atlantic

Home solutions
Pompes à chaleur & chaudières

INSTALLATION

FR

Naema 3 Duo

Chaudière murale chauffage et eau chaude sanitaire accumulée

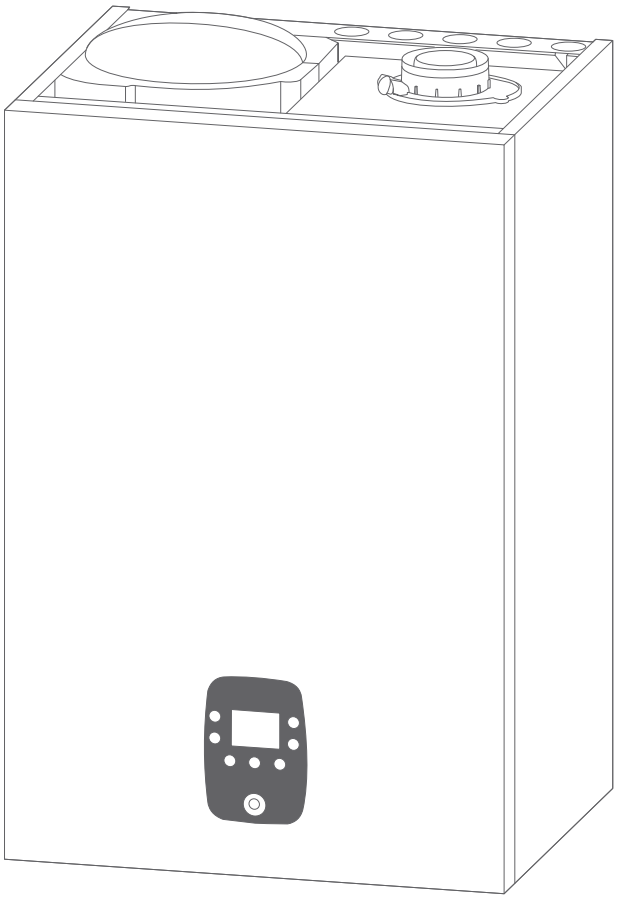

Naema 3 Duo 25
021347 ☐

Naema 3 Duo 35
021346 ☐

U0744014_2396_FR_1
19/06/2023

Destinée au professionnel.
À conserver par l'utilisateur pour consultation ultérieure

■ Conditions réglementaires d'installation et d'entretien

L'installation et l'entretien de l'appareil doivent être effectués par un professionnel agréé conformément aux textes réglementaires et règles de l'art en vigueur notamment :

• Bâtiments d'habitation ou Établissements recevant du public

- **Arrêté du 23 février 2018 (et guides associés)** - Règles techniques et de sécurité applicables aux installations de gaz combustible des bâtiments d'habitation individuelle ou collective, y compris les parties communes.
- **NF DTU 61.1 et ses modificatifs** : Installations de gaz dans les locaux d'habitation.
- **NF DTU 65.14** : Exécution de planchers chauffants à eau chaude.
- **NF DTU 60.1 - déc. 2012** : Plomberie sanitaire pour bâtiments à usage d'habitation.
- **NF DTU 60.11 - août 2013** : Règles de calcul des installations de plomberie sanitaire et des installations d'évacuation des eaux pluviales.
- **NF DTU 60.33 - 2007** : Canalisations en PVC.
- **NF DTU 60.5 - janv. 2008** : Canalisations en cuivre - Distribution d'eau froide et chaude sanitaire, évacuation d'eaux usées, d'eaux pluviales, installations de génie climatique.
- **Arrêtés du 23 juin 1978 et du 30 novembre 2005** : impose la limitation de température de l'ECS. Si l'installation n'est pas équipée de dispositif de limitation de température au point de puisage, la pose d'un mitigeur thermostatique à la sortie de la production d'ECS est recommandée.
- **Règlement Sanitaire Départemental Type** (RSD)
- **NF C 15-100 et ses modificatifs** : Installations électriques à basse tension - Règles.
- **Arrêté du 25 juin 1980** : Règlement de sécurité contre l'incendie et la panique dans les établissements recevant du public:

• Fumisterie

- **NF EN 13384-1 et ses modificatifs** : Conduits de fumée. Méthodes de calcul thermo-aéraulique.
- **NF DTU 24.1** : Travaux de fumisterie.
- **Avis techniques des systèmes de fumisterie**.

• Système 3 CEp : L'installation et la mise en service de ces configurations doivent être faites selon les dispositions décrites dans l'Annexe 5 du guide EVAPDC (évacuation des produits de combustion) et des avis techniques du systeme 3CEP retenu.**Autres textes réglementaires**

- **Arrêté du 22 octobre 1969** : Conduit de fumée desservant les logements.
- **Arrêté du 24 mars 1982** et ses modificatifs : Aération des logements.

• Conditions particulières

Toute installation au-dessus de 2000 m d'altitude est proscrite. Pour une installation comprise entre 1500 et 2000 m d'altitude, il est nécessaire de prendre conseil auprès du service d'assistance technique.

• Entretien

- **Arrêté du 15/09/2009**, complété par l'**Arrêté du 24/07/2020** relatifs à l'entretien annuel des chaudières dont la puissance nominale est comprise entre 4 et 400 kilowatts. L'entretien doit être effectué une fois par an.

■ Eau de chauffage

Produits de nettoyage conseillés

- Fernox F3.
- Sentinel X300 / Sentinel X400.

Suivre les préconisations du fabricant

Avant de procéder au remplissage définitif, effectuer le rinçage de l'installation plusieurs fois si nécessaire.

Produits inhibiteurs

Précautions contre la corrosion, le tartre, la boue, les modifications chimiques et la prolifération microbiologique de l'eau :

Dans certaines installations, la présence de métaux différents peut engendrer des problèmes de corrosion ; on observe alors la formation de particules métalliques et de boue dans le circuit hydraulique. Dans ce cas, il est souhaitable d'utiliser un inhibiteur de corrosion dans les proportions indiquées par son fabricant. D'autre part, il est nécessaire de s'assurer que l'eau traitée ne devient pas agressive (pH neutre : 7 < pH < 9).

Produits conseillés :

- Fernox : Protector (Inhibiteur).
  Alphi 11 (agent antigel + Inhibiteur).
- Sentinel : X100 (Inhibiteur).
  X500 (agent antigel + Inhibiteur).

Suivre les préconisations du fabricant.

L'apport d'eau fréquent présente un risque d'entartrage pour l'échangeur et nuit à la longévité de celui-ci.

■ Eau chaude sanitaire

Dureté de l'eau

Dans les régions où l'eau sanitaire est calcaire (supérieur à 20°fH), il est conseillé d'installer un appareil anti-tartre (réglé pour un TH de 10°fH minimum) sur l'arrivée d'eau froide afin de réduire les nettoyages du préparateur sanitaire.

■ Évacuation des condensats

Le système d'évacuation des condensats est dimensionné pour évacuer la totalité des condensats issus de la chaudière (corps de chauffe et écoulements dans le conduit d'évacuation des produits de combustion).

■ Raccordements hydrauliques

La présence sur l'installation, d'une fonction de disconnexion de type CB (CEI 61770), destinée à éviter les retours d'eau de chauffage vers le réseau d'eau potable, est requise par les articles 16.7 et 16.8 du Règlement Sanitaire Départemental Type. Cette fonction est fournie avec l'appareil, elle doit être montée.

■ Raccordements électriques - rappels

Avant toute intervention, s'assurer que <u>l'alimentation électrique générale</u> est coupée.

Les raccordements électriques ne doivent être effectués que lorsque toutes les autres opérations de montage (fixation, assemblage, etc.) ont été réalisées.

Cet appareil est prévu pour fonctionner sous une tension nominale de 230 V, 50 Hz.

L'installation électrique doit obligatoirement être équipée d'un disjoncteur différentiel de 30 mA.

La chaudière doit être alimentée directement (sans interrupteur externe) par une ligne dédiée protégée en départ du tableau électrique par un disjoncteur bipolaire dédié. Ne jamais utiliser de prise de courant pour l'alimentation.

Le raccordement à la terre et sa continuité sont impératifs.

Il est impératif de respecter la polarité phase-neutre lors du branchement électrique.

L'installation de la chaudière dans une salle de bains, quand elle est possible, nécessite le raccordement à une liaison équipotentielle.

Ne pas poser ensemble les câbles très basse tension de sécurité (TBTS) et les câbles basse tension (BT - 230V) afin d'éviter les interférences dues aux pointes de tension du secteur.

Si le câble d'alimentation est endommagé, il doit être remplacé par un professionnel habilité ou par le SAV.

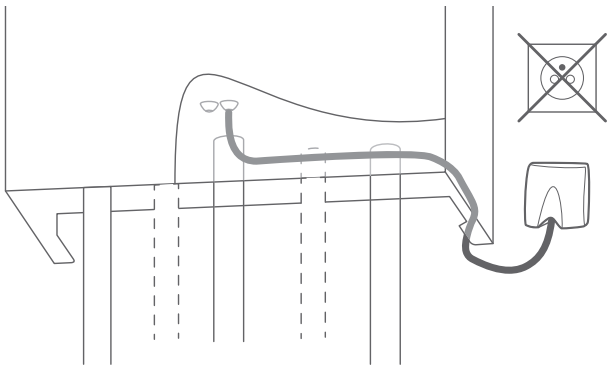

Connexion sur les borniers à vis

- Dénuder sur environ 6 mm. La longueur du fil de terre doit être plus longue entre sa borne et le serre câble que les 2 autres fils.
- Vérifier que le fil reste coincé dans la cage, en tirant dessus.

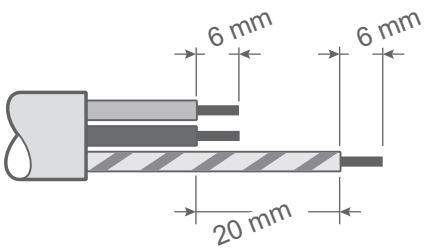

■ Certificat de conformité

L'installation d'une chaudière gaz doit obligatoirement faire l'objet d'un Certificat de Conformité visé par Qualigaz ou tout autre organisme agréé par le Ministère de l'Industrie (arrêté du 23 février 2018) : Certificat de conformité modèle 2 pour une opération en aval de l'organe de coupure individuel.

■ Plaque signalétique sous la chaudière

■ Accès rapide au N° de série de l'appareil.

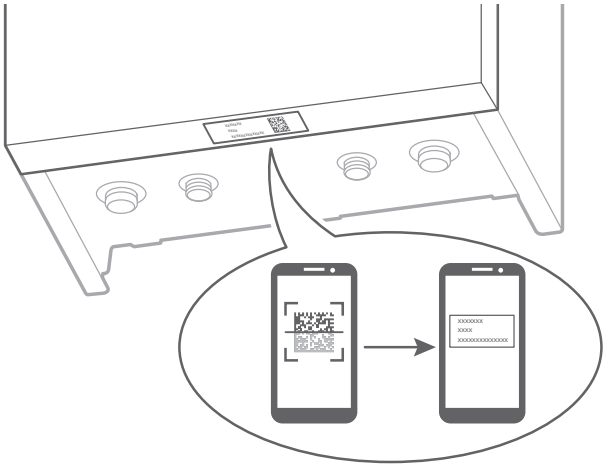

Cet appareil nécessite l'intervention d'un technicien chauffagiste pour son installation.

▼ Symboles et définitions


DANGER. Risque de lésion importante pour la personne et/ou risque de détérioration pour la machine. Respecter impérativement l'avertissement.


Information importante qu'il faut toujours garder à l'esprit.


Truc et astuce / Conseil


Mauvaise pratique


Danger : Électricité / Choc électrique


Lire la notice d'installation


Lire la notice d'utilisation


Lire les instructions

Sommaire

Présentation du matériel 6

Colisage 6
Produits compatibles 3 CEp / C10 7
Matériel en option 7
Déballage et réserves 7
Caractéristiques générales 8
Capacité maxi de l'installation 9
Descriptif 11
Principe de fonctionnement 13

Implantation 14

Local d'implantation 14
Fumisterie 15

Raccordement hydraulique / Gaz 21

Rinçage de l'installation 21
Tuyauteries 21
Pose de la chaudière 22
Raccordements des évacuations 25
Remplissage du siphon 25

Raccordement électrique 26

Borniers installateur 27
Accessoires BT 27
Disconnecteur à remplissage automatique 27
Chaudière 27
Thermostat 28
Sonde extérieure 29
Sécurité plancher / plafond chauffant (non fournie) . . . 29

Interface régulation 30

Interface utilisateur 30
Accès menu installateur 30
Description de l'affichage 31

Mise en service 32

Remplissage et purge manuelle 32
Contrôles avant mise en service 33
Première mise sous tension 33
Première mise en service 34
Contrôle de combustion 36
Changement de gaz 38
Fonctionnement du circulateur 38
Fonctionnement chauffage 39

▼ Lexique

BT - Basse Tension : raccordement électrique de puissance.

TBTS - Très Basse Tension de Sécurité : raccordement électrique des sondes.

ECS - Eau Chaude Sanitaire.

G20, G25 - Gaz naturels à base de méthane.

20%H2 - Appellation dans cette notice du mélange de gaz naturel (G20) et d'hydrogène (H_2) jusqu'à une concentration maximale de 20% d'hydrogène.

G31 - Gaz de pétrole liquéfié (GPL) à base de propane.

Menu régulation 42

Structure des menus 42
Options installées 43
Circuit de chauffage 43
Circuit ECS 43
Configuration chaudière 44
État système 45
Fonctions annexes 46

Diagnostic de pannes 50

Messages d'erreur 50

Entretien 54

Vérification du circuit hydraulique 54
Entretien du conduit d'évacuation 55
Vérification du circuit électrique 55
Entretien de l'échangeur thermique gaz 55
Vérification des paramètres de combustion 57
Entretien du ballon 57

Maintenance 58

Vidange de la chaudière 58
Intervention sur la ligne gaz 58
Maintenance organes électrique 59

Pièces détachées 60

Annexes 72

Schémas hydrauliques de principe 72
Plan de câblage électrique 73
Gabarit Naema 3 Duo 74

Check list 76

Installation 76
Mise En Service 76
Entretien 77

Données de certification ECS 77

Consignes à donner à l'utilisateur 78

Index 79

Présentation du matériel

▶ Colisage

4 Colis

Chaudière	Naema 3 Duo 25 021347		Naema 3 Duo 35 021346	
	Description			
	- 1 coude NF RAC-gaz, - 1 tube d'évacuation, - 6 joints.			
Barrette de robinetterie avec robinet gaz NF ROB-GAZ	- 1 robinet NF OCSF exclusivement destiné à être installé avec les chaudières décrites dans ce document - voir références en couverture, - Vannes, - 1 support mural, - 1 gabarit de pose.			074495
Douilles dont 1 tuyauterie gaz NF RAC-GAZ ➔ Choix obligatoire	+ Kit installation neuve			074448
	+ Kits de remplacement / (ou Flexibles de remplacement)			074450, 074451, 074452 074453, 074454, 074455 / (074456)
Raccordement fumées ➔ Choix obligatoire, ➔ Longueurs permises et/ou pressions disponibles : voir *page 15*.	**C13** (1) **- ø 60/100**	**Kit ventouse horizontale - ø 60/100**		
		Coude 90° + Terminal Blanc		074216
		Coude 90° + Terminal Noir		074255
		Kit ventouse horizontale télescopique - ø 60/100		
		Coude 90° + Terminal télescopique		074256
		Kit ventouse horizontale Réno - ø 60/100		
		Coude 90° + Terminal Réno Condens		074226
	C13 (1) **- Kit départ vertical - ø 60/100**			074260
	C13 (1) **- ø 80/125**	**Kit ventouse horizontale - ø 80/125**		
		Coude 90° ø 60/100 >> ø 80/125 + Terminal		074262
	C33 (1) **- ø 60/100 (sauf Micro 35)**	**Kit départ vertical - ø 60/100 : inclus avec le terminal**		
		Terminal Noir		074400
		Terminal Ocre		074401
	C33 (1) **- ø 80/125**	**Adaptateur vertical - 80/125 : inclus avec le terminal**		
		Adaptateur ø 60/100 >> ø 80/125 + Terminal Noir		074295
		Adaptateur ø 60/100 >> ø 80/125 + Terminal Ocre		074296
	C10 / C43p (1) (2) **- ø 80/125 - métallo-plastique (MPP)**	Coude compact 90° ø 60/100 >> ø 80/125		074248
		Coude compact 90° 3CEp avec trappe de visite ø 60/100 >> ø 80/125		074144
		Rallonges et coudes concentriques - ø 80/125		
		Rallonge métal 1 m		074244
		Rallonge métal 0.5 m		074245
		Coude métal 90°		074246
		Coude métal 45°		074247
		Adaptateur vertical métal ø 60/100 >> ø 80/125		074243
	C93 (1) **(système RENOLUX)**	Adaptateur vertical ø 60/100 >> 80/125		074297
		Kit cheminée Noir		074227
		Kit cheminée Ocre		074228

Raccordement fumées ➔ Choix obligatoire, ➔ Longueurs permises et/ ou pressions disponibles : voir *page 15*.	**B23 / B23p**	Adaptateur vertical ø 60/100 >> 80/125	074297
		Kit cheminée CHEMILUX 2 en 1	074229

[1] Cet appareil est certifié (et son bon fonctionnement est garanti) uniquement avec les éléments ventouse décrits dans ce tableau.
[2] Type de conduits de raccordement compatible voir *"Produits compatibles 3 CEp / C10"*

▶ Produits compatibles 3 CEp / C10

Marque	Désignation
Poujoulat	3CEP Multi +
Joncoux	Apollo 3 CEP 80/125
Hild	3CEP MODINOX
Ubbbink	Centrotherm

▶ Matériel en option

Désignation	Réf.
Sonde d'ambiance ...	
Navilink 105 (... programmable filaire)	**074501**
Navilink 125 (Connect)	**074502**
Navilink 128 (Radio-Connect)	**074503**
Sonde extérieure filaire	**074203**
Kit 2 zones toutes configurations	**074223**
Disconnecteur à remplissage automatique	**074699**
Kit de remplissage	**074288**
Kit vase d'expansion sanitaire (2 L, modèle 25)	**074273**
Pot à boues magnétique	**075100**
Ensemble filtre pour installation chauffage	**074549**
Aquastat de sécurité plancher chauffant	**073446**
Cache inférieur magnétique	**074761**
Grille de protection	**074539**

▶ Déballage et réserves

En présence du transporteur, contrôler soigneusement l'aspect général de l'appareil. En cas de litige, formuler par écrit les réserves opportunes au transporteur sous 48h et adresser une copie de ce courrier au SAV.

Après avoir retiré l'emballage, s'assurer de l'intégralité et du bon état de son contenu. En cas de non correspondance, prière de s'adresser au revendeur qui a fourni l'appareil.

Évacuer les éléments d'emballage suivant la filière de recyclage appropriée.

▶ Caractéristiques générales

Dénomination modèle	*Naema 3 Duo...*	*25*	*35*
Certificat de type		1312DN6604	
Type de gaz		Gaz naturel (G20/G25) / Propane (G31)	
Catégories gaz		II2Esi3P	
Performances			
Puissance utile nominale chauffage	kW	21.5	25.3
Débit calorifique nominal chauffage (Qn)	kW	22.0	26.0
Débit calorifique minimal (Qmin)	kW	4.4	6.0
Puissance utile nominale ECS	kW	29.4	35.0
Débit calorifique nominale ECS (Qn,w)	kW	30.0	36.0
Circuit chauffage			
Températures mini/maxi départ chauffage	°C	20 / 85	
Pression maximale d'utilisation (PMS)	MPa (bar)	0.3 (3)	
Circuit sanitaire			
Débit spécifique ECS selon EN 13203-1	l/min	18	21.9
Pression max. d'utilisation du circuit ECS (PMS)	MPa (bar)	1.0 (10)	
Pression mini d'utilisation du circuit ECS (PMS)	MPa (bar)	0.1 (1)	
Caractéristiques électriques			
Indice de protection		IP20	
Tension électrique		230V~ - 50 Hz	
Calibre disjoncteur	A	10	
Puissance maximale absorbée	W	120	
Brûleur			
Débit de gaz en fonctionnement continu (15°C - 1013 mbar)			
- gaz naturel (G20 - 20 mbar)	m^3/h	3.17	3.81
- gaz naturel (G25 - 25 mbar)	m^3/h	3.74	4.48
- propane (G31 - 37 mbar)	m^3/h	1.22	1.48
- 20%H2 (pression d'alimentation 20 mbar)		-	-
Produits de combustion			
Classe NOx		6	
Température des fumées (minimum / maximum)	°C	68 / 87	66 / 74
Débit massique des fumées (minimum / maximum)	g/s	2.05 / 13.3	2.8 / 16

Dénomination modèle	*Naema 3 Duo...*	*25*		*35*	
Ventouse concentrique horizontale ou verticale (C13, C33, C43p) / Terminal et matériel compatibles [1]					
Pertes de charge par coude ou dévoiement (90° / 45° / 30°)	m	1 / 0.5 / 0.3		1 / 0.5 / 0.3	
(C13) Diamètre tubes fumées / aspiration air	**mm**	**60/100**	**80/125**	**60/100**	**80/125**
Longueur rectiligne horiz. max. autorisée (hors terminal)	m	10	15	8	15
(C33) Diamètre tubes fumées / aspiration air	mm	**60/100**	**80/125**	**60/100**	**80/125**
Longueur rectiligne vertic. max. autorisée (hors terminal)	mm	10	20	7	20
(C10 / 3CE-C43 / 3CEP-C43P) Diamètre tubes fumées / aspiration air	**mm**	**80/125**		**80/125**	
Pression max. autorisée à la buse d'évacuation	Pa	150		150	
Pression max. (à la puissance mini) autorisée à la buse d'évacuation	Pa	50		45	
(C10) Débit calorifique mini après modification du "paramètre mini" à 0 Pa de pression fumée	kW	5.3		6.9	
(C10) Débit calorifique mini après modification du "paramètre mini" à 25 Pa de pression fumée	kW	4.4		5.6	
(C93) Diamètre conduit de raccordement / conduit de fumée	**mm**	**80**		**80**	
Longueur rectiligne vertic. max. autorisée (hors terminal)	m	25		20	
Avec kit cheminée (B23/B23p)					
(B23/B23p) Diamètre (sortie d'adaptateur)	**mm**	60 / 100 >> 80		60 / 100 >> 80	
Dépression optimum de la cheminée	Pa	0		0	
Pression max. disponible à la buse d'évacuation	Pa	100		100	
Longueur max conduit lisse droit	m	25		20	
Divers					
Poids (à vide / en eau)	kg	67 / 115		67.5 / 116	
Contenance en eau du corps de chauffe	litre	3		4	
Vase d'expansion (capacité utile)	litre	10			

[1] Cet appareil est homologué (et son bon fonctionnement est garanti) uniquement avec les éléments ventouse décrits ci-dessous :

- Fournitures Atlantic (voir § *"Colisage", page 6*).
- Système RENOLUX pour adaptation sur conduit d'évacuation existant (C93).
- Conduits concentriques de 250, 500, 1000 ou 2000 mm et longueur réglable 50 à 300 mm. Coudes à 45 et 90°.

L'utilisation des conduits de raccordement en aluminium est interdite.

▶ Capacité maxi de l'installation

Installation sans différence de niveau

	Radiateurs HT(80/60 °C)	Radiateurs BT (50/30 °C)	Plancher / plafond chauffant
Vase d'expansion [3] 10 l	165 l	400 l	630 l

[3] Prégonflage de 1 bar

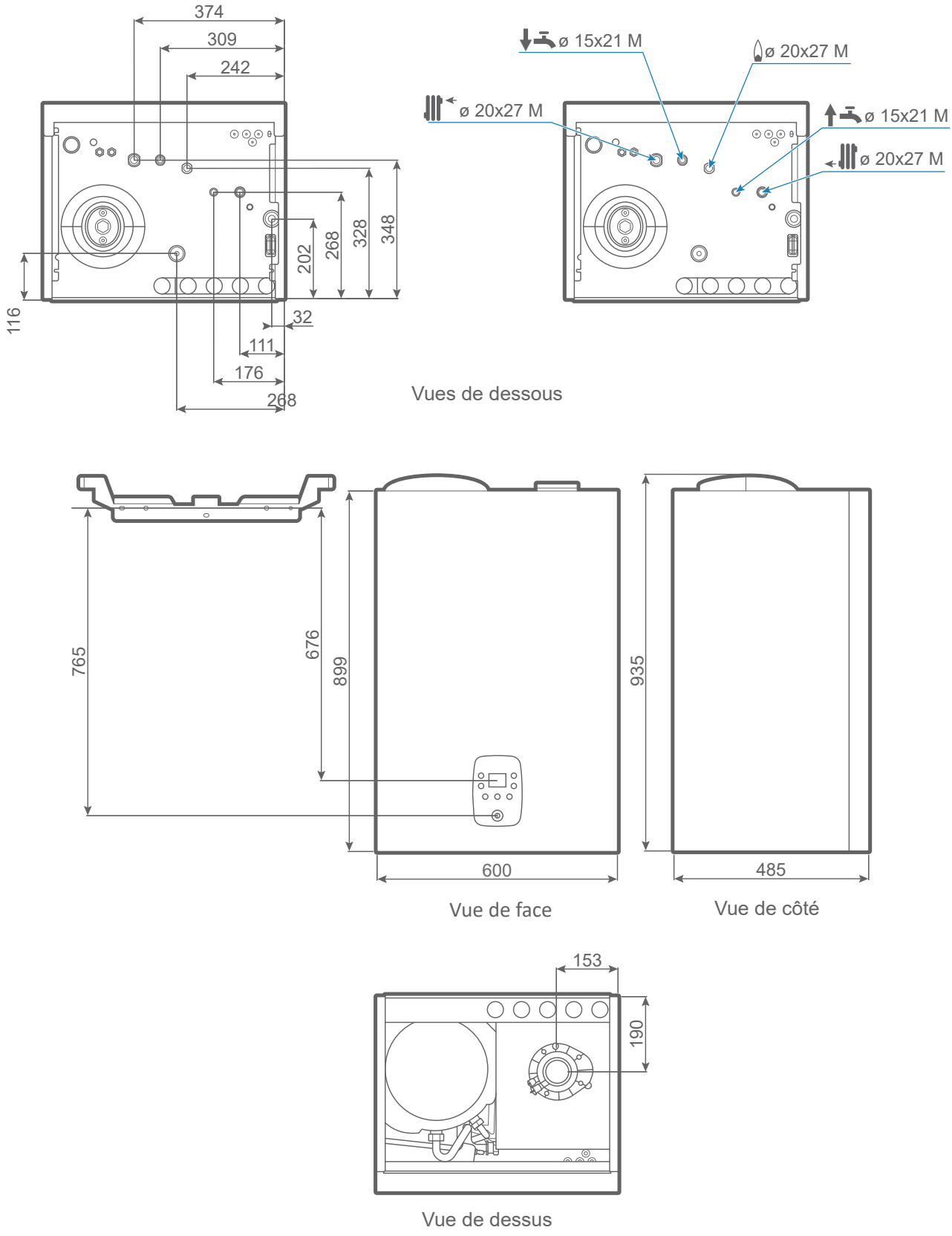

fig. 1 - Dimensions (en mm)

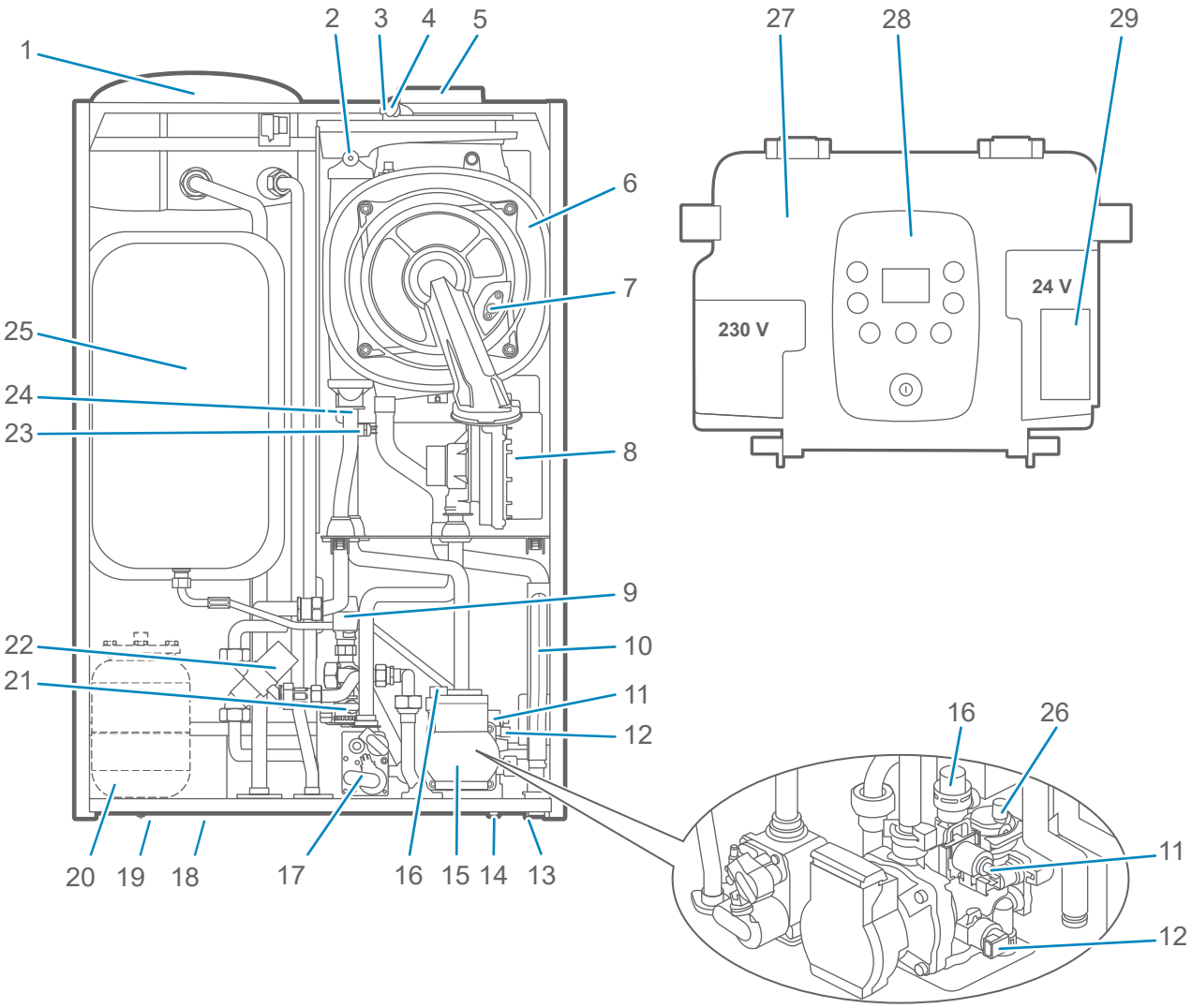

1. Ballon à serpentin
2. Purgeur manuel
3. Prise pour analyse des fumées
4. Prise pour analyse de l'air comburant
5. Adaptateur
6. Échangeur condenseur
7. Électrode d'allumage et d'ionisation
8. Ventilateur / mélangeur
9. Soupape de sécurité (sanitaire)
10. Siphon (évacuation des condensats)
11. Moteur (vanne directionnelle)
12. Capteur de pression
13. Connecteur PASS pour NaviPass Bluetooth
14. Vis de vidange
15. Circulateur
16. Soupape de sécurité (chauffage)
17. Vanne gaz
18. Raccordement rapide pour interface thermostat
19. Clips pour fixation interface thermostat
20. Vase d'expansion sanitaire (selon version et option)
21. Robinet de vidange ballon
22. Mitigeur
23. Sonde de départ échangeur
24. Sonde de retour échangeur
25. Vase d'expansion
26. Purgeur automatique
27. Coffret électrique
28. Interface utilisateur
29. Étiquette gaz à cocher selon le gaz fourni

fig. 2 - Organes

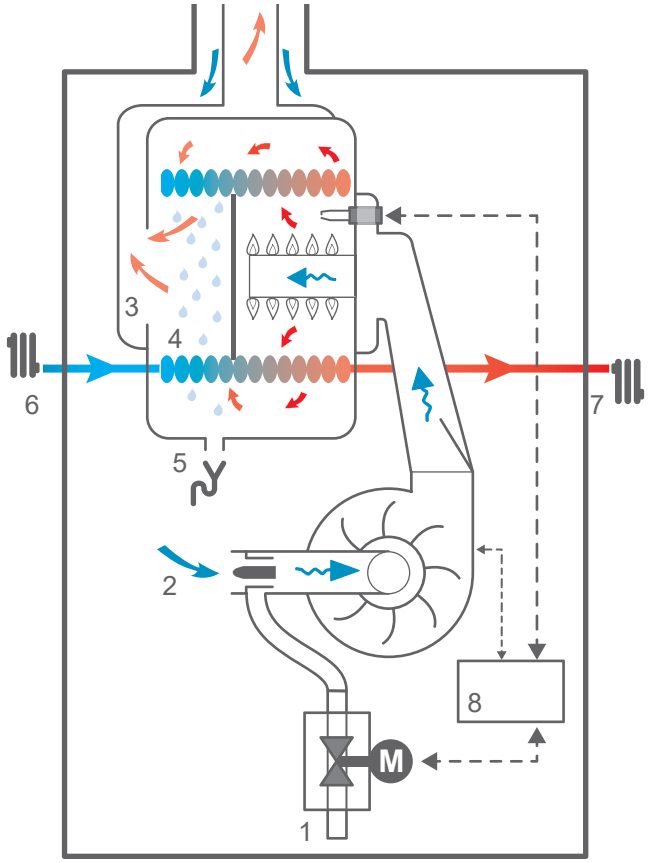

1. Alimentation gaz.
2. Amenée d'air comburant
3. Évacuation des fumées
4. Zone de condensation
5. Siphon (évacuation des condensats)
6. Retour chauffage
7. Départ chauffage
8. Carte de régulation

fig. 3 - Principe de fonctionnement de la combustion

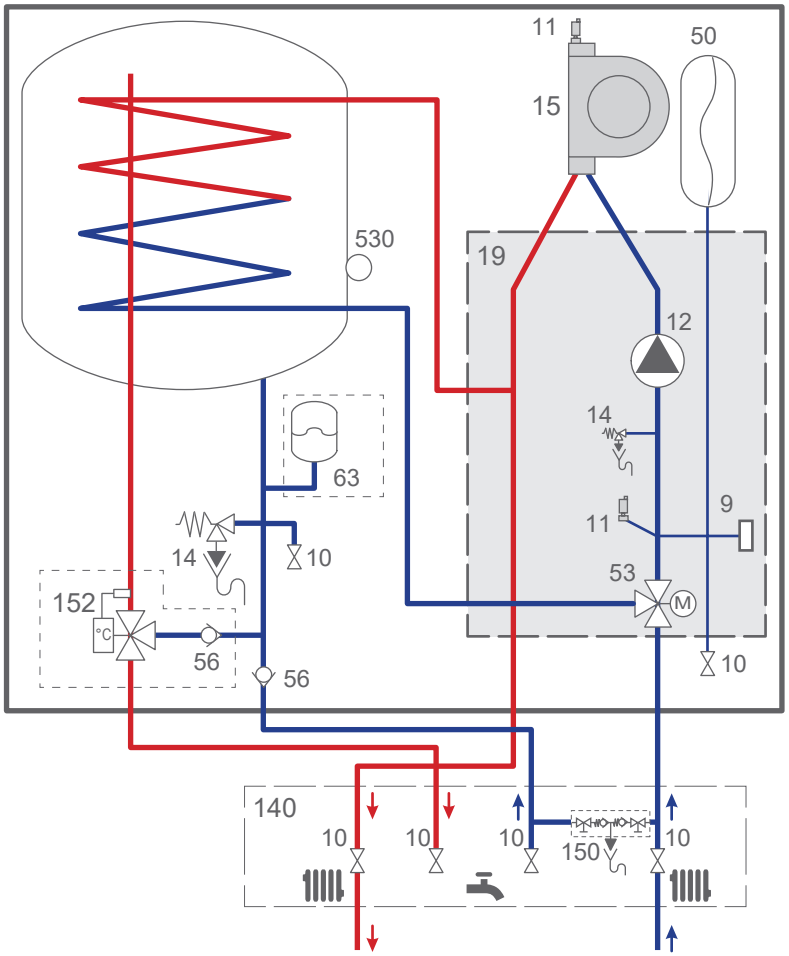

9 - Capteur de pression
10 - Vanne
11 - Purgeur
12 - Circulateur
14 -Soupape de sûreté
15 - Échangeur condenseur
19 - Hydrobloc
50 - Vase d'expansion
56 - Clapet antiretour
53 - Vanne directionnelle
63 -Vase d'expansion sanitaire (modèle 35)
140 - Barrette de robinets
150 - Disconnecteur
152 - Mitigeur thermostatique
530 - Sonde de température sanitaire

fig. 4 - Principe hydraulique

Principe de fonctionnement

Cette chaudière condensation murale est de type étanche assurant le chauffage d'une installation et la production d'eau chaude sanitaire.

La chaudière dispose en standard d'une régulation pour un circuit de chauffe en fonction de la température extérieure (sonde extérieure en option) et elle comporte un diagnostic d'anomalie de fonctionnement par affichage digital.

Cette chaudière est modulante avec brûleur à prémélange total. Elle dispose d'une technologie de réglage automatique de la combustion en fonction du gaz fourni lors de la mise en service (Easy Gaz Control).

Fonctions de protection :

- Sonde température fumées : contrôle la surchauffe de l'évacuation fumées.
- Contrôle de la continuité des sondes (par micro-processeur). Affichage des anomalies éventuelles sur l'interface.
- Fonction de maintien hors gel chaudière : se déclenche lorsque la température de l'eau du circuit descend au-dessous de 6 °C. Fonction également active lorsque la chaudière est en position veille .
- Fonction de maintien hors gel de l'habitation : selon configuration d'accessoire. Se reporter à la notice Utilisation.
- Fonction dégrippage du circulateur de chauffage et de la vanne directionnelle chauffage / eau chaude sanitaire.
- Fonction de surveillance du débit du circuit primaire via le circulateur.
- Fonction diagnostic en cas de manque de circulation d'eau dans le circuit de chauffage par comparaison des températures lues par les sondes départ et retour.
- Fonction surveillance de la pression hydraulique : Un capteur de pression assure la surveillance de la pression hydraulique.

En cas de pression...		*Affichage*
> 2,7 bar	Mise en sécurité	Erreur 58
< 0,4 bar		Erreur 57
< 0,6 bar	Avertissement	Erreur 59

- Fonction de surveillance de la dérive des sondes de température départ et retour.
- Fonction diagnostic de surchauffe dans le circuit primaire de chauffage effectué par surveillance des températures lues par les sondes départ et retour. (température limite 90°C).
- Fonction contrôle de vitesse du ventilateur de modulation par effet Hall, sa vitesse est vérifiée en permanence et comparée à la consigne souhaitée.
- Fonction protection court cycle démarrage brûleur : pour éviter des allumages intempestifs et réduire les trains de chaleur, la chaudière s'arrêtera au moins 1 minute entre chaque demande de chauffage.
- Fonction mode confort eau chaude sanitaire : la chaudière dispose d'une réserve d'eau chaude maintenue à température. Selon le besoin d'eau chaude de l'utilisateur et le débit de sous tirage, la chaudière puise dans la réserve ou utilise directement le préparateur sanitaire.
- Soupape de sécurité circuit de chauffage à 3 bar.
- Soupape de sécurité circuit sanitaire à 7 bar.
- Siphon de vidange : permet l'évacuation des condensats et empêche la sortie possible des fumées par les évacuations.

⚠ **Ne pas couper l'alimentation générale (hors opération de maintenance) afin d'assurer les fonctions de protection de l'appareil (ex. maintien hors gel, programme de dégrippage...).**

Implantation

▶ Local d'implantation

La pièce où l'appareil fonctionne doit respecter la réglementation en vigueur.

• Pour placer correctement l'appareil, se rappeler que :

- Il ne doit jamais être placé au-dessus d'une cuisinière ou d'un autre dispositif de cuisson.
- Il est interdit de laisser des substances inflammables dans la pièce où est installée la chaudière.
- Les températures de parois de la chaudière étant inferieures à 80°C, aucune protection ni distance minimale de sécurité n'est nécessaire autour de l'appareil vis à vis de parois en matériaux inflammables (bois, plastiques...).

• Utiliser les bandes en mousse (fournies) pour limiter le niveau sonore dû aux propagations vibratoires.

• Pour faciliter les opérations d'entretien et permettre l'accès aux différents organes, il est conseillé de prévoir un espace suffisant tout autour de l'appareil.

⚠ **Attention, l'appareil ne doit être installé ni dans un courant d'air, ni dans un environnement poussiéreux.**

■ Conduit ventouse (C13, C33, C93, C10, C43p / 3CEp)

L'appareil étant de type étanche, aucune précaution particulière n'est requise concernant la ventilation du local.

L'installation de ce matériel dans une salle de bains ou une salle d'eau **n'est permise** qu'à partir de la **zone hors volume** (voir § *"Raccordements électriques - rappels", page 3*).

■ Avec kit cheminée (B23, B23p)

Le local doit respecter les prescriptions d'aération en vigueur.

L'installation de ce matériel est interdite dans une salle de bains ou une salle d'eau.

L'ambiance du local ne doit pas être humide ; l'humidité étant préjudiciable aux appareillages électriques.

⚠ **La garantie du corps de chauffe serait exclue en cas d'implantation de l'appareil en ambiance chlorée (salon de coiffure, laverie, etc.) ou tout autre vapeur corrosive.**

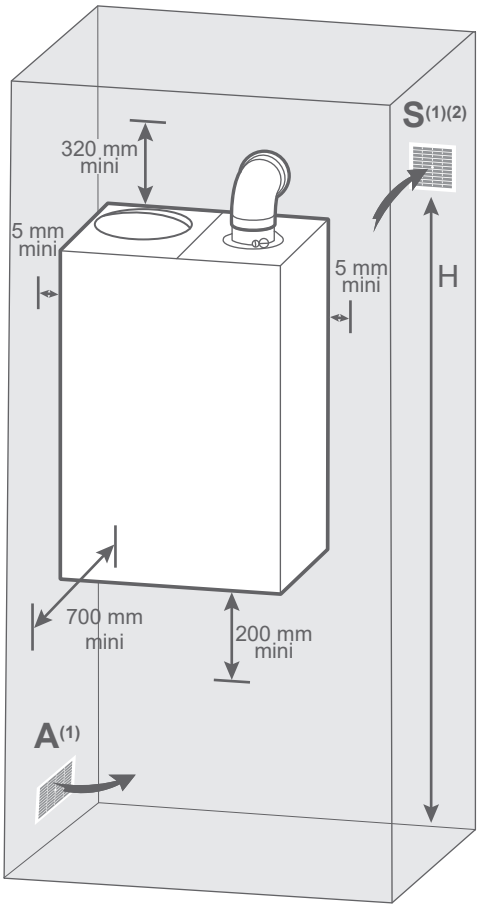

A : Amenée d'air neuf directe ou indirecte (Surface ≥ 70 cm²).
S : Sortie haute,
(1) Uniquement configurations B23/B23p.
(2) /!\ la présence d'une évacuation d'air est facultative : elle n'est pas liée à la chaudière mais à la présence éventuelle d'appareil de cuisson, ventilation... (Surface ≥ 100 cm² - Hauteur mini 1,80 m).

fig. 5 - Installation de la chaudière et dégagements

▶ Fumisterie

Les conduits de fumisteries doivent être installés conformément aux avis techniques applicables et à la réglementation en vigueur (voir *"Conditions réglementaires d'installation et d'entretien", page 2*).

▼ Conduit de type C13, C33, C93

Le conduit doit être visitable sur toute sa partie intérieure.

Par conception, la température des fumées de la chaudière ne peut excéder 120 °C, aussi il n'est pas nécessaire d'ajouter un thermostat de protection des conduits d'évacuation.

L'utilisation des conduits de raccordement en aluminium est interdite.

Utiliser uniquement de la graisse silicone.

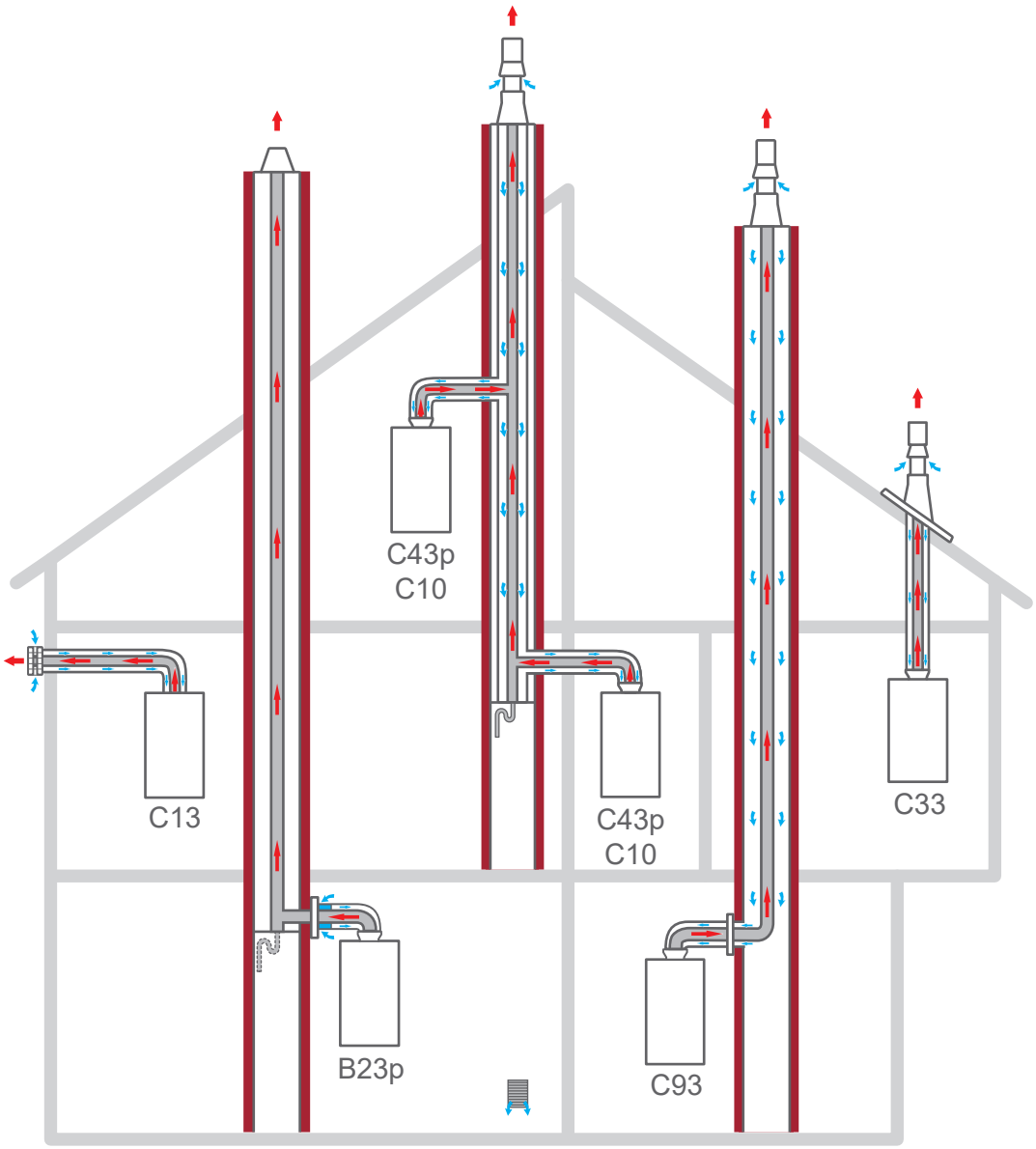

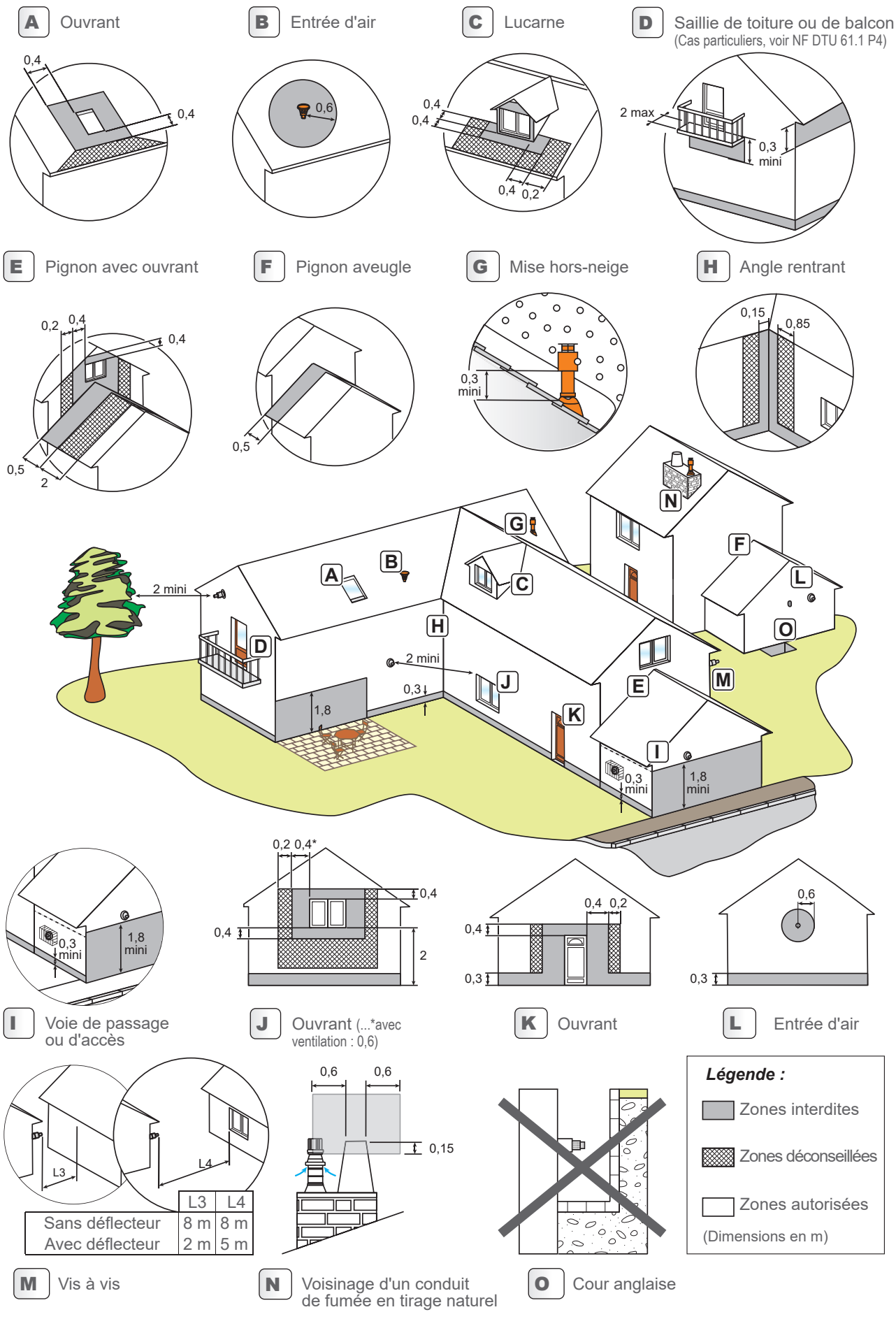

Remarque : les différentes cotes mentionnées sur les figures sont prises à l'axe du terminal.

fig. 6 - Implantation du terminal (C13, C33)

Ventouse concentrique horizontale (type C13)

■ Règles d'installation

Respecter les longueurs maxi autorisées.

Respecter une pente minimale de 5 % vers le bas et vers l'appareil.

■ Montage de la ventouse type C13

Emboîter les différents éléments entre eux. Enduire les joints de graisse silicone ou d'eau pour faciliter l'emboîtement.

Se référer à la notice spécifique livrée avec les ventouses.

Percer un trou dans le mur selon le gabarit voir Annexes

Introduire l'ensemble ventouse monté dans le trou du mur et le raccorder sur l'adaptateur de la chaudière en veillant à l'étanchéité.

Sceller le terminal ventouse dans le mur à l'aide d'une mousse de polyuréthane pour permettre son démontage éventuel.

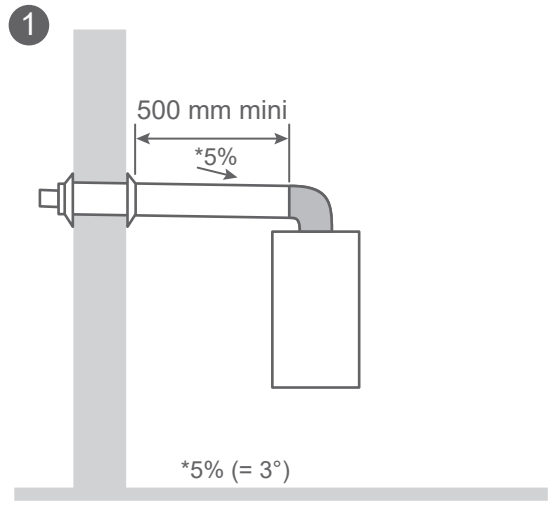

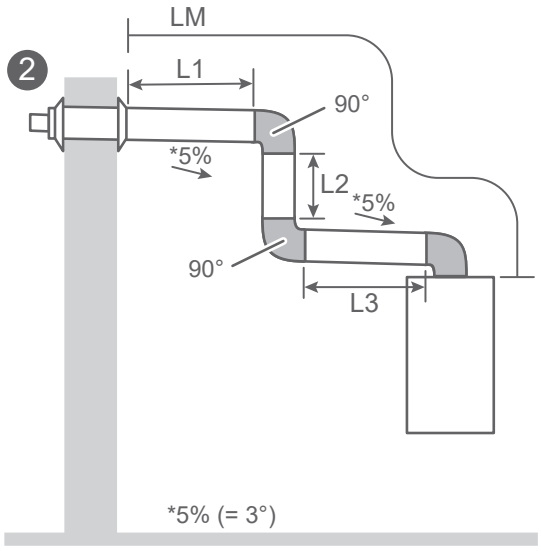

Puissance chaudière	*Diamètre conduit*	*Longueur maximale (LM) (1)*	*Exemples de raccordement* *L1 + L2 + L3 + (nombre de coude x perte de charge) ≤ LM.*		
Duo 25	Ø 60/100	10	2	2 coudes à 90° + coude chaudière	L1 + L2 + L3 + (3 x 1 m) ≤ LM.
Duo 35		8			
Duo 25 Duo 35	Ø 80/125	15			

(1) Hors terminal

Perte de charge : ¤ **Coude à 90°** = 1 m de conduit droit. ¤ **Coude à 45°** = 0.5 m de conduit droit.

fig. 7 - Possibilités de raccordement (type C13)

Ventouse concentrique verticale (type C33)

■ Règles d'installation

Respecter les longueurs maxi autorisées.

Respecter une pente minimale de 5 % vers le bas et vers l'appareil.

■ Montage de la ventouse type C33

Emboîter les différents éléments entre eux. Enduire les joints de graisse silicone ou d'eau pour faciliter l'emboîtement.

Adapter la longueur des conduits.

Utiliser des rallonges de grandes longueurs pour limiter le nombre de jonctions.

Se référer aux instructions du fournisseur.

Système pour adaptation sur conduit d'évacuation existant (type C93)

Ce système permet le raccordement du conduit ventouse de la chaudière sur un conduit d'évacuation existant (avec prise d'air dans la cheminée).

Le système comprend le terminal, le flexible Ø 80, les pièces d'adaptation et d'étanchéité, la plaque de finition.

La dimension intérieure du conduit de cheminée doit être au moins égale à 140 mm de diamètre ou de côté.

⚠ **Effectuer un nettoyage du conduit d'évacuation avant l'installation. Le ramonage est obligatoire pour éliminer toutes les impuretés et les suies pouvant entraîner la détérioration de l'appareil.**

⚠ **Vérifier l'étanchéité et la vacuité du conduit.**

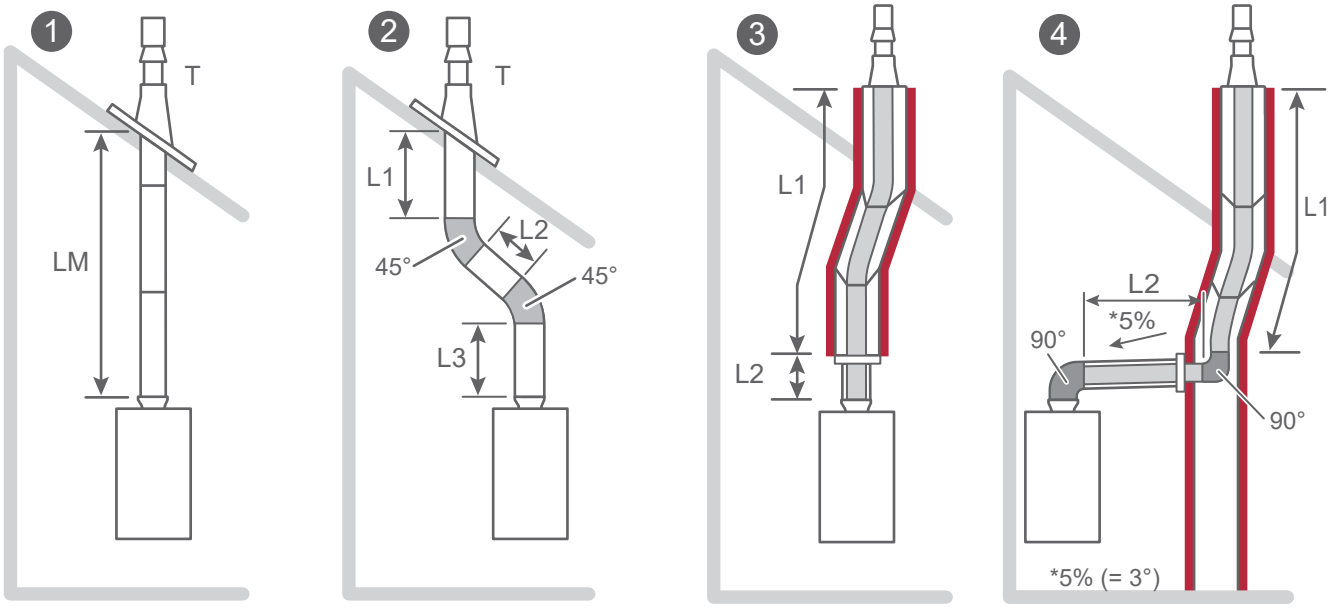

ℹ **Respecter les schémas correspondants au type**

Type	Diamètre conduit	Puissance chaudière	Longueur maximale (LM) (1)	Exemples de raccordement L1 + L2 + L3 + (nombre de coude x perte de charge) ≤ LM.		
C33	Ø 60/100	**Duo 25**	10	1	-	LM
		Duo 35	7	2	2 coudes à 45°	L1 + L2 + L3 + (2 x 0.5 m) ≤ LM.
	Ø 80/125	**Duo 25 - 35**	20			
C93	Ø 60/100 (conduit de raccordement)	**Duo 25**	25	3	Entrée au mur avec 1 coude à 90° et 2 dévoiements de 30°	L1 + L2 + (1 x 1 m) ≤ LM.
	Ø 80/125 (conduit de fumée)	**Duo 35**	20	4	Entrée au plafond avec 2 dévoiements de 30°	L1 + L2 + (2 x 0.3 m) ≤ LM.

(1) - Hors terminal

Perte de charge :

C33
¤ **Coude à 90°** = 1 m de conduit droit
¤ **Coude à 45°** = 0.5 m de conduit droit.

C93 - Conduit d'évacuation existant :
¤ **Dévoiement à 45°** = 0.5 m de conduit droit.
¤ **Coude à 30°** = 0.3 m de conduit droit.

fig. 8 - Possibilités de raccordement (type C33, C93)

▼ Conduit de raccordement ventouse collective C10, C43p (3CEp)

■ Ventouse concentrique collective

Étant équipée d'un clapet anti retour, la chaudière est compatible 3CEp.

Le conduit de raccordement entre la chaudière et le conduit de fumisterie collectif doit obligatoirement être choisi parmi les réf. indiquées (C10 / C43p) dans le § "Colisage".

La chaudière est compatible uniquement avec les conduits de fumisterie (cf. § "Liste des produits compatibles").

Pour raccorder la chaudière à un conduit collectif, il est nécessaire de procéder à un dimensionnement. Ce calcul permet de valider la compatibilité de la chaudière avec le conduit de fumisterie (pression maximale à puissance maxi, pression maximale à puissance mini, débit et T° des fumées. Voir § "Caractéristiques générales").

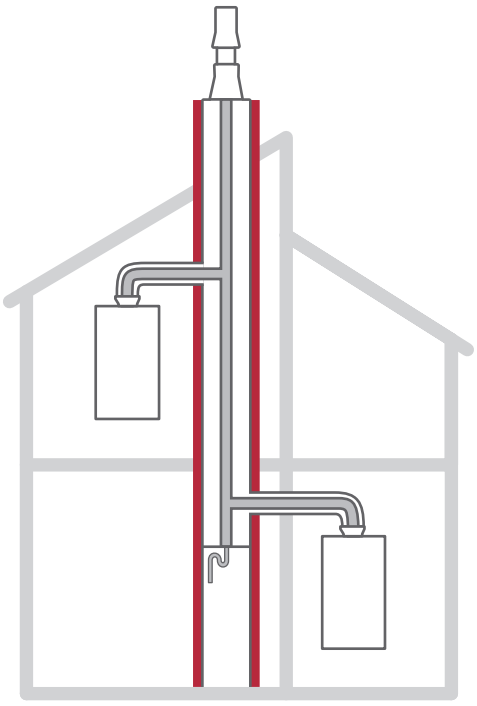

fig. 9 - Possibilités de raccordement (type C43p)

Spécification C(10) :

Régler le paramètre Configuration C10 sur *Marche* (Menu Configuration chaudière).

Lorsque la chaudière n'est pas raccordée à la fumisterie, le conduit doit être obturé.



Coller les deux étiquettes information C(10) sur le conduit fumisterie et la chaudière.

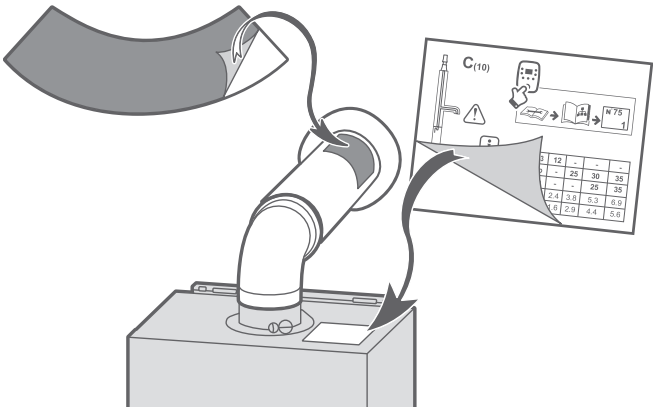

▼ Conduit cheminée B23, B23p

Conduit d'évacuation cheminée

■ Réglementation

Le conduit d'évacuation doit être bien dimensionné.

Le conduit ne doit être raccordé qu'à un seul appareil.

Le conduit doit être étanche à l'eau.

Le conduit doit avoir une bonne isolation thermique.

■ Type B23p

L'entrée du conduit de fumée doit se trouver :

- soit dans le local où est situé l'appareil,
- soit dans un local adjacent.

Dans ce cas, il doit être accolé à la paroi séparatrice des deux locaux de façon à permettre un raccordement direct au travers de cette paroi.

La traversée de la première paroi doit être réalisée de façon étanche.

Lors de la traversée d'autres parois, aucun système d'étanchéité ne doit être mis en oeuvre afin que l'espace annulaire paroi / conduit soit totalement libre.

La distance entre la paroi extérieure du conduit d'évacuation des produits de combustion et les parois du conduit de cheminée doit être supérieure à 20 mm.

L'espace entre le conduit d'évacuation et le conduit de cheminée doit être mis en communication en partie haute avec l'extérieur, directement par une ouverture d'au moins 100 cm².

Conduit de raccordement cheminée

Rappel : Il est obligatoire d'utiliser un kit cheminée avec conduit concentrique : le conduit d'évacuation des gaz brûlés étant entouré par le conduit d'amenée d'air comburant.

Le conduit de raccordement doit être réalisé conformément à la réglementation en vigueur.

La section du conduit de raccordement ne doit pas être inférieure à celle de la buse de sortie de l'appareil.

Le conduit de raccordement doit être démontable.

La longueur horizontale du conduit de raccordement doit être inférieure à 3 m.

La buse d'évacuation sera raccordée au conduit de manière étanche.

Le conduit de raccordement doit résister aux produits de combustion, aux condensats et à des températures de fumées d'au moins 120 °C.

L'utilisation des conduits de raccordement en aluminium est interdite.

Il est nécessaire d'utiliser un conduit concentrique depuis l'appareil jusqu'à l'aspiration d'air (plaque de finition).

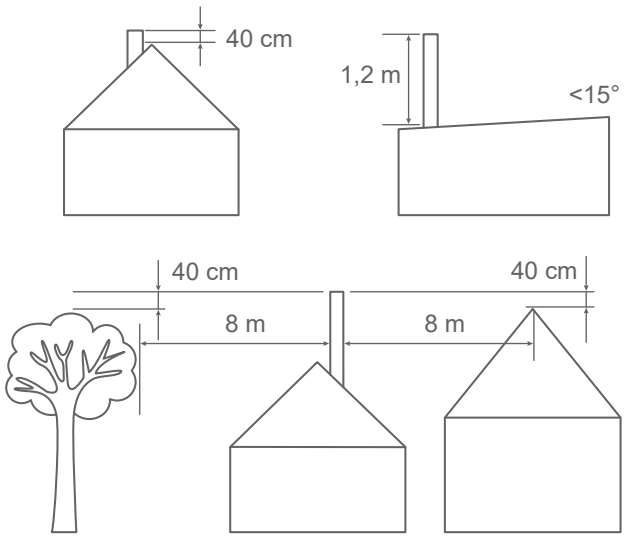

fig. 10 - Hauteur de la souche du conduit d'évacuation

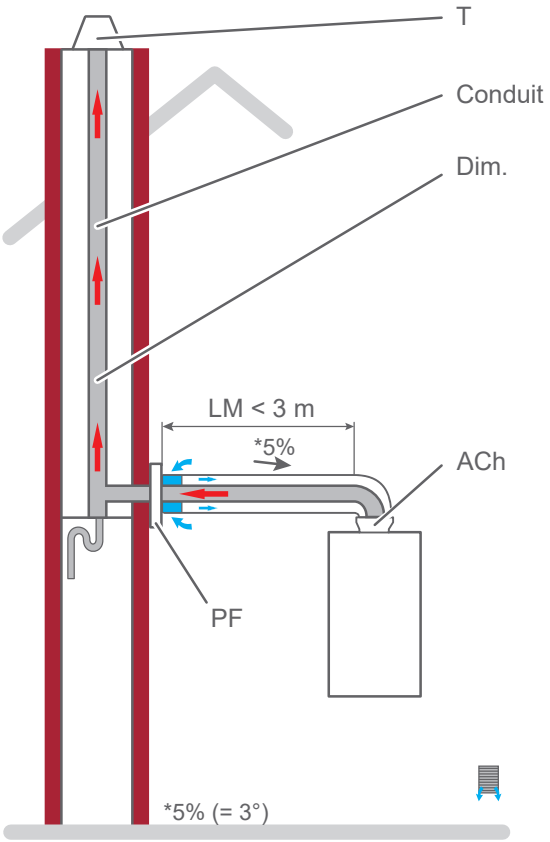

Légende

T - Terminal

Conduit - Conduit flexible ou rigide

Dim - Dimensions du conduit calculées selon les réglementations en vigueur et la pression maximum disponible à la base

ACh - Adaptateur cheminée (Ø 60/100 à Ø 80/125)

PF - Plaque de finition

fig. 11 - Possibilités de raccordement (type B23/B23p)

Raccordement hydraulique / Gaz

Rappel - voir :

“Produits de nettoyage conseillés”, “Eau de chauffage”, “Eau chaude sanitaire”, page 2

“Schémas hydrauliques de principe”, page 72

Utiliser le gabarit fourni avec la barrette de robinets, *page 74*.

▶ Rinçage de l’installation

Avant de raccorder la barrette de robinets sur l’installation, rincer correctement le réseau chauffage pour éliminer les particules qui pourraient compromettre le bon fonctionnement de l’appareil.

Ne pas utiliser de solvant ou d’hydrocarbure aromatique (essence, pétrole, etc.).

■ Installation ancienne :

Il est recommandé d’installer (sur le retour de la chaudière et au point bas) un pot à boues de capacité suffisante et muni d’une vidange, afin de recueillir et évacuer les impuretés.

En cas de désembouage de l’installation, la pose d’un pot à boues est obligatoire. La garantie du corps de chauffe et des composants hydrauliques sera exclue en cas d’absence d’un pot à boues.

Il est recommandé d’ajouter un produit de traitement des boues.

Un filtre peut également être installé près de la chaudière.

Effectuer plusieurs opérations de rinçage de l’installation, avant de procéder au remplissage définitif.

■ Installation avec plancher / plafond chauffant :

Il est recommandé d’ajouter un produit de traitement des boues.

▶ Tuyauteries

▼ Circuit gaz

Le raccordement de l’appareil sur le réseau de distribution gaz doit être réalisé conformément à la réglementation en vigueur. Le diamètre de la tuyauterie sera calculé en fonction des débits et de la pression du réseau.

▼ Circuit chauffage

Calculer le diamètre des tuyauteries en fonction des débits et longueurs des réseaux hydrauliques.

■ Installation avec plancher / plafond chauffant direct :

Il est recommandé de faire un départ chaudière en cuivre. La sécurité plancher chauffant doit être installée le plus loin possible de la chaudière.

▼ Circuit sanitaire

Précautions contre le tartre (installer un appareil anti-tartre si nécessaire).

▶ Pose de la chaudière

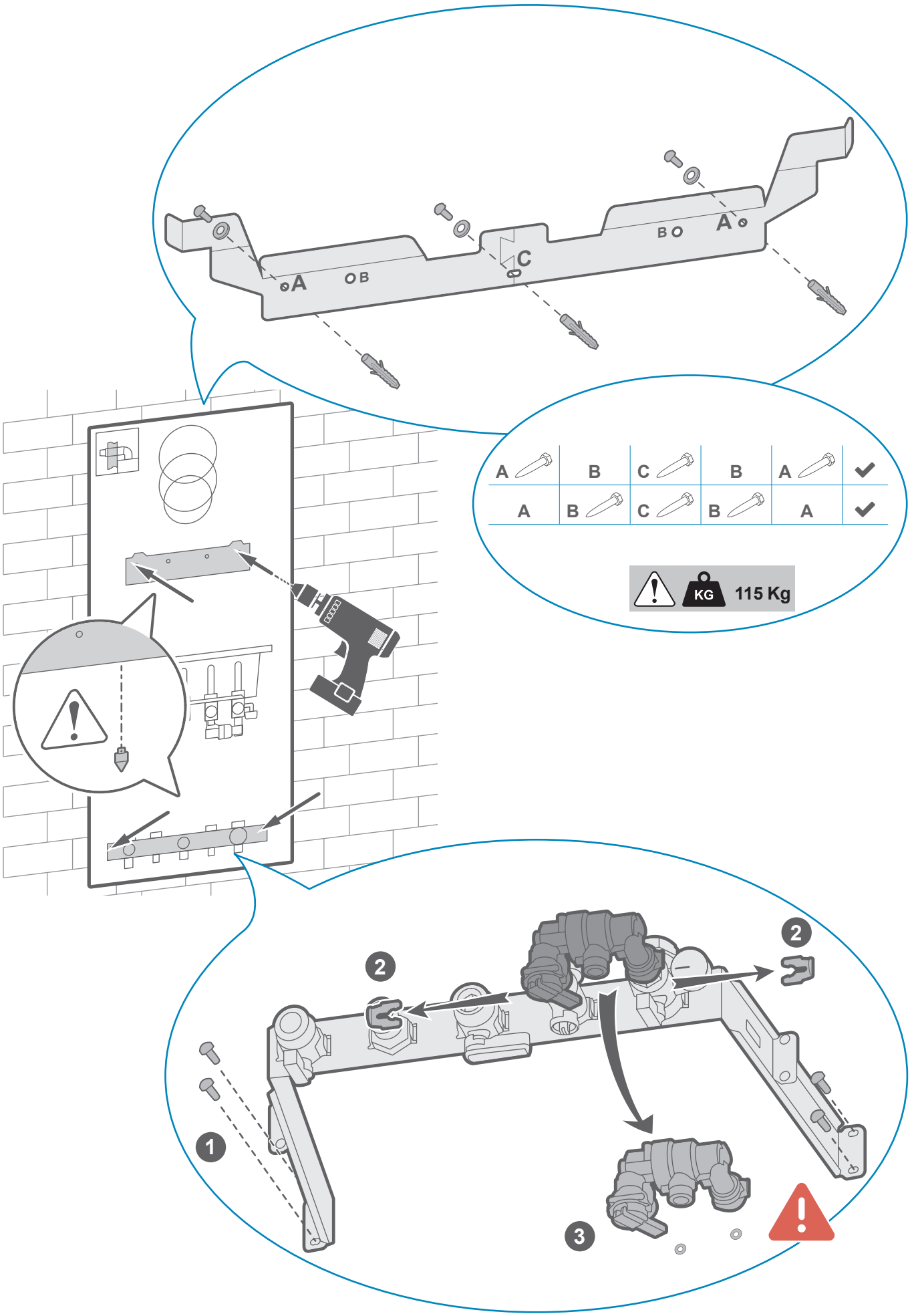

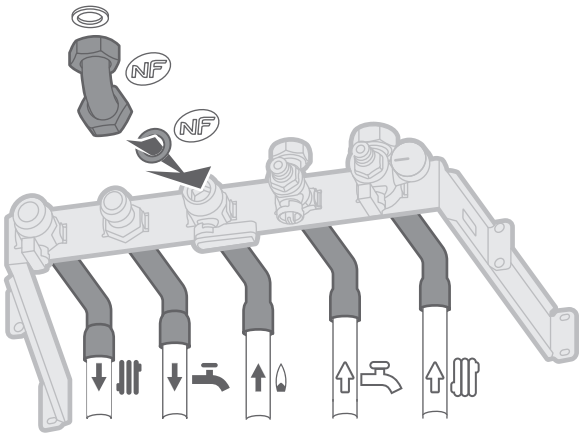

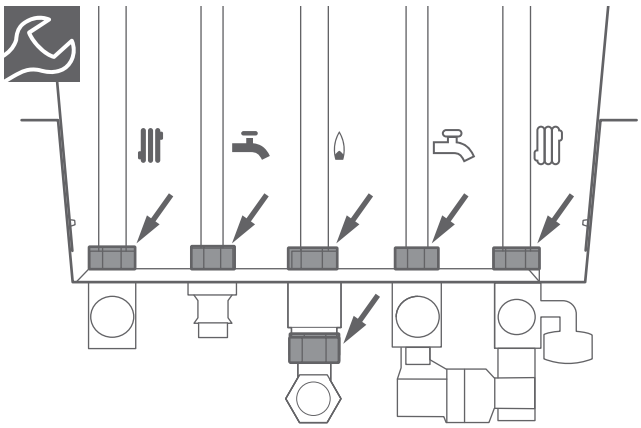

	Ø 18mm	30 Nm.
	Ø 18mm	25 → 35 Nm.
	Ø 14mm	15 → 20 Nm.

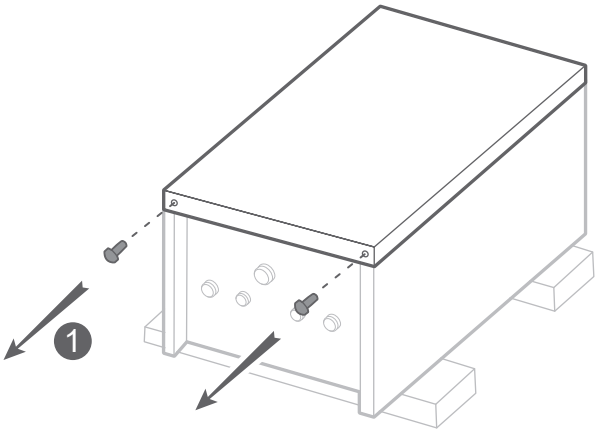

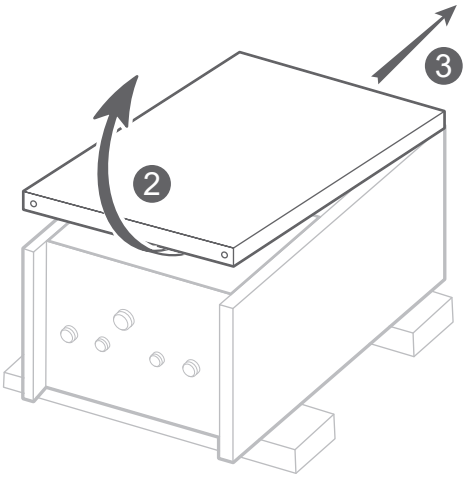

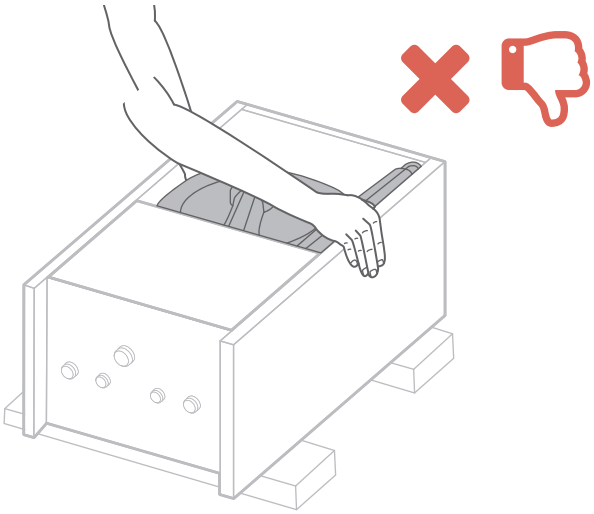

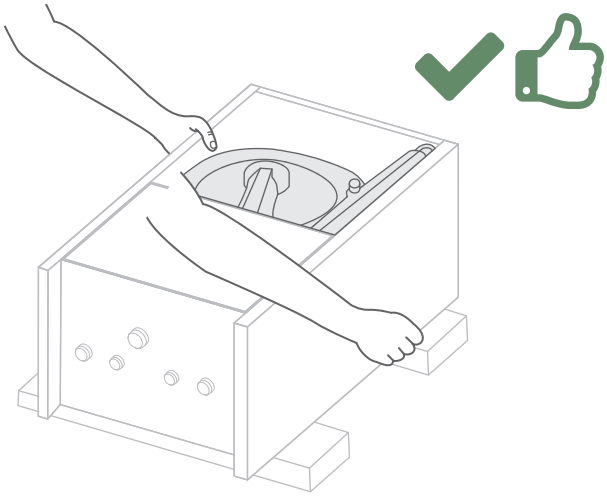

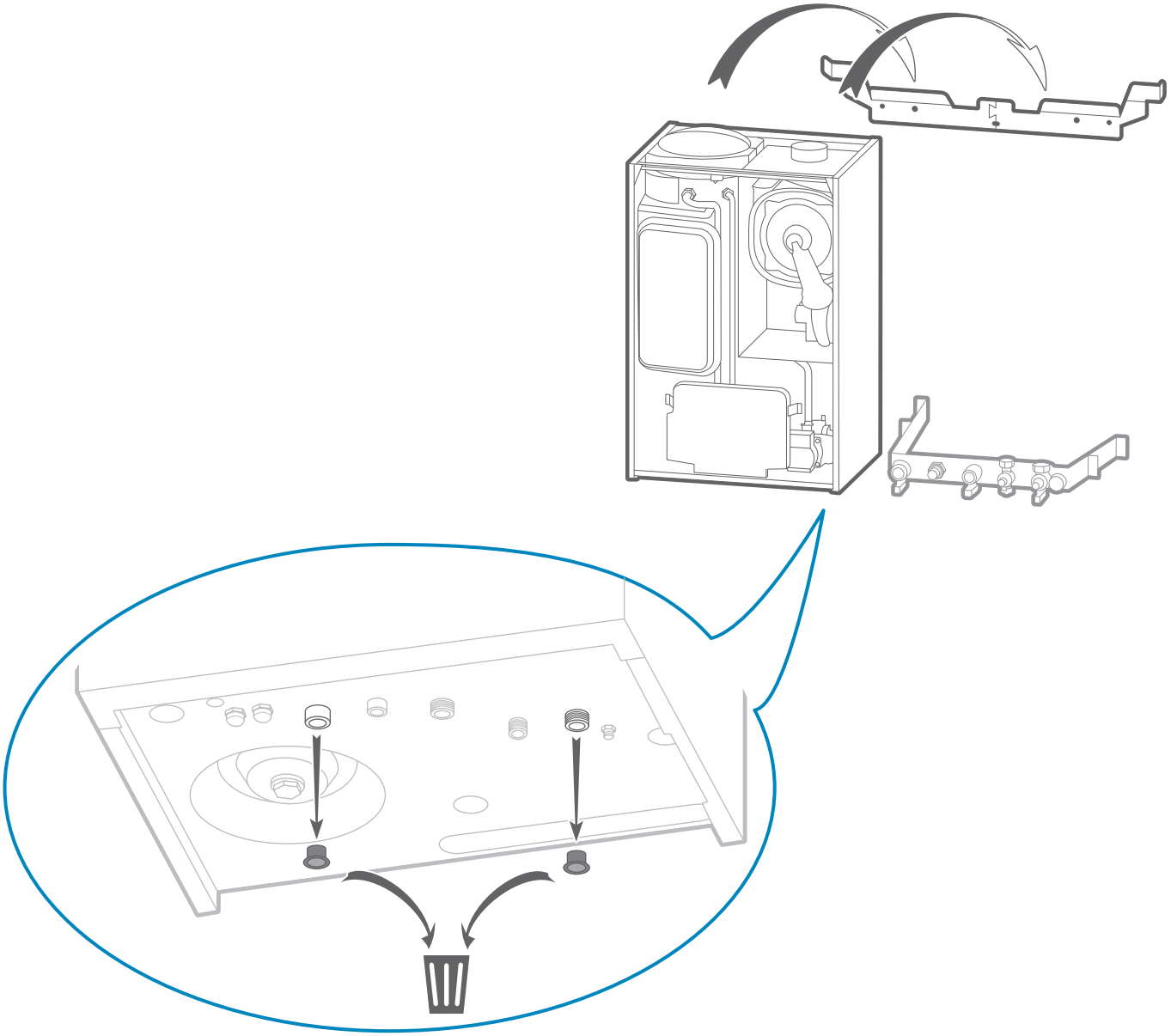

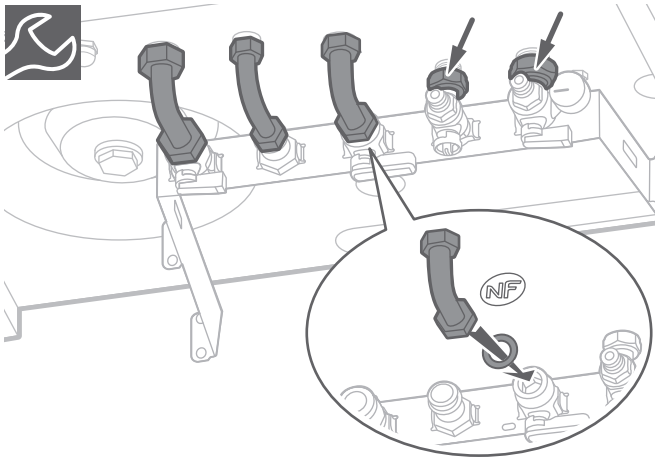

	Ø 18mm	30 Nm.
	Ø 18mm	25 → 35 Nm.
	Ø 14mm	15 → 20 Nm.

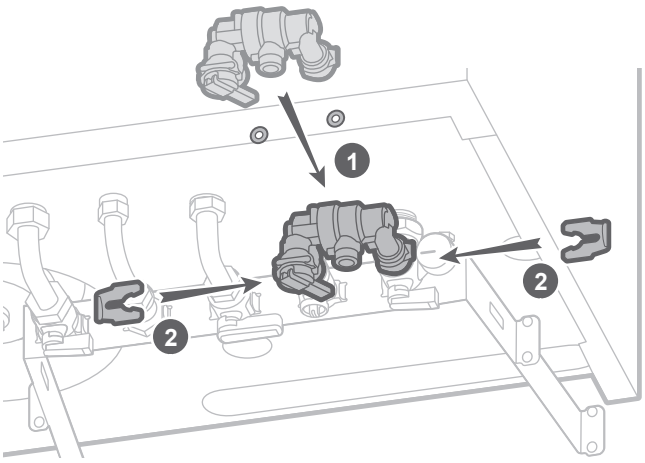

▶ Raccordements des évacuations

Le disconnecteur est intégré sur la barrette de robinets et doit être raccordé à une canalisation d'eaux usées. Il n'est pas indispensable d'installer un groupe de sécurité taré à 10 bar sur l'arrivée d'eau froide. Toutefois, il est recommandé que la pression n'excède pas 4 bars. En cas de doute, installer un réducteur de pression.

Un système de récupération de condensats est intégré à l'appareil. Il doit être raccordé à l'égout via un siphon. Utiliser un tuyau résistant aux condensats acides et s'assurer qu'il n'est pas plié. Le raccordement à l'égout ne doit pas être étanche, il est nécessaire de laisser un passage d'air.

Raccorder l'évacuation de la soupape de sécurité à l'égout.

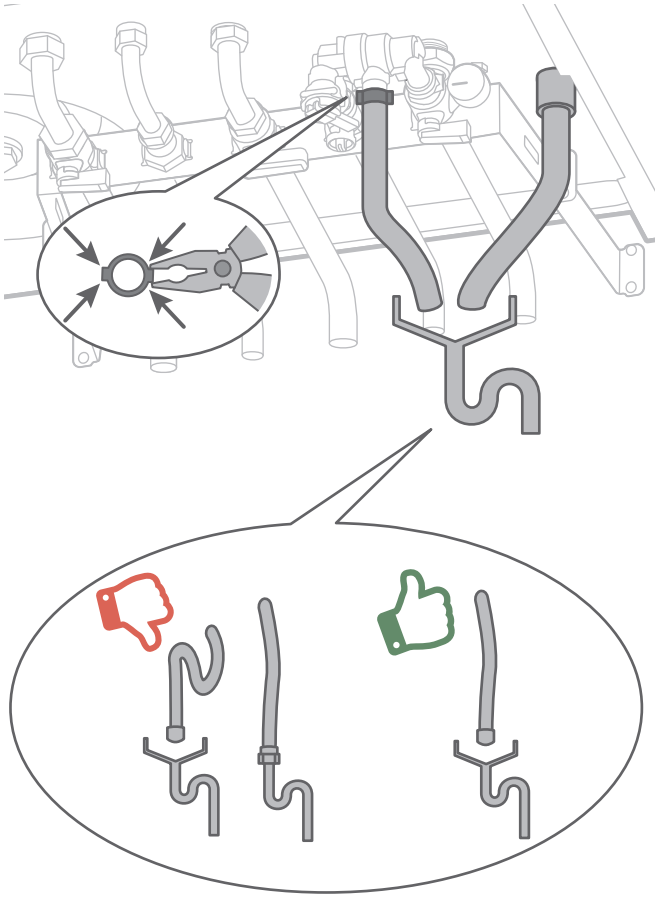

fig. 12 - Raccordements des évacuations

▶ Remplissage du siphon

S'assurer que le siphon est raccordé à l'égout.

⚠ **Avant de raccorder le conduit fumée, verser 15 cl d'eau dans l'orifice d'évacuation des fumées ou remplir le siphon amovible.**

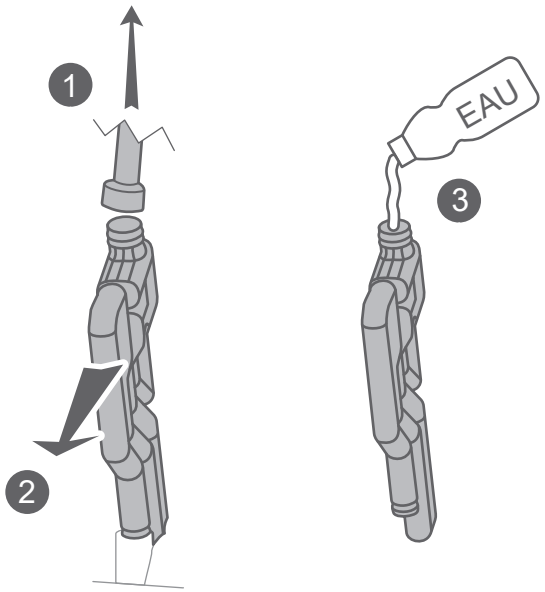

fig. 13 - Remplissage du siphon

Raccordement électrique

Avant toute intervention, s'assurer que l'alimentation électrique générale est coupée.

L'installation électrique doit être réalisée conformément à la réglementation en vigueur.



Respecter les distances de sécurité entre les câbles TBTS et BT (puissance).

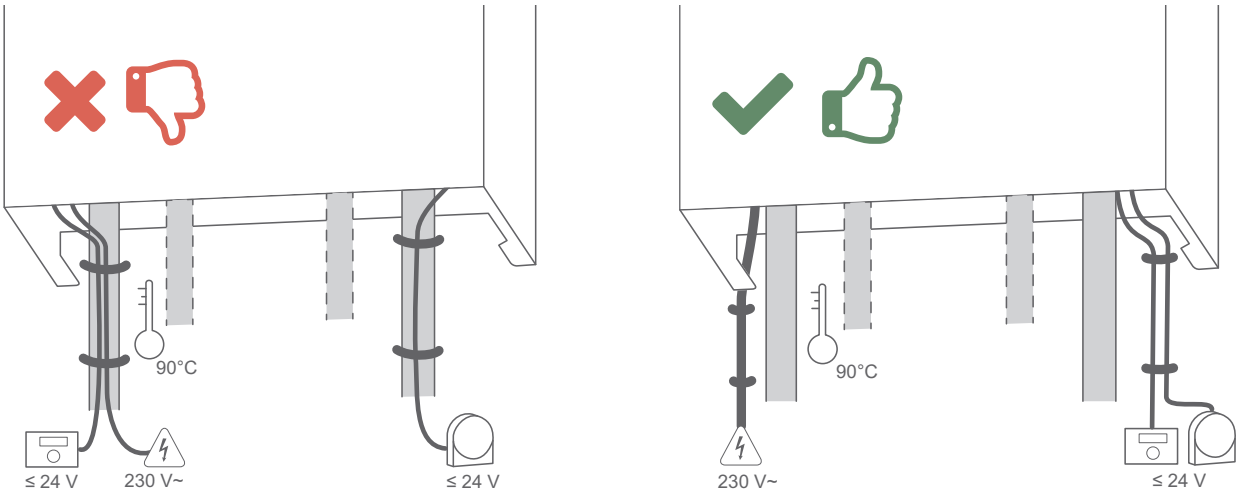

fig. 14 - Chemin de câbles

Le plan de câblage électrique est détaillé *page 73*

Les sections de câble sont données à titre indicatif et ne dispensent pas l'installateur de vérifier que ces sections correspondent aux besoins et répondent aux normes en vigueur.

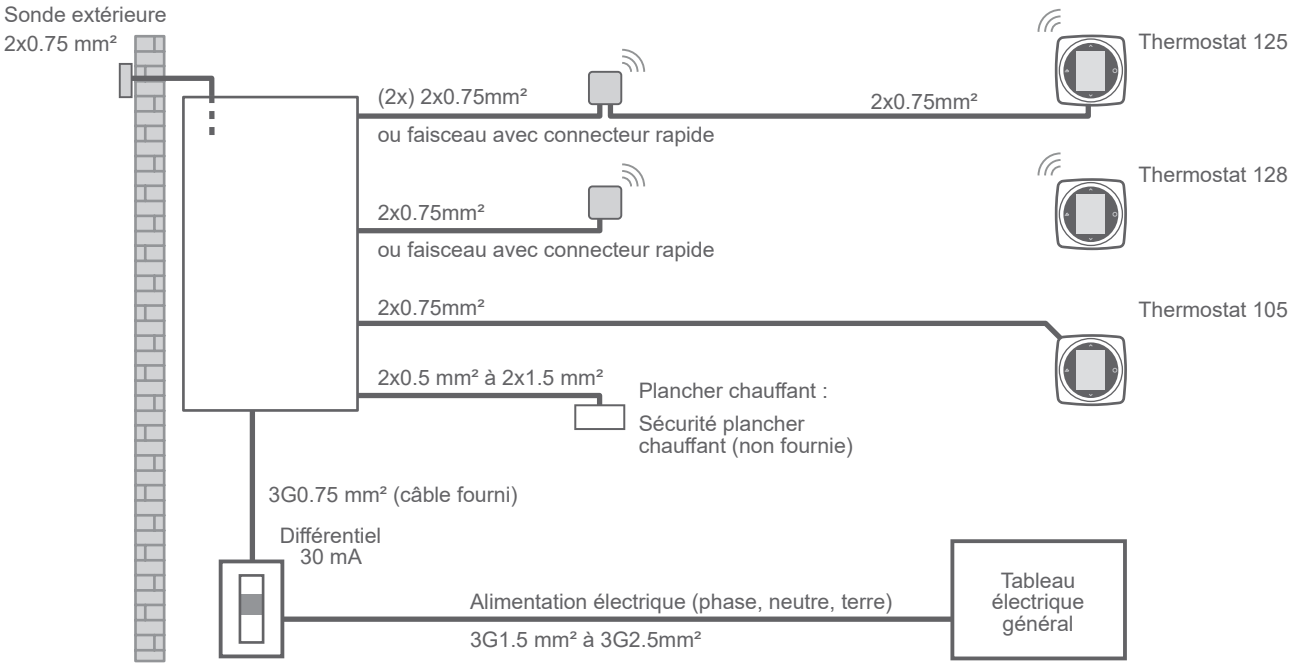

fig. 15 - Schéma d'ensemble des raccordements électriques

Borniers installateur

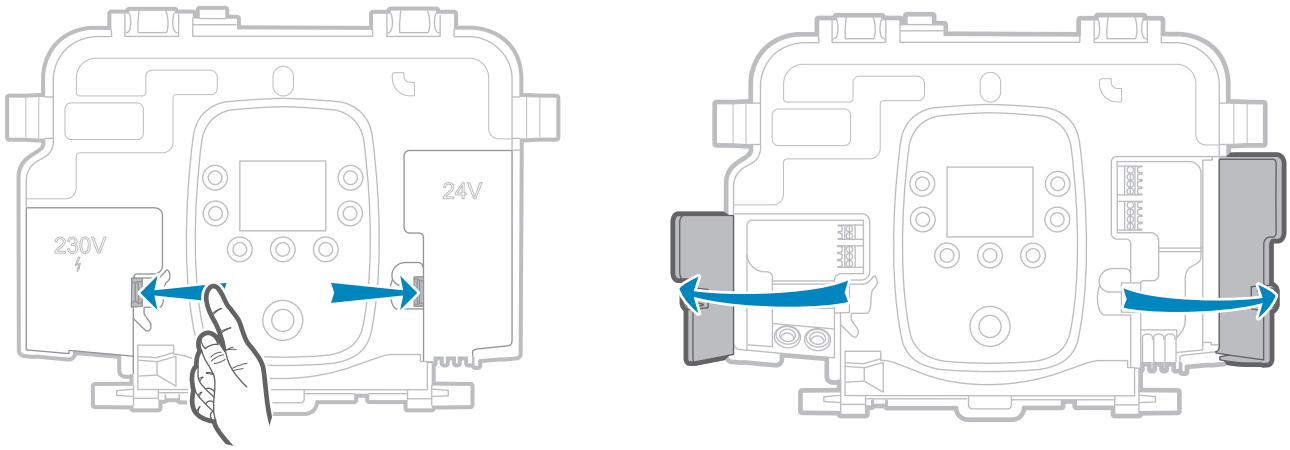

fig. 16 - Accès borniers

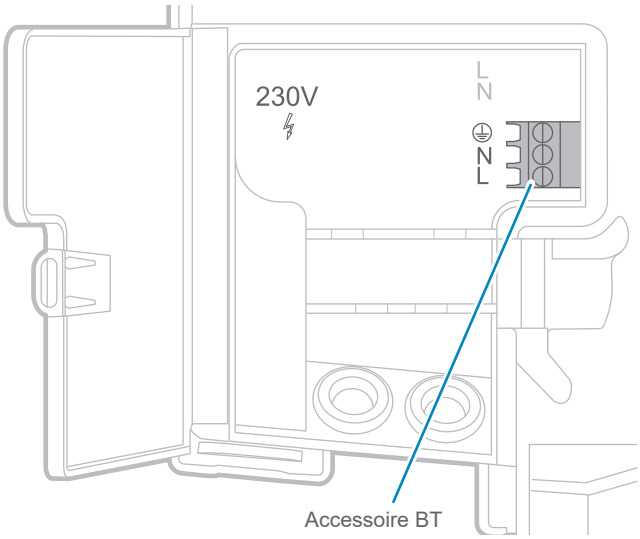

fig. 17 - Borniers BT

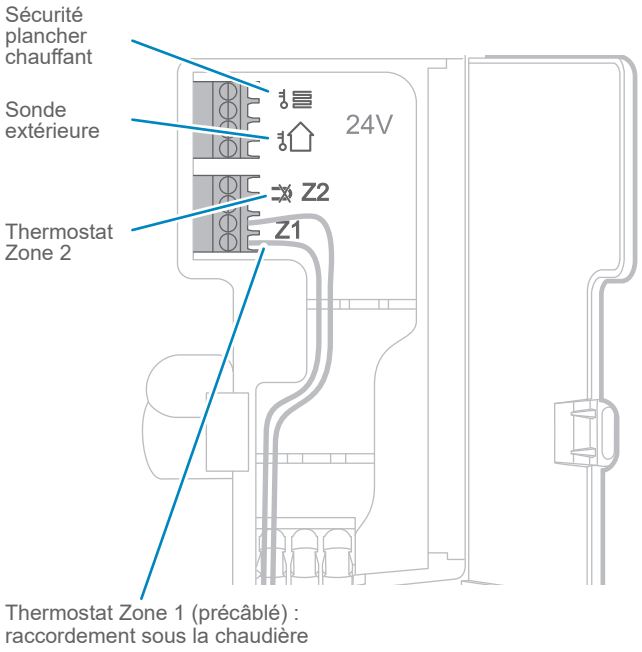

fig. 18 - Borniers TBTS

Accessoires BT

Connecteur disponible pour l'alimentation électrique d'un accessoire. (*fig. 17*)

La puissance maximum est 500 W.

Disconnecteur à remplissage automatique

Connecteur 2 bornes fourni avec le kit.

Ne pas utiliser le connecteur BT 3 bornes.

■ Raccordements TBTS

Utiliser un câble souple de 2x1.5 mm² maximum.

Chaudière

- Installer un disjoncteur bipolaire à l'extérieur de la chaudière.
- Raccorder le câble d'alimentation (caractéristiques du câble d'alimentation : 3G0.75 mm² H05V2V2F - longueur : 1.3 m).

Si le câble d'alimentation est trop court, voir *page 59*

▶ Thermostat

▼ Interface thermostat modulant 125 / 128

➔ Installation et raccordement rapide en zone 1

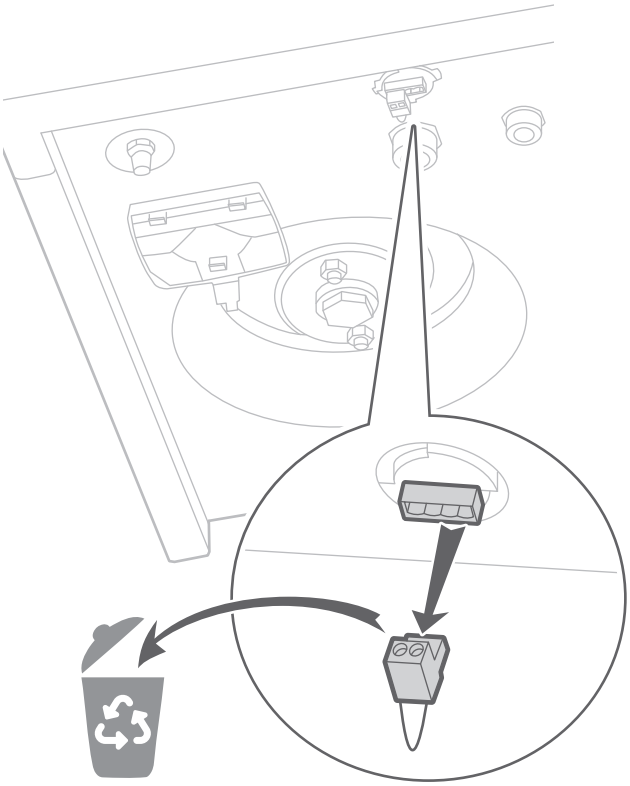

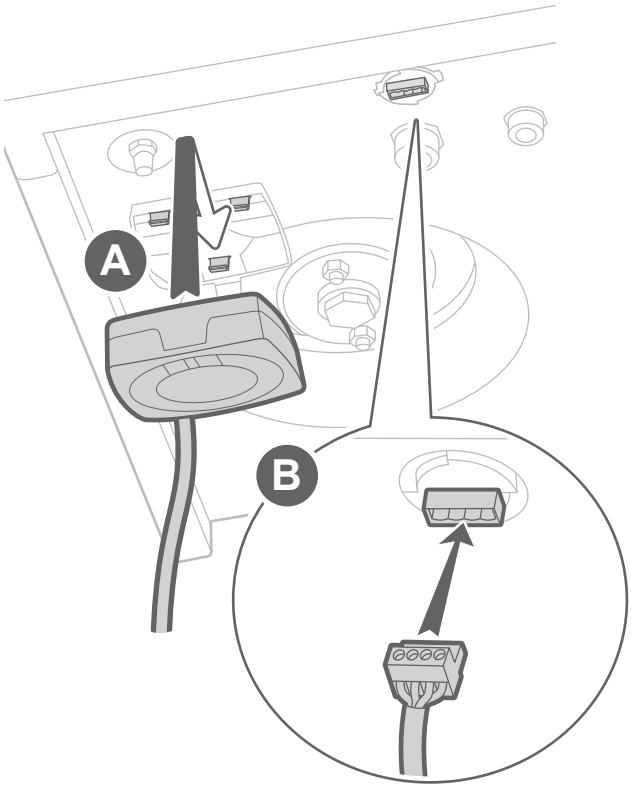

➔ Installation et raccordement en zone 2

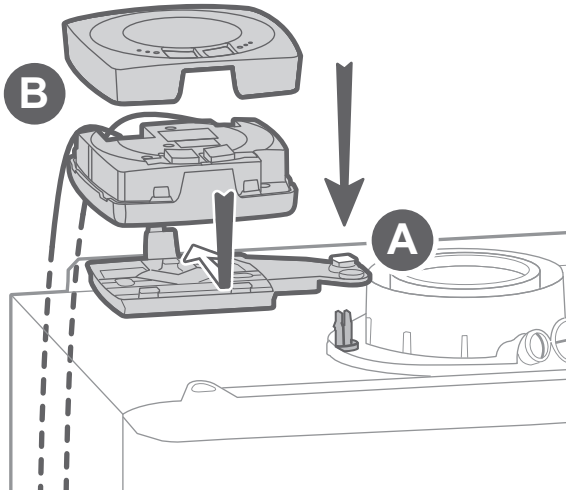

Pour le raccordement,
- Alimentation, voir *“Borniers BT”* et
- Communication, voir *“Borniers TBTS”, page 27*.

▼ Thermostat 105 / autre thermostat

➔ Zone 1

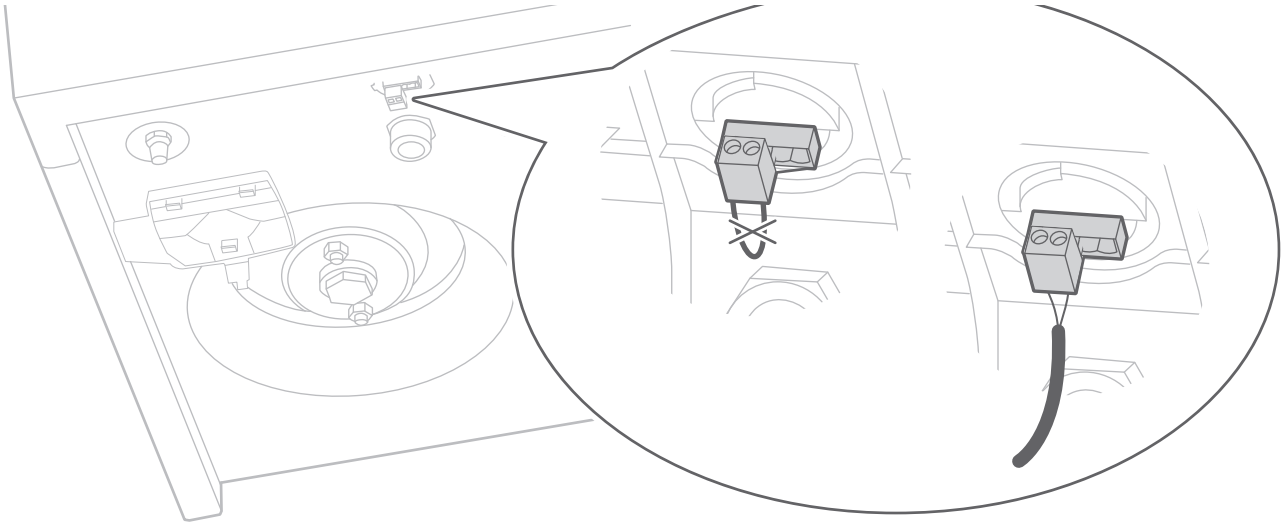

➔ Zone 2

Pour le raccordement,

- Alimentation, voir *"Borniers BT"* et
- Communication, voir *"Borniers TBTS", page 27*.

▶ Sonde extérieure

Placer la sonde sur la façade la plus défavorisée, en général la façade nord ou nord-ouest. Elle ne doit en aucun cas être exposée au soleil matinal. Elle sera installée de manière à être facilement accessible mais au minimum à 2,5 m du sol.

Il faut impérativement éviter les sources de chaleur comme les cheminées, les parties supérieures des portes et des fenêtres, la proximité des bouches d'extraction, les dessous de balcons et d'avant-toits, qui isoleraient la sonde des variations de la température de l'air extérieur.

Raccorder la sonde extérieure sur la borne .

▶ Sécurité plancher / plafond chauffant (non fournie)

Brancher la sécurité thermique plancher / plafond chauffant sur le connecteur .

Dans le cas d'une installation avec 2 plancher / plafonds chauffants, les 2 sécurités thermiques doivent être installées en série.

Afin d'éviter les déclenchements intempestifs après un fonctionnement sanitaire, placer la sécurité plancher / plafond chauffant le plus loin possible de l'appareil sur la tuyauterie départ du circuit plancher / plafond.

La sécurité thermique plancher / plafond chauffant doit être de type "normalement fermée".

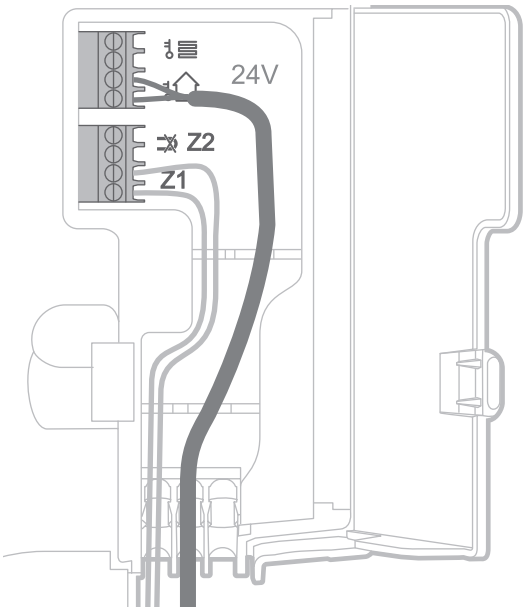

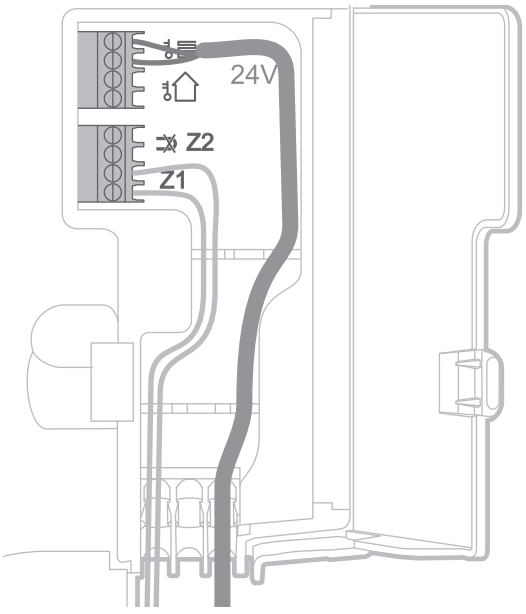

Interface régulation

Interface utilisateur

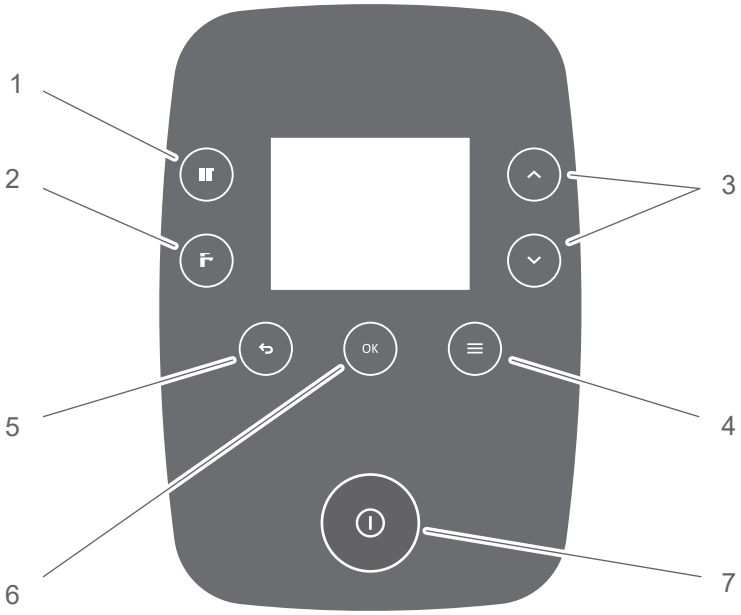

N°	Fonctions	Description
1	Chauffage	Affichage de l'activité du circuit chauffage zone 1 (OFF ou température de départ réglable)* Affichage de l'activité du circuit chauffage zone 2 (OFF ou température de départ réglable)*
2	ECS	Affichage de l'activité du circuit ECS (OFF ou température de départ)
3	Défilement Réglage	Navigation dans les menus Réglage des valeurs modifiables
4	Menu	Accès au menu principal
5	Retour	Retour en arrière
6	OK	Validation
7		Interrupteur marche / arrêt

* si thermostat, la température de départ est réglable uniquement sur le thermostat

⚠ **Ne pas couper l'alimentation générale (hors opération de maintenance) afin d'assurer les fonctions de protection de l'appareil (ex. programme de dégrippage).**

Accès menu installateur

Appuyez sur la touche Menu (4), puis **Paramètres > Menu installateur**.

Certains paramètres (ou menus) peuvent ne pas apparaître. Ils dépendent de la configuration de l'installation (selon option).

▶ Description de l’affichage.

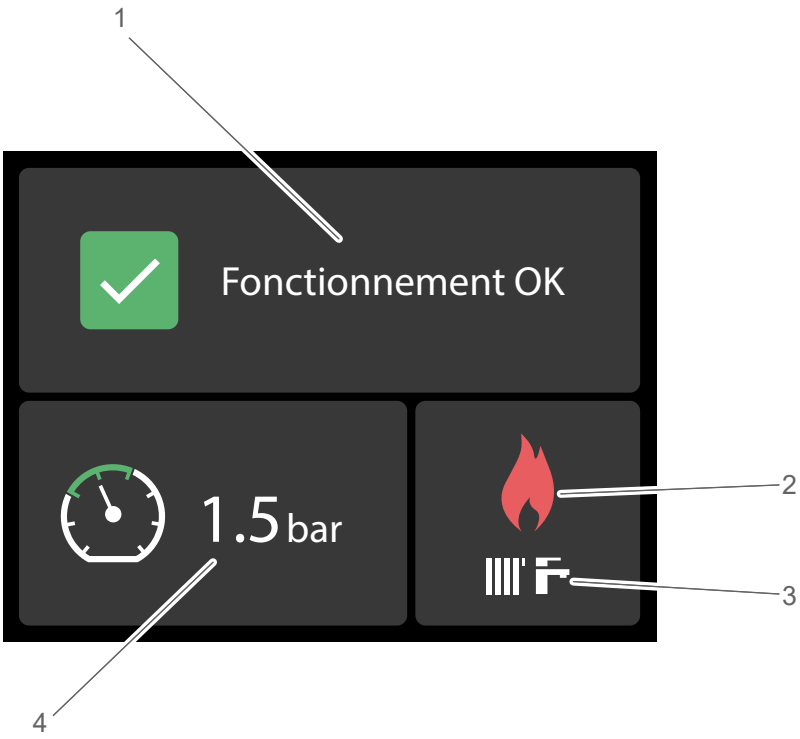

1 - État de la chaudière : Fonctionnement OK, Erreur, Calibration en cours, Remplissage en cours, Air-purge en cours, Mode test en cours, Non calibrée

2 - Activité brûleur

3 - Activité de la chaudière (chauffage ou ECS)

4 - Pression de la chaudière

Certains paramètres (ou menus) peuvent ne pas apparaître. Ils dépendent de la configuration de l’installation (selon option).

Mise en service

▶ Remplissage et purge manuelle

- Ajuster la pression en air du vase d'expansion avant le remplissage en eau de l'installation.

*Configuration installation**		
... sur 1 seul niveau	avec un étage	avec deux étages
Pression du vase d'expansion		
0.7 bar	1.0** bar	1.3 bar

* Différence de niveau entre la chaudière et l'installation chauffage.
** Pression du vase d'expansion par défaut.

- Ouvrir tous les radiateurs de l'installation et régler les robinets thermostatiques (T° maxi).
- Sur la barrette de robinets : ouvrir les vannes Départ et Retour (D et R) chauffage. Ouvrir le robinet EFS.
- Ouvrir la vanne du disconnecteur.
- Ouvrir progressivement le purgeur manuel (PM) jusqu'à ce que le jet d'eau s'écoule de manière continue. Fermer complètement le purgeur (8 tours).
- Fermer la vanne du disconnecteur quand la pression au manomètre se situe dans la zone verte.

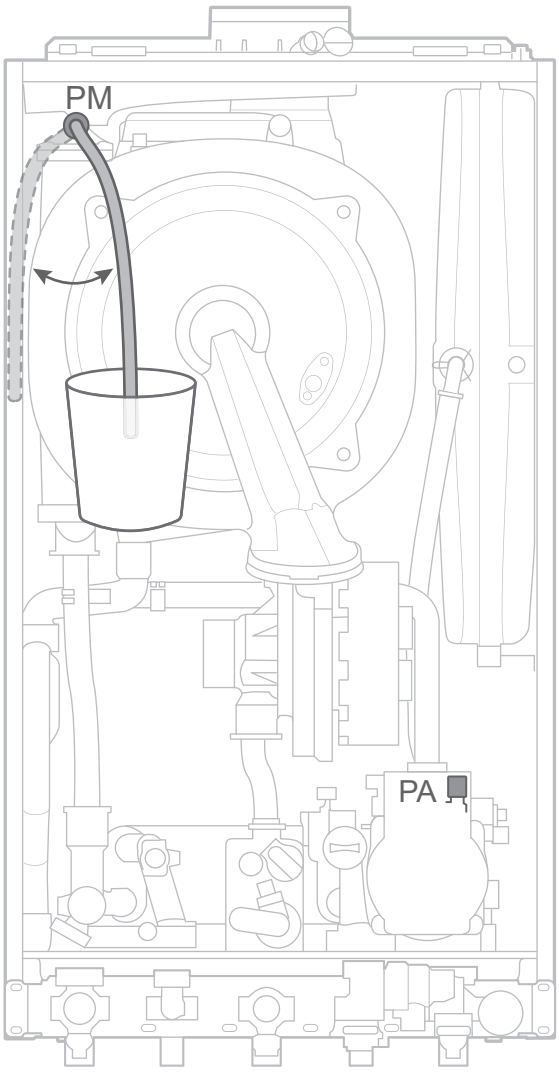

PM : purgeur manuel
(purgeur totalement ouvert : 8 tours environ)
(en fonctionnement, il doit toujours rester fermé)

PA : purgeur automatique
(en fonctionnement, il doit toujours rester ouvert)

fig. 19 - Purgeurs

▶ Contrôles avant mise en service

▼ Siphon

S'assurer que le siphon est rempli. Sinon voir *"Remplissage du siphon", page 25*.

▼ Circuit gaz

- Vérifier que les raccords sont bien serrés.
- Ouvrir la vanne gaz, purger les canalisations et vérifier l'étanchéité (selon NF DTU 61.1-P3) avec par exemple un produit moussant. en amont du bloc gaz.
- Vérifier que la pression gaz à l'arrêt au réseau est supérieure ou égale aux valeurs indiquées ci dessous :

Type de Gaz	*Pression d'alimentation (à l'arrêt)*
G20	≥ 20 mbar
20%H2	
G25	≥ 25 mbar
G31	≥ 37 mbar

▼ Fumisterie

Vérifier que les raccordements des conduits sont correctement assemblés pour assurer l'étanchéité.

▼ Circuit électrique

Vérifier que la polarité phase-neutre de l'alimentation électrique est respectée.

Vérifier que tous les matériels sont branchés sur les bornes de raccordement adéquates.

Vérifier que les passe-câbles sont bien en place sur le coffret électrique afin de garantir son étanchéité à l'eau.

▶ Première mise sous tension

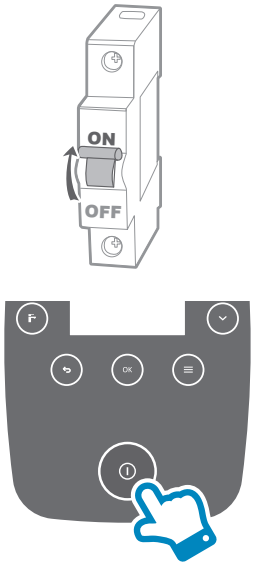

Spécification C(10)

Régler le paramètre Configuration C10 sur *Marche*.

▶ Première mise en service

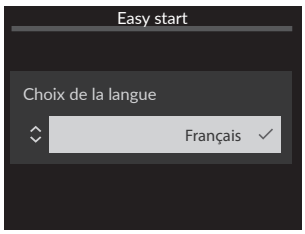

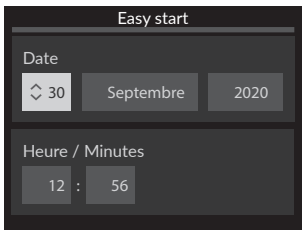

Paramétrer la langue et la date.

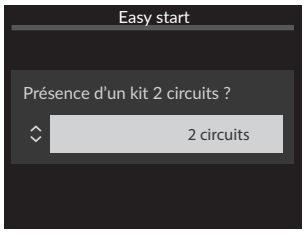

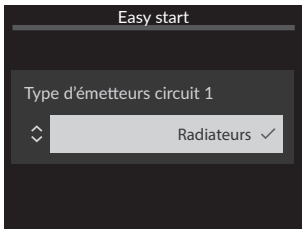

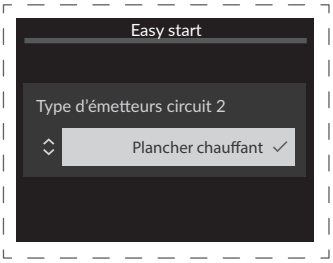

Indiquer s'il y a un kit 2 zones et définir les émetteurs de chaque zone.

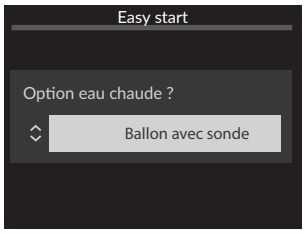

Régler l'option de ballon.

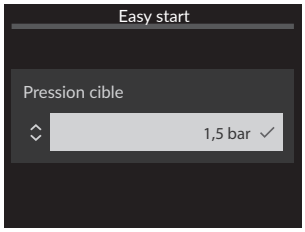

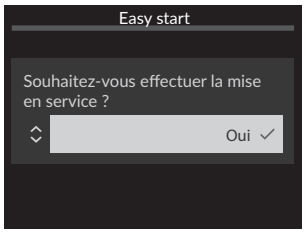

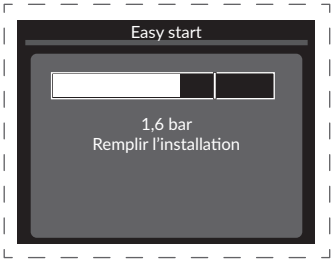

Définir le seuil de pression cible. Effectuer la mise en service. Effectuer un remplissage manuel si nécessaire.

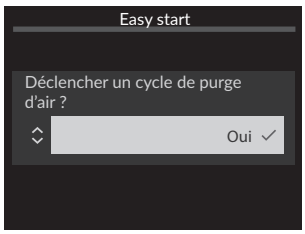

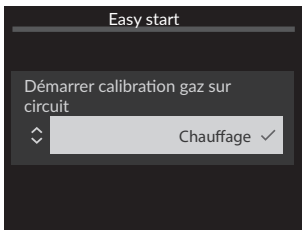

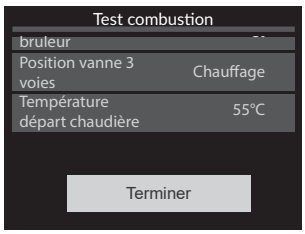

Démarrer le cycle de purge. Lancer la calibration sur le circuit choisi. Effectuer le test de combustion (voir *page 36*). Quand le test est terminé, faire défiler l'écran du test de combustion jusqu'au bouton **Terminer**. Appuyer sur la touche **OK**.

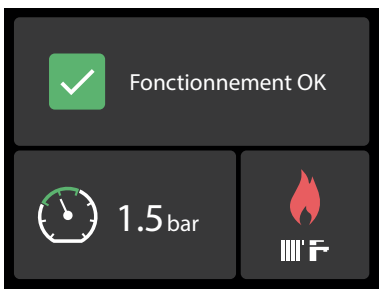

Il est possible de masquer les fenêtres pop-up en appuyant sur la touche Retour.

▼ Seuil de pression cible

*Configuration installation**		
... sur 1 seul niveau	avec un étage	avec deux étages
Pression d'eau		
1 bar	1.3 bar	1.6 bar

* Différence de niveau entre la chaudière et l'installation chauffage.

** Pression du vase d'expansion par défaut.

Si la pression sanitaire est insuffisante, prévoir l'installation d'un surpresseur.

▼ Purge automatique

Le cycle de purge dure environ 4 minutes. Ne jamais interrompre ce cycle.

Lors du cycle de purge, le circulateur alterne entre des phases de fonctionnement et des phases d'arrêt d'une durée de 5 secondes (5 s marche , 5 s arrêt...).

S'assurer que le purgeur automatique est bien ouvert (bouchon dévissé)

➔ La vanne directionnelle alterne : circuit chauffage / circuit sanitaire.

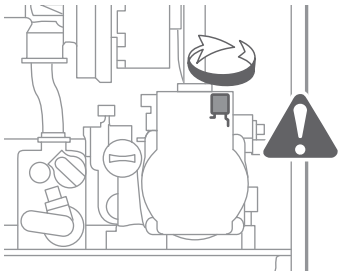

➔ Le circulateur démarre et s'arrête toutes les 5 secondes.

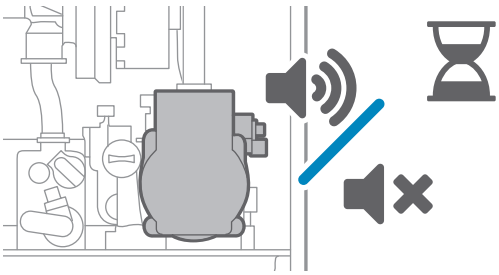

➔ Le ventilateur fonctionne.

▼ Mise en service

La mise en service n'est pas obligatoire. Si Non est choisi, l'écran retourne sur la page d'accueil. Une purge est déclenchée.

▼ Calibration

Le réglage de la combustion est :

- automatique pour pour les types de gaz G20, G25 et G31

- prédéfini (paramètre à régler) pour le gaz 20%H2

Ne pas installer l'analyseur de combustion. Laisser les bouchons en place pendant cette phase de démarrage.

Gaz G20, G25 et G31

La fonction Easy Gaz Control active le réglage automatique de la combustion en fonction du gaz fourni lors de la mise en service.



Si la calibration automatique échoue, effectuer une calibration manuelle :

Fonctions annexes > Vanne gaz > Calibration.

Gaz 20%H2

Faire une calibration manuelle (**Fonctions annexes** > **Réglages vanne gaz** > **Calibration**) et sélectionner G20 dans **Choix du type de gaz** :

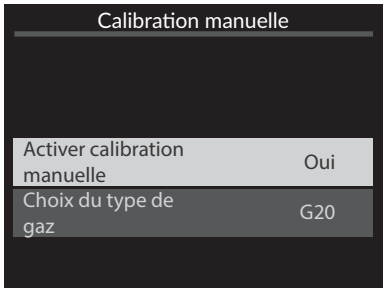

Dès que la calibration est terminée avec succès, l'interface affiche la pression du circuit chauffage.
Sur l'étiquette dédiée, cocher le gaz fourni correspondant à l'état de réglage de l'appareil.

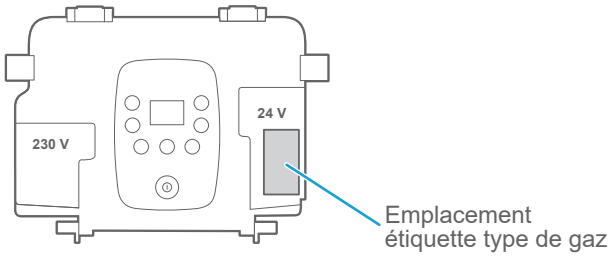

La séquence d'allumage peut nécessiter plusieurs tentatives.

Purger la canalisation gaz si nécessaire.

▶ Contrôle de combustion

Le contrôle de combustion ne doit être effectué que lorsque la calibration est terminée.

Si une nouvelle calibration doit être lancée, il est nécessaire de retirer l'analyseur et de fermer le bouchon.

Suite à la calibration automatique, la chaudière est réglée pour le gaz fourni. Faire un contrôle de combustion et ajuster le réglage (R2) si nécessaire.

Les valeurs sont données pour chaudière caisson de combustion fermé. Si caisson ouvert, modifier les valeurs comme suit :

O2 : + 0.3 %. L'O2 à la puissance minimale doit toujours être **supérieur ou égal** à l'O2 au puissance maximale.

CO2 : - 0.2 %. Le CO2 à la puissance minimale doit toujours être **inférieur ou égal** au CO2 à la puissance maximale.

20%H2 : gaz naturel enrichi de 0 à 20% d'hydrogène.

Contrôle de combustion O2 / CO2

		Puissance mini	*Puissance maxi*
G20 / G25	**O2**	5.9 % > x% > 3.8 %	5.7 % > x% > 3.2 %
	CO2	8.4 % < x% < 9.6 %	8.6 % < x% < 10.0 %
G31	**O2**	6.6 % > x% > 4.8 %	6.4 % > x% > 4.2 %
	CO2	9.4 % < x% < 10.6 %	9.6 % < x% < 11.0 %
20%H2	**O2**	6.8 % > x% > 3.8 %	6.6 % > x% > 3.2 %

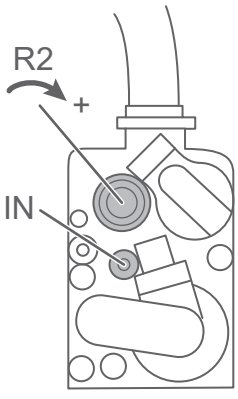

Légende

R2 - Réglage consigne régulateur de pression.
IN - Pression d'entrée gaz (réseau).

Contrôle de combustion
Fonctions annexes > **Test de combustion**

Chauffage

ECS

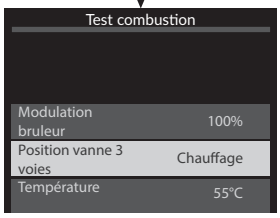

Ouvrir toutes les vannes des circuits de chauffage

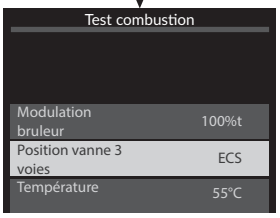

Ouvrir un robinet d'eau chaude au maximum

Laisser la température de l'eau se stabiliser

Régler le paramètre **Modulation brûleur** sur 100%

Contrôler le taux de O_2 et/ou de CO_2 à la puissance maximale

Taux hors des plages

20%HE
Contacter le service après-vente

Taux dans les plages

G20 G25 G31
Modifier le paramètre **Position vanne gaz** dans **Fonctions annexes** > **Ajustement position** et contrôler de nouveau O_2 et/ou CO_2

Taux hors des plages

Lancer une calibration manuelle
Fonctions annexes > **Réglages vanne gaz** > **Calibration manuelle**

Contrôler l'étanchéité des fumisteries

Taux dans les plages

Régler le paramètre **Modulation brûleur** sur 0%

Contrôler le taux de O_2 et/ou de CO_2 à la puissance minimale

Taux hors des plages

20%HE
Contacter le service après-vente

Taux dans les plages

G20 G25 G31
Ajuster doucement la consigne du régulateur de pression dans le sens horaire pour augmenter le CO_2

Faire défiler jusqu'à **Terminer** et appuyer sur **OK**

Régler le paramètre **Modulation brûleur** sur Max CH XX % (chauffage) ou 100% (ECS). Contrôler le taux de O_2 et/ou de CO_2 à la puissance maximale. Modifier si nécessaire.

Contrôle de combustion OK

Si un problème persiste, contacter le service après-vente.

▶ Changement de gaz

Dans le cas d'un changement de gaz, une nouvelle calibration du réglage de combustion sera nécessaire.

Raccorder l'appareil sur le réseau de distribution gaz conformément à la réglementation en vigueur. Le diamètre de la tuyauterie sera calculé en fonction des débits et de la pression du gaz.

- Vérifier que les raccords sont bien serrés.
- Ouvrir la vanne gaz, purger les canalisations et vérifier l'étanchéité en amont du bloc gaz.
- Vérifier que la **pression gaz à l'arrêt** au réseau est supérieure ou égale aux valeurs indiquées ci dessous :

Type de Gaz	*Pression d'alimentation (à l'arrêt)*
G 20	≥ 20 mbar
20%H2	
G 25	≥ 25 mbar
G 31	≥ 37 mbar

- Mettre l'appareil sous tension.
- **Gaz G20, G25 et G31 :** réaliser une calibration automatique (**Fonctions annexes** > **Réglages vanne gaz** > **Calibration automatique**).
- **Gaz 20%H2 :** réaliser une calibration manuelle (**Fonctions annexes** > **Réglages vanne gaz** > **Calibration manuelle**) et indiquer G20 dans **Choix du type de gaz**.
- Vérifier les paramètres de combustion (voir *"Contrôle de combustion", page 36*).

▶ Fonctionnement du circulateur

La vitesse du circulateur chauffage est réglable à l'aide de l'interface utilisateur.

Par défaut, le circulateur est réglé à la vitesse **1**.

Pressions et débits hydrauliques disponibles

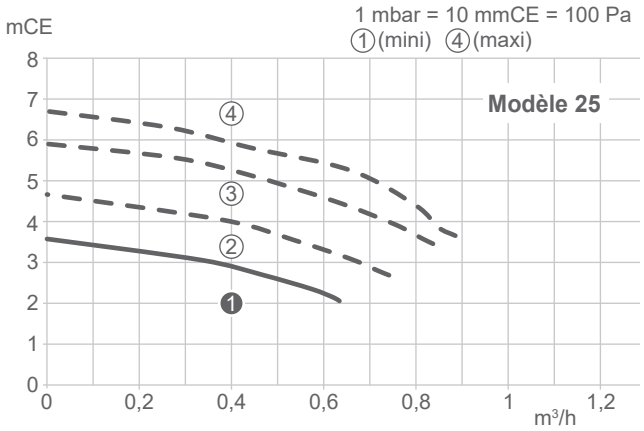

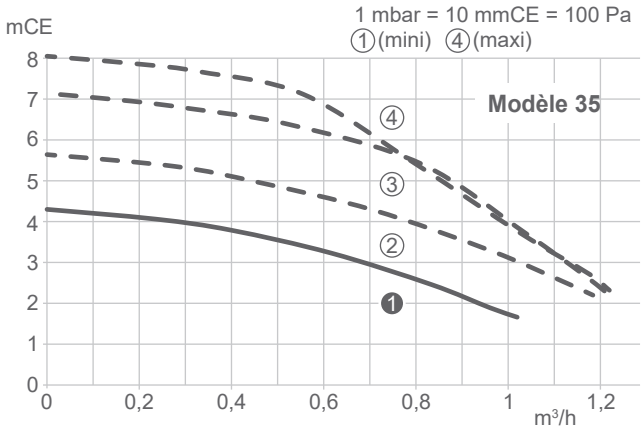

▶ Fonctionnement chauffage

▼ Avec thermostat 105,125 ou 128

Réception de la température par le thermostat

Le thermostat calcule la consigne de température de l'eau du circuit de chauffage et la communique à la chaudière.

Atlantic Smart Adapt

Un algorithme auto-adaptatif calcule la température de consigne de l'eau du circuit de chauffage en fonction de l'écart entre la consigne d'ambiance et la température d'ambiance.

■ Réglages sur la chaudière

Régler le type d'émetteur et la consigne de départ maxi dans **Circuit chauffage** > **Configuration circuit 1** (et **Configuration circuit 2** si nécessaire).

Plancher/plafond chauffant*	Radiateur basse température	Radiateurs classiques
50°C	60°C	80°C

* s'assurer que la sécurité plancher/plafond chauffant est raccordée.

■ Réglage sur le thermostat

- Choix du mode
- Réglage des consignes d'ambiance
- Réglage de la programmation horaire

➔ Se référer à la notice d'utilisation du thermostat.

▼ Autres configurations

SANS sonde extérieure

Régler le type d'émetteur et la consigne de départ maxi dans **Circuit chauffage** > **Configuration circuit 1** (et **Configuration circuit 2** si nécessaire).

Plancher/plafond chauffant*	Radiateur basse température	Radiateurs classiques
50°C	60°C	80°C

* s'assurer que la sécurité plancher/plafond chauffant est raccordée.

AVEC sonde extérieure

Le fonctionnement de la chaudière est asservi à la loi d'eau.

La température de consigne de l'eau du circuit de chauffage est ajustée en fonction de la température extérieure.

S'il y a des vannes thermostatiques sur l'installation, les ouvrir complètement.

Lors de l'installation, la loi d'eau doit être paramétrée en fonction des émetteurs de chauffage et de l'isolation du logement.

Les courbes de loi d'eau se réfèrent à une consigne d'ambiance égale à 20 °C (*fig. 20, page 41*). La pente de la loi d'eau détermine l'impact des variations de la température extérieure sur les variations de la température de départ chauffage.

Plus la pente est élevée, plus une faible diminution de température extérieure entraîne une augmentation importante de la température de départ de l'eau du circuit chauffage.

Le décalage (offset) de la loi d'eau modifie la température de départ de toutes les courbes, sans modification de la pente (*fig. 21*).

Les actions correctives en cas d'inconfort sont répertoriées dans le tableau (*fig. 22*).

■ Réglages sur la chaudière

Régler le type d'émetteur, la consigne de départ maxi, la pente de la loi d'eau et l'offset de la loi d'eau dans **Circuit chauffage** > **Configuration circuit 1** (et **Configuration circuit 2** si nécessaire).

	Plancher/plafond chauffant*	Radiateur basse température	Radiateurs classiques
Consigne de départ maxi	50°C	60°C	80°C
Pente de la loi d'eau	0.25 ... 0.5	0.5 ... 1.25	1.25 ... 3
Offset de la loi d'eau	0	0	0

* s'assurer que la sécurité plancher/plafond chauffant est raccordée.

Il .est possible de modifier l'offset de la loi d'eau depuis l'écran de chauffage de plus ou moins 5°C.

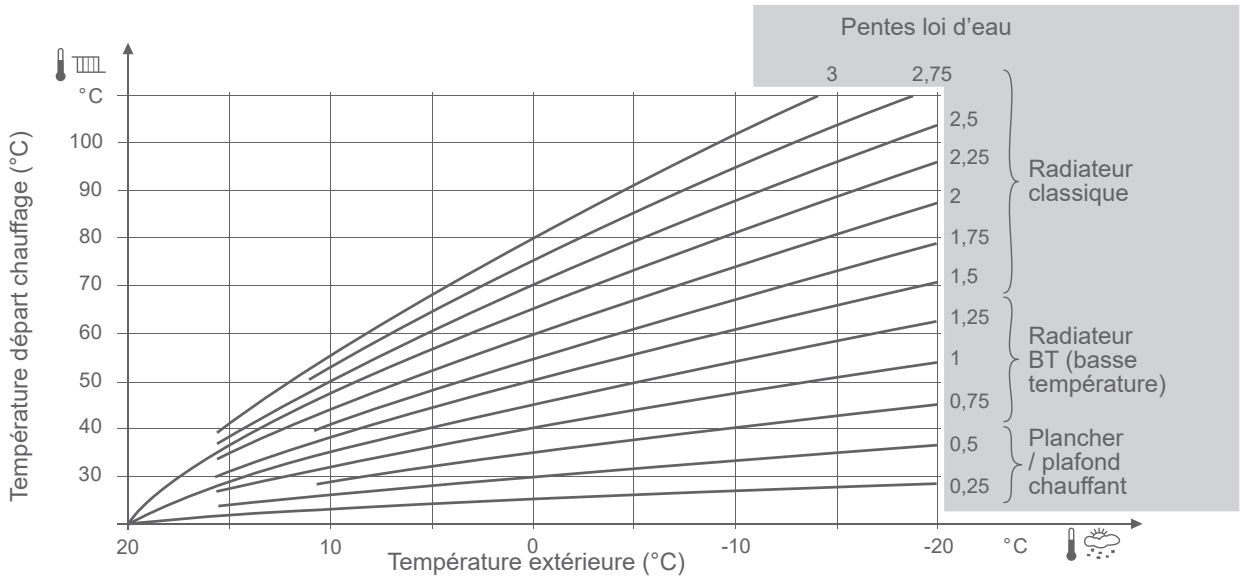

fig. 20 - Pente de la courbe de chauffe

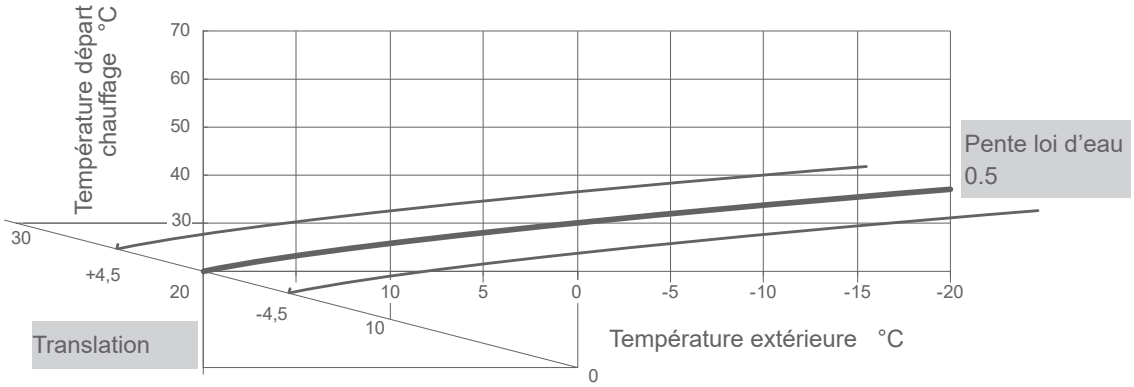

fig. 21 - Offset de la courbe de chauffe

Sensations...				Actions correctives sur la loi d'eau :	
...par temps doux		...par temps froid		Pente (30 / 40)	Décalage (31 / 41)
Bon	&	Bon	→	Pas de correction	Pas de correction
Froid	&	Chaud	→	−	+
Froid	&	Bon	→	−	+
Froid	&	Froid	→	Pas de correction	+
Bon	&	Chaud	→	−	Pas de correction
Bon	&	Froid	→	+	Pas de correction
Chaud	&	Chaud	→	Pas de correction	−
Chaud	&	Bon	→	+	−
Chaud	&	Froid	→	+	−

fig. 22 - Actions correctives en cas d'inconfort

Menu régulation

Structure des menus

- Options installées
- Circuits chauffage
  - Configuration circuit 1
  - Configuration circuit 2
- Circuit ECS
  - Réglages ECS
  - Anti-légionelles
- Configuration chaudière
  - Configuration chaudière
  - Réinitialisation configuration usine
- État système
  - Tableau de bord
  - Historique des erreurs
  - Historique de fonctionnement
- Fonctions annexes
  - Modes test
    - Test combustion
    - Test entrées/sorties
  - Purge automatique
  - Config. remplissage auto
    - Config. remplissage auto
    - Historique remplissage
  - Vanne gaz
    - Calibration
    - Mode back-up
    - Ajustement position
    - Configuration vanne
- Easy start

Certains paramètres (ou menus) peuvent ne pas apparaître. Ils dépendent de la configuration de l'installation (selon option).

▶ Options installées

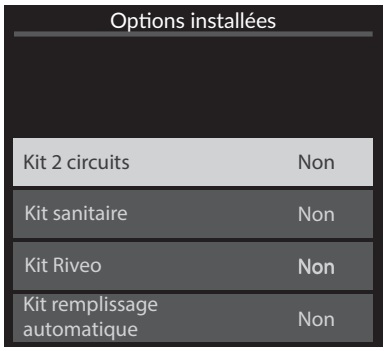

Kit 2 circuits : *2 circuits / Non*
Kit sanitaire : *Ballon avec sonde* / *Ballon avec thermostat* / *Non*
Kit Riveo : *Oui* / *Non*
Kit remplissage automatique : *Oui* / *Non*

Indiquer si la chaudière est équipée d'un kit.

▶ Circuit de chauffage

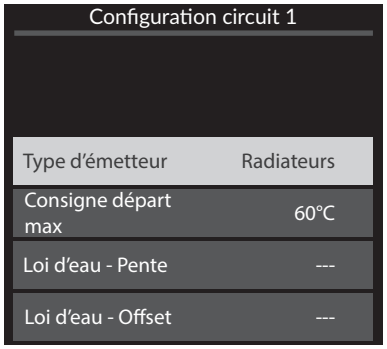

Type d'émetteur : *Radiateurs* / *Plancher chauffan*t
Consigne départ max : *60°C (radiateur)* / *50°C (plancher chauffant)*
Loi d'eau - Pente : *1,2 (radiateur)* / *0,5 (plancher chauffant)*
Loi d'eau - Offset : 0

Paramétrer le circuit 1.

Les paramètres de pente et d'offset de la loi d'eau sont disponibles uniquement avec une sonde extérieure et s'il y a un shunt au niveau de la zone concernée sur le bornier TBTS (voir).

En cas d'installation d'un kit 2 circuits, un écran pour le circuit 2 est disponible.

▶ Circuit ECS

▼ Réglages ECS

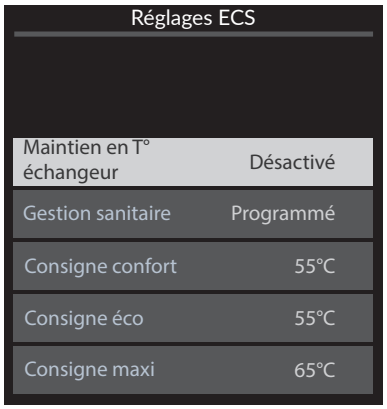

Maintien en T° échangeur : *Permanent* / *Programmé* / *Désactivé*
Gestion sanitaire : *Permanent* / *Programmé*
Consigne confort
Consigne Eco
Consigne Maxi

Paramétrer les consignes de température de l'ECS.

▼ Anti-légionnelles

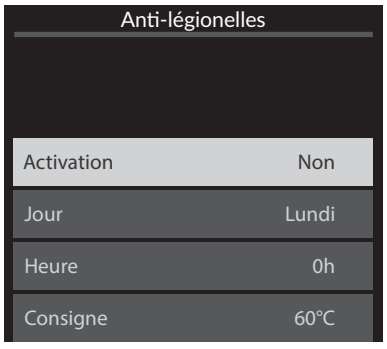

Activation : *Oui* / *Non*
Jour
Heure
Consigne : *60°C*

Paramétrer la fonction anti-légionelles.

Certains paramètres (ou menus) peuvent ne pas apparaître. Ils dépendent de la configuration de l'installation (selon option).

▶ Configuration chaudière

▼ Configuration chaudière

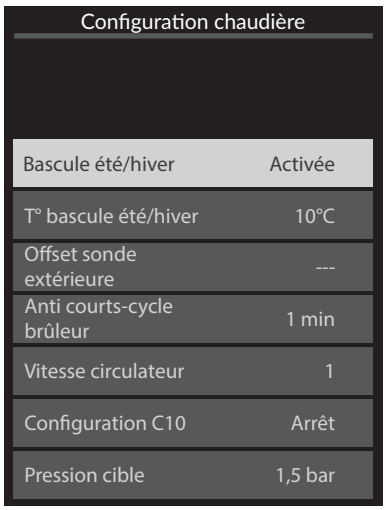

Bascule été/hiver : *Marche* / *Arrêt*
T° bascule été/hiver : *18°C*
Offset sonde extérieure : *0°C*
Anti courts-cycles brûleur : *X min*
Vitesse circulateur : *1 ... 4*
Configuration C10 : *Marche* / *Arrêt*
Pression cible : *X bar*

Les options de bascule été/hiver et d'offset de la sonde extérieure sont disponibles uniquement si la loi d'eau est active.

▼ Réinit. config. usine

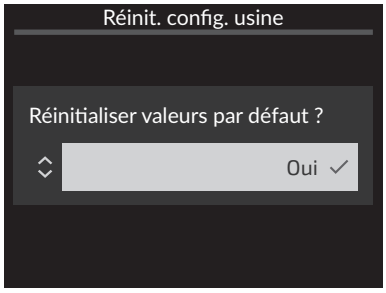

Réinitialiser les paramètres à leur valeur par défaut. Les réglages de la vanne gaz ne sont pas réinitialisés.

Certains paramètres (ou menus) peuvent ne pas apparaître. Ils dépendent de la configuration de l'installation (selon option).

▶ État système

▼ Tableau de bord

Tableau de bord	
Type de gaz	Gaz naturel
Etat brûleur	Marche
Consigne ventilateur	0 rpm
Vitesse ventilateur	0 rpm
Courant d'ionisation	0 µA
Circulateur principal	Marche
Débit principal	0 L/min
Consigne départ chaudière	20°C
Température départ chaudière	X°C
Température retour chaudière	X°C
Température fumées	X°C
Température extérieure	15°C
Consigne ambiance circuit 1	19°C
Température ambiance circuit 1	19°C
Consigne départ circuit 1	19°C
Température départ circuit 1	19°C
Circulateur circuit 1	Marche
Consigne ambiance circuit 2	19°C
Température ambiance circuit 2	19°C
Consigne départ circuit 2	19°C
Température départ circuit 2	19°C
Circulateur circuit 2	Marche
Vanne mélangeuse	Ouverture
Consigne ECS	55°C
Température ECS	55°C
Débit ECS	0 L/min
Vanne ECS	Chauffage
Sécurité externe	Ouverte

Type de gaz : Gaz naturel / Propane
Etat brûleur : Marche / Arrêt
Consigne ventilateur : 0 rpm
Vitesse ventilateur : 0 rpm
Courant de ionisation : 0 µA
Circulateur Principal : Marche / Arrêt
Débit principal : 0 L/min
Consigne départ chaudière : X°C
Température départ chaudière : X°C
Température retour chaudière : X°C
Température fumée : X°C
Température extérieure : X°C
Consigne de pièce circuit 1 : X°C
Température de pièce circuit 1 : X°C
Consigne départ circuit 1 : X°C
Température départ circuit 1 : X°C
Circulateur circuit 1 : Marche / Arrêt
Consigne de pièce circuit 2 : X°C
Température de pièce circuit 2 : X°C
Consigne départ circuit 2 : X°C
Température départ circuit 2 : X°C
Circulateur circuit 2 : Marche / Arrêt
Vanne mélangeuse : Ouverture / Fermeture
Consigne ECS : X°C
Température ECS : X°C
Débit ECS : XL/min
Vanne ECS : Chauffage / ECS
Sécurité externe : Ouverte / Fermée

Consulter les informations générales sur la chaudière.

Certains paramètres (ou menus) peuvent ne pas apparaître. Ils dépendent de la configuration de l'installation (selon option).

▼ Historique des erreurs

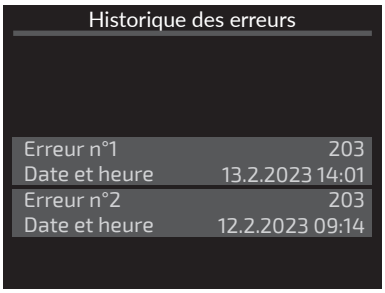

Consulter les huit dernières erreurs de la chaudière, avec le code erreur, la date et l'heure.

▼ Compteurs



Temps chaudière ON : Xh
Temps chauffage ON : Xh
Temps ECS ON : Xh
Temps brûleur ON : Xh
Temps brûleur en chauffage : Xh
Temps brûleur en ECS : Xh
Démarrages brûleur : Xh
Démarrages en chauffage : Xh
Démarrages en ECS : Xh
Temps circulateur principal : Xh

Consulter les durées de fonctionnement des éléments de la chaudière.

▶ Fonctions annexes

▼ Modes test

Test combustion

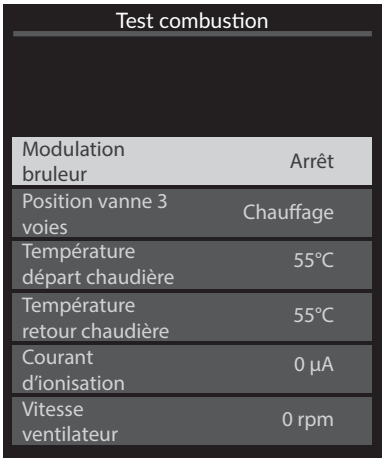

Modulation brûleur : *Arrêt / 0% ... MAX CH XX% ... 100%*
Position vanne 3 voies : *Chauffage / ECS*
Température départ chaudière : X°C
Température retour chaudière : X°C
Courant d'ionisation : XµA
Vitesse ventilateur : Xrpm

Paramétrer le test de combustion.

Certains paramètres (ou menus) peuvent ne pas apparaître. Ils dépendent de la configuration de l'installation (selon option).

Test entrées/sorties

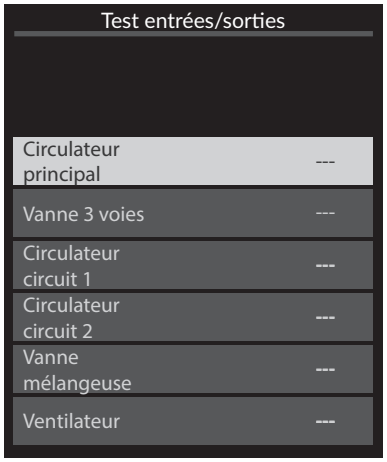

Circulateur principal : *--- / 1... 4*
Vanne 3 voies : *Circuit Chauffage / Circuit ECS / Milieu*
Circulateur circuit 1 : *--- / Marche*
Circulateur circuit 2 : *--- / Marche*
Vanne mélangeuse : *--- / Ouverture / Fermeture*
Ventilateur : *--- / 0% ... 100%*

Paramétrer le test entrées/sorties.

▼ Purge automatique

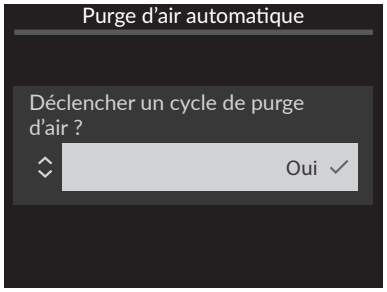

Déclencher une purge d'air automatique.

▼ Remplissage automatique

Config. remplissage auto

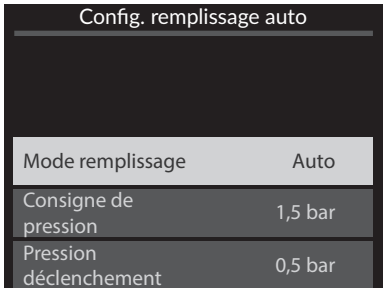

Mode remplissage : *Guidé / Désactivé / Auto*
Consigne de pression : X bar
Pression déclenchement : X bar

Paramétrer le remplissage automatique de la chaudière.

Historique remplissage

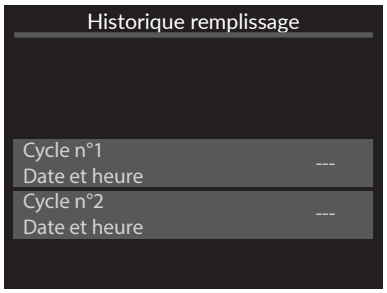

Consulter l'historique des derniers remplissages de la chaudière.

Certains paramètres (ou menus) peuvent ne pas apparaître. Ils dépendent de la configuration de l'installation (selon option).

▼ Réglages vanne gaz

Calibration automatique

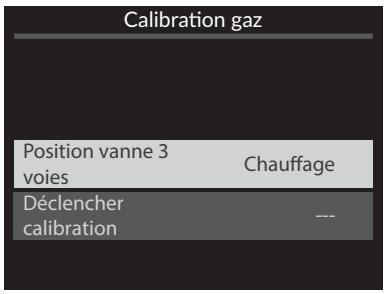

Position vanne 3 voies : *Chauffage* / *ECS*
Déclencher calibration : *Oui* / *Non*

Lancer une calibration automatique.

Calibration manuelle

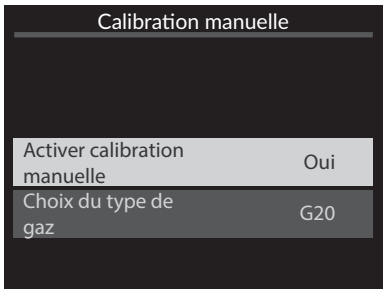

Activer calibration manuelle : *Oui* / *Non*
Choix du type de gaz : *G20 / G25 / G31*

Lancer une calibration manuelle

Ajustement position

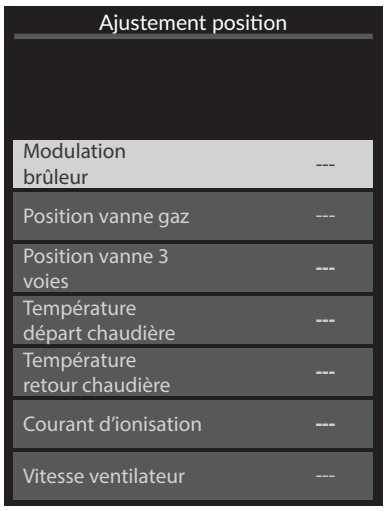

Modulation brûleur : *Arrêt / 0% ... MAX CH XX% ... 100%*
Position vanne gaz
Position vanne 3 voies : *Chauffage / ECS*
Température départ chaudière : *X°C*
Température retour chaudière : *X°C*
Courant d'ionisation : *XµA*
Vitesse ventilateur : *X rpm*

Configuration vanne gaz

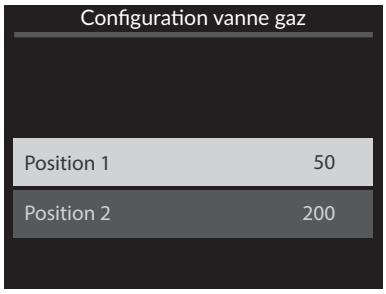

Position 1
Position 2



Diagnostic de pannes

Messages d'erreur

Les défauts ou pannes sont signalés par l'afficheur. L'afficheur indique le code d'erreur "Er XXX" et une description.

Les erreurs (N° < 100) provoquent un arrêt du fonctionnement de l'appareil avec réinitialisation Automatique. L'erreur disparaît quand le problème est résolu.

Les erreurs (N° > 100) provoquent une mise en sécurité de l'appareil et nécessitent une réinitialisation Manuelle. Après résolution du problème, appuyer sur OK (réinitialisation et annulation du message d'erreur).

N° / Impact		*Description de l'erreur*	*Composants à contrôler / Actions à réaliser*
Avertissement : L'afficheur alterne entre un chiffre et "bar"			
59	-	Pression hydraulique en dessous de 0,6 bar.	Pression de l'installation jusqu'à 0.9 bar.
Erreur automatiquement résolue			
7		Température des fumées trop haute (> 145°C).	Capteur T° fumée (branchement) / T° fumée à l'analyseur de combustion (mesure) / Corps de chauffe (encrassement)
13		5 reset d'erreurs en moins de 15 minutes.	Redémarrer l'appareil.
25		Vérification du logiciel de la carte échouée.	Redémarrer l'appareil. Remplacer la carte électronique.
34		Tension d'alimentation en dessous de 170 V.	Alimentation générale de l'appareil.
37		Capteur température fumées en dehors de la plage correcte, en court circuit, ou en circuit ouvert.	Capteur T° fumée (branchement).
46		Capteur second circuit hydraulique en dehors de la plage correcte, en court circuit, ou en circuit ouvert.	Capteur T° du kit deux circuits (branchement et position).
47		Capteur température ECS ballon en dehors de la plage correcte, en court circuit, ou en circuit ouvert.	Capteur T° ECS ballon (branchement et position). Paramètre **Circuit ECS > Réglages ECS**
48	-	Capteur de température extérieure en dehors de la plage correcte, en court-circuit, ou en circuit ouvert.	Sonde de température extérieure (branchement). Redémarrer l'appareil.
50		Capteur de pression non détecté correctement.	Capteur de pression (branchement).
57		Erreur si pression en dessous de 0,4 bar.	Pression de l'installation (≥ 1 bar - selon config. de l'installation - voir *page 35*). Capteur de pression (branchement). Comparer au mano sous la chaudière. Vase d'expansion, soupape.
58		Erreur si pression au dessus de 2,7 bar.	Pression de l'installation (jusqu'à la pression recommandée. Vérifier le branchement du capteur de pression.
68	-	La température de la zone de chauffage 1 n'est plus mesurée depuis plus de 30 min.	Sonde d'ambiance (branchement et/ou association). Piles sonde d'ambiance.
69	-	La température de la zone de chauffage 2 n'est plus mesurée depuis plus de 30 min.	
73		Entrée sécurité plancher / plafond chauffant ouverte (et il y a au moins une zone définie en tant que plancher / plafond chauffant).	Configuration des circuits 1 et 2 (paramètres **Circuits chauffage > circuit 1 / circuit 2 > Type d'émetteur**). Sécurité plancher / plafond chauffant (câblage). Aquastat (cablage et positionnement : le plus loin possible de la chaudière). Vanne mélangeuse. Redémarrer l'appareil.
81		Vérification des sondes départ et retour en cours (24h) après un comportement anormal.	Attendre 24h afin de laisser la vérification se réaliser. Sondes départ et retour (position et branchement). Circulation et échange.
Erreur nécessitant un reset manuel			
101		- 3 démarrages successifs en échec.	Câble d'allumage (raccordement - brûleur et coffret électrique). Alimentation en gaz / Pression gaz. Corps de chauffe (encrassement) / électrodes, évacuation des condensats.
102		Un faux signal de présence de flamme est reçu (un courant d'ionisation est reçu alors qu'aucune commande de flamme n'est en cours).	Câble d'allumage (raccordement - brûleur et coffret électrique). Évacuation des condensats.

N° / Impact		Description de l'erreur	Composants à contrôler / Actions à réaliser
104		- Trop de pertes de flamme en modulation dans une période donnée. - Vanne gaz déréglée	Câble d'allumage (raccordement - brûleur et coffret électrique). Fumisterie. Évacuation des condensats. Vanne gaz (réinitialiser) / (paramètre **Fonctions annexes > Vanne gaz > Calibration**). État électrode.
105		Le retour d'information du ventilateur ne correspond pas à la vitesse désirée.	Ventilateur (raccordement). Fumisterie.
107		Détection de plusieurs surchauffes des fumées.	Fumisterie. Capteur T° fumée (branchement). Corps de chauffe (encrassement) T° fumée à l'analyseur de combustion (mesure)
109		Vérification du circuit de commande de la vanne gaz échouée	Redémarrer l'appareil Carte électronique (remplacer).
112		Vérification de la mémoire de la carte échouée	
115		Sans activité, le delta entre températures départ et retour est trop grand.	Capteur T° départ (branchement et position). Capteur T° retour (branchement et position). S'assurer de la bonne circulation dans l'installation (ouverture d'au moins un radiateur, si circulateur supplémentaire : contrôler le sens de circulation, installation monotube...).
116		La température départ ne change pas après un démarrage brûleur.	
117		La température retour ne change pas pendant 24 heures ET ne change pas non plus dans les 4 heures qui suivent un démarrage brûleur.	
118		Une variation de température incohérente est détéctée sur le capteur température départ (variation de plus de 60°C en 1 seconde par exemple).	Capteur T° départ (branchement et position). Circulation, échange.
119		Une variation de température incohérente est détéctée sur le capteur température retour (variation de plus de 60°C en 1 seconde par exemple).	Capteur T° retour (branchement et position).
121		Vérification du circuit de gestion des entrées analogiques échouée.	Redémarrer l'appareil Carte électronique (remplacer).
132		Température de sécurité atteinte sur le départ ou sur le retour (90 °C).	Vannes hydrauliques de la chaudière ouvertes ? Absence de tête thermostatique sur au moins un radiateur. Échangeur à plaques (état, embouage du circuit primaire). Circulation / échange.
135		Capteur température départ en dehors de la plage correct, en court circuit, ou en circuit ouvert.	Capteur T° départ (branchement et position).
136		Capteur température retour en dehors de la plage correct, en court circuit, ou en circuit ouvert.	Capteur T° retour (branchement et position).
148		Détection de plusieurs échecs de cycles antilégionelles.	Capteur T° ECS (branchement et position). Ballon (ex. entartrage du serpentin, embouage du circuit primaire...).
171		Détection de plusieurs surchauffes sur le circuit 2.	Capteur T° du kit 2 circuits (branchement et position), Vanne mélangeuse.
181		Trop de cycles de remplissage automatique en 48h	Étanchéité hydraulique (vérifier), Disconnecteur piloté (branchement).
182		Trop de cycles de remplissage automatique en 1 mois	
183		Trop de cycles de remplissage automatique en 6 mois	
195		Détection de plusieurs charges ballon anormalement longues.	Capteur T° ECS (branchement et position). Ballon (ex. entartrage du serpentin, embouage du circuit primaire...).
201		3 calibrations échouées successivement.	Câble d'allumage (branchement), Électrode (état), Alimentation en gaz.
203		Moteur pas-à-pas de la vanne gaz ne bougeant pas.	Moteur pas-à-pas de la vanne gaz (branchement).
204		Erreur de la sonde d'ionisation.	Carte électronique (remplacer).
205		Courant d'ionisation trop faible après calibration.	Fumisteries (étanchéité / obstruction), Câble d'allumage (branchement), État électrode, Alimentation en gaz. Corps de chauffe (encrassement), évacuation des condensats.
207		Perte de flamme pendant calibration.	
208		La flamme n'est pas assez stable dans un temps donné pour que le courant d'ionisation devienne stable pendant la calibration.	

Pour toute autre erreur, vérifier la compatibilité de la carte de régulation avec le produit.





Entretien

Avant toute intervention, s'assurer que l'alimentation électrique générale est coupée.

Énergie stockée : après sectionnement des alimentations attendre 1 minute avant d'accéder aux parties internes de l'équipement.



Ne jamais effectuer le nettoyage de l'appareil, ni de l'une de ses parties avec des substances facilement inflammables (ex. essence, alcool, etc..).

Ne jamais nettoyer les panneaux, les parties peintes, les parties en plastique avec des diluants pour peinture. Les panneaux doivent être nettoyés uniquement avec de l'eau savonneuse.

Diminuer la température interne de la chaudière :

1- Désactiver les Modes chauffage / ECS.

2- Activer la séquence de purge (Fonctions annexes > Purge d'air). Il faut laisser le cycle* opérer et ne pas toucher à l'interface durant l'opération.

*** Le cycle de purge dure 4 minutes. Ne jamais interrompre ce cycle.**

3- Laisser refroidir la chaudière.

▶ Vérification du circuit hydraulique

Attention, si des remplissages fréquents sont nécessaires, une recherche de fuite est nécessaire. Si un remplissage et une remise en pression s'imposent, vérifier quel type de fluide a été utilisé initialement.

S'assurer que l'eau de chauffage ne devient pas agressive (pH neutre : 7 < pH < 9).

- **Chaque année,**
- Vérifier le disconnecteur.
- Vérifier le bon fonctionnement de la vanne directionnelle.
- Contrôler visuellement l'absence d'écoulement de la soupape de sûreté.
- Contrôler la pression du vase d'expansion :
- **Pression de remplissage conseillée** : voir tableau *page 35* (la pression précise de remplissage est déterminée en fonction de la hauteur de l'installation).
- **Méthode de contrôle de la pression de gonflage à vide:**
- Fermer les robinets d'arrêt du circuit de chauffage.
- Vidanger la chaudière (pression nulle au manomètre).
- Mesurer la pression du vase (en cas de manque de pression, regonfler le vase à l'azote).
- Remettre en eau.

Lors du remplissage de la chaudière, ouvrir le purgeur manuel pour purger l'air contenu dans l'échangeur.

Démarrer un cycle de purge : Fonctions annexes > Purge d'air.

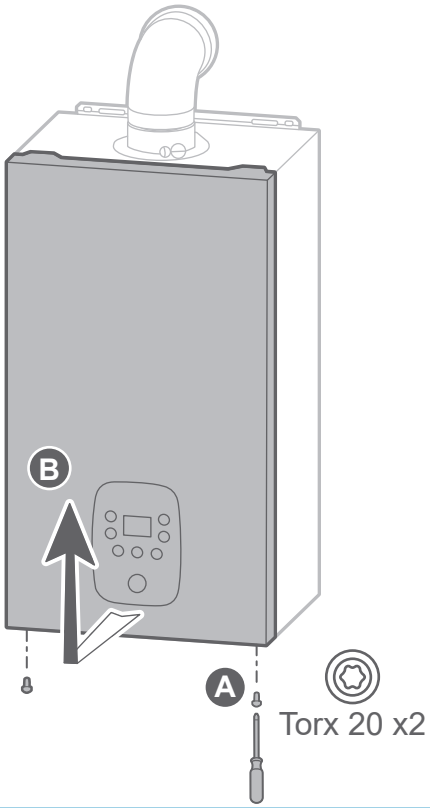

fig. 23 - Dépose de la façade

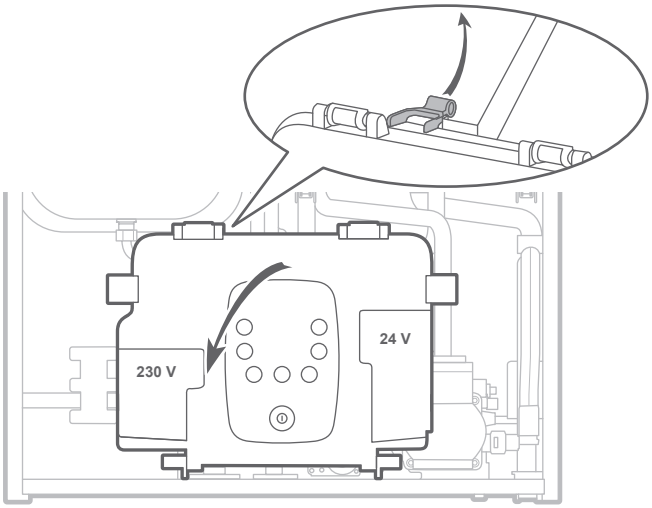

fig. 24 - Basculement du coffret électrique

▶ Entretien du conduit d'évacuation

Le conduit ventouse (ou la cheminée) doit être vérifié et nettoyé régulièrement par un spécialiste (1 fois par an).

- Vérifier que le conduit ventouse n'est pas obstrué.
- Remonter correctement toutes les pièces. Vérifier que les raccordements des conduits sont correctement assemblés pour assurer l'étanchéité.

Étanchéité des conduits concentriques (type C) : en fonctionnement, un contrôle du taux d'oxygène dans le conduit d'alimentation permet de détecter une recirculation des produits de combustion.

La concentration en O_2 doit être supérieure à 20,5 % et la concentration en CO_2 doit être inférieure à 0,5 %.

▶ Vérification du circuit électrique

Contrôle des connexions et resserrage éventuel.

Contrôle de l'état des câblages et platines.

- Vérifier que les passe-câbles sont bien en place sur le coffret électrique afin de garantir son étanchéité à l'eau.

▶ Entretien de l'échangeur thermique gaz

- Couper l'alimentation électrique de l'appareil.
- Fermer la vanne d'alimentation gaz.
- Déposer la façade.
- Pivoter le coffret électrique.

• **Démontage de la porte foyer :**

- Débrancher les connecteurs du ventilateur.
- Débrancher le câble électrode et le câble de terre.
- Desserrer les écrous de la porte foyer (1). Puis Dévisser l'agrafe de la vanne gaz (2). Ne pas démonter le clip du venturi.
- Déposer l'ensemble (3). Attention au joint gaz.

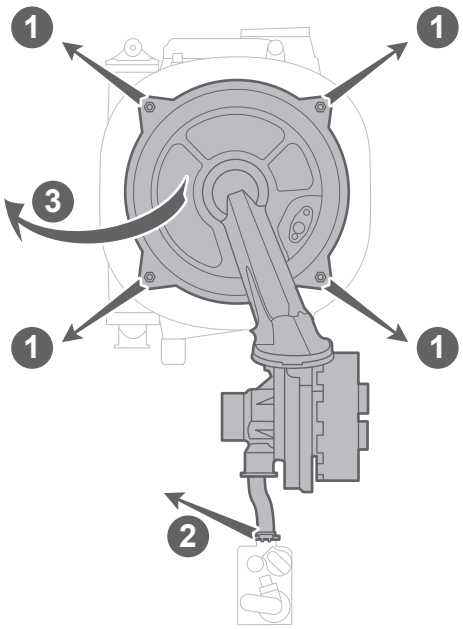

(A) Nettoyage du siphon

Attention : Les condensats sont acides. Pour la maintenance, utiliser des gants et des lunettes résistant aux acides.



- Retirer la durite, sortir le siphon.
- Nettoyer l'entrée haute du siphon.
- Remplir le siphon.
- Remettre le siphon et la durite en place.

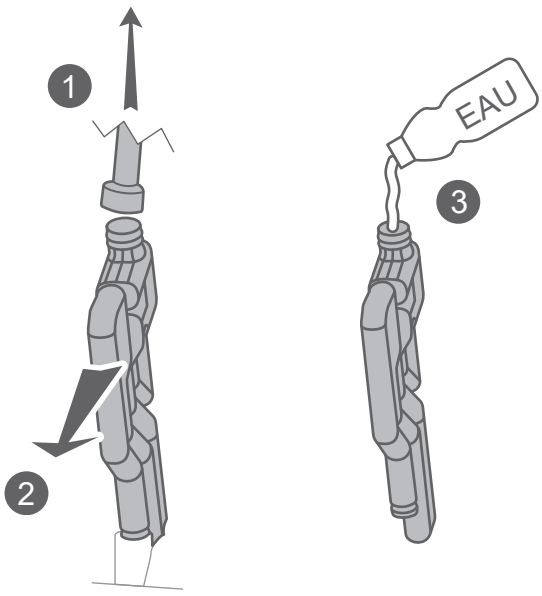

B Nettoyage de l'échangeur

- Aspirer les résidus de combustion.

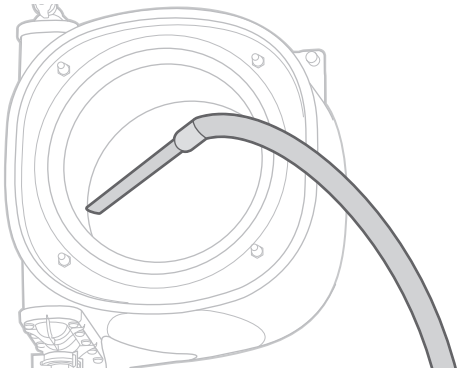

- Nettoyer le faisceau tubulaire de l'échangeur à l'aide d'une brosse synthétique. Nettoyer la chambre de combustion.

Utiliser une BROSSE NYLON exclusivement.
L'utilisation d'une autre brosse endommage irrémédiablement l'échangeur thermique

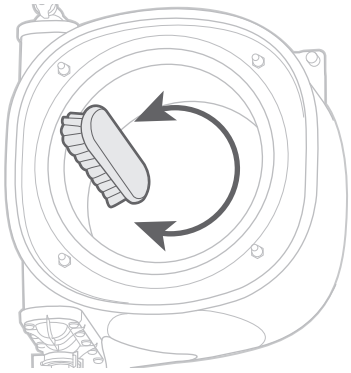

- Enlever les résidus de nettoyage accumulés dans la chambre de combustion.
- Rincer à l'eau claire.

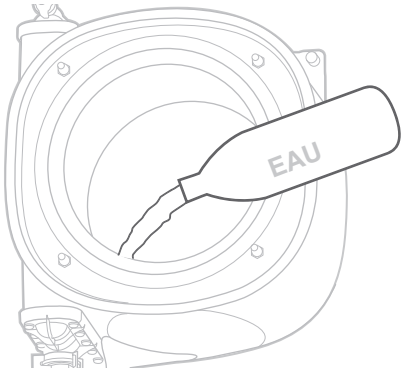

Ne pas rincer l'isolant déflecteur.

➔ En cas d'encrassement important :

- Vaporiser du vinaigre blanc ou un produit nettoyant pour inox.
- Laisser agir 3 à 5 minutes.
- Nettoyer avec une brosse nylon.


Utiliser une BROSSE NYLON exclusivement.
NE PAS UTILISER DE BROSSE MÉTALLIQUE. L'utilisation d'une brosse métallique endommage irrémédiablement l'échangeur thermique.

- Rincer à l'eau claire.

Ne pas rincer l'isolant déflecteur.

C Vérifier l'état des composants de la porte.

Contrôler l'électrode (E). La changer si nécessaire. Vigilance particulière si la chaudière fonctionne au gaz propane.

Brosser et aspirer légèrement les grilles du brûleur (B) si nécessaire.

Faire attention de ne pas donner de chocs à l'électrode (E), au brûleur (B) et à l'isolant (I).

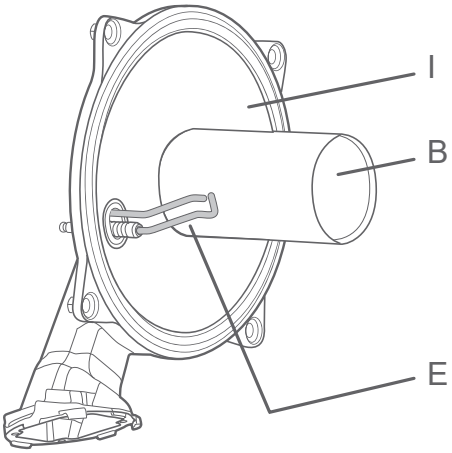

D Vérifier l'état de l'électrode :

- Écartement et positionnement.
- Encrassement : passer un chiffon sec dessus ou la remplacer si besoin.

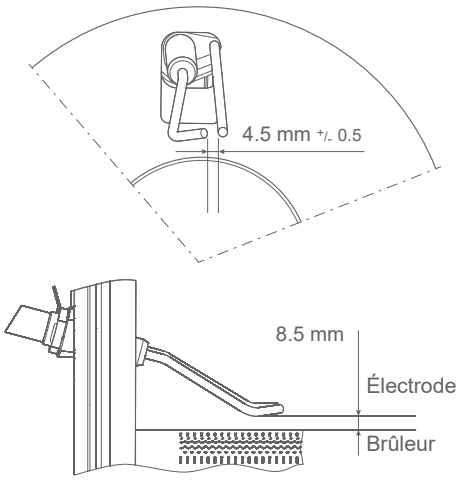

Faire attention de ne pas donner de chocs à l'électrode et au brûleur.

Remplacer le joint de l'électrode lors du changement de cette dernière.

E Remise en place de la porte foyer :

- Vérifier le joint silicone de la porte foyer (contrôler l'absence de fissure / craquelure, le joint doit rester souple).

Le joint silicone de la porte foyer est à remplacer tous les 2 ans.

- Remonter correctement toutes les pièces :
- Effectuer un serrage "croisé" des écrous de la porte foyer (couple de serrage : 5Nm).
- S'assurer de la bonne étanchéité du circuit des gaz brûlés de la chaudière.
- Vérifier que les raccords sont bien serrés.
- Ouvrir la vanne gaz, purger les canalisations et vérifier l'étanchéité en amont du bloc gaz.

▶ Vérification des paramètres de combustion

Se reporter au § *"Contrôle de combustion", page 36*

■ En cas d'échec du contrôle de combustion

➔ Si le taux de CO_2 et/ou O_2 au maxi est hors des plages indiquées, plusieurs contrôles peuvent être effectués :

- L' état de l'électrode (voir étape (**D**) ci-contre).
- L'étanchéité des fumisteries.

Relancer une calibration, puis recommencer le contrôle combustion (*page 36*).

Si le problème persiste, contacter le service après-vente.

▶ Entretien du ballon

L'entretien du ballon doit être effectué une fois par an (la fréquence peut varier selon la dureté de l'eau).

▼ Vidange du ballon sanitaire

- 1 Fermer le robinet EFS de la chaudière.
- 2 Fixer un tuyau (Ø 15) sur le robinet de vidange ballon sous la soupape de sûreté sanitaire.
- 3 Ouvrir un robinet d'eau chaude et ouvrir le robinet de vidange.
- 4 Pour une meilleure évacuation, créer un appel d'air en dévissant le raccord en haut du ballon.

▼ Détartrage

- Dévisser le bouchon (B) (attention : placer un seau sous la trappe).
- Vérifier l'état d'usure de l'anode et la remplacer si besoin.
- Déposer la trappe de visite du ballon (2 écrous ø 13), la bride extérieure, le joint et la bride intérieure.
- Détartrer l'échangeur pour préserver ses performances.
- Enlever tout dépôt éventuel de calcaire accumulé dans le ballon. Il est préférable de laisser le tartre adhérant aux parois du ballon : il forme une couche protectrice.
- Vérifier le bon état interne du ballon.

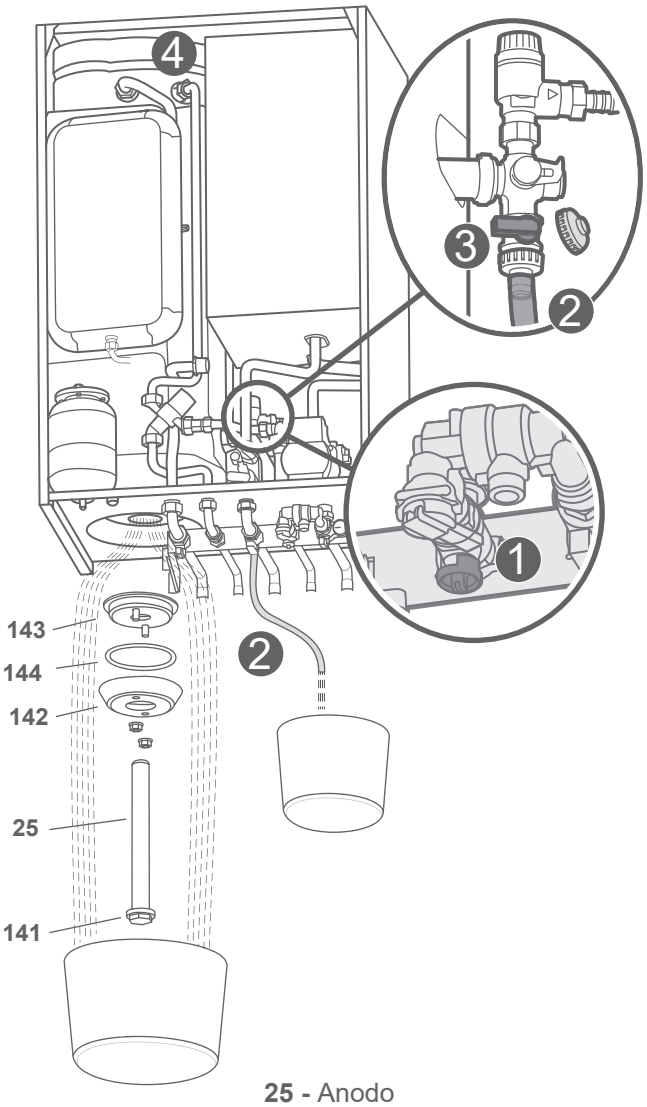

25 - Anodo
141 - Bouchon
142 - Bride extérieure
144 - Joint
143 - Bride intérieure
145 - Robinet de vidange

▼ Test soupape sanitaire

Lors de chaque intervention sur la chaudière, actionner la soupape de sécurité pour tester son bon fonctionnement.

Maintenance

Avant toute intervention, s'assurer que l'alimentation électrique générale est coupée.

Énergie stockée : après sectionnement des alimentations attendre 1 minute avant d'accéder aux parties internes de l'équipement.



Diminuer la température interne de la chaudière :

1- Désactiver les Modes chauffage / ECS.

2- Activer la séquence de purge (Fonctions annexes > Purge d'air). Il faut laisser le cycle* opérer et ne pas toucher à l'interface durant l'opération.

*** Le cycle de purge dure 4 minutes. Ne jamais interrompre ce cycle.**

3- Laisser refroidir la chaudière.

▶ Vidange de la chaudière

■ **Vidange de la chaudière :**

- Fermer les vannes départ et retour de la chaudière.
- Déposer la façade.

1 Insérer l'outil "**rallonge vidange**" sur la vis de vidange (il est possible de clipser un tuyau sur la rallonge).

2 Desserrer la vis de vidange.

- Lorsque la vidange est terminée, remettre l'outil dans son logement.

▶ Intervention sur la ligne gaz

- Changer les joints gaz lors de chaque remontage du kit gaz.
- Vérifier l'étanchéité du circuit gaz (selon NF DTU 61.1-P3) avec par exemple un produit moussant.

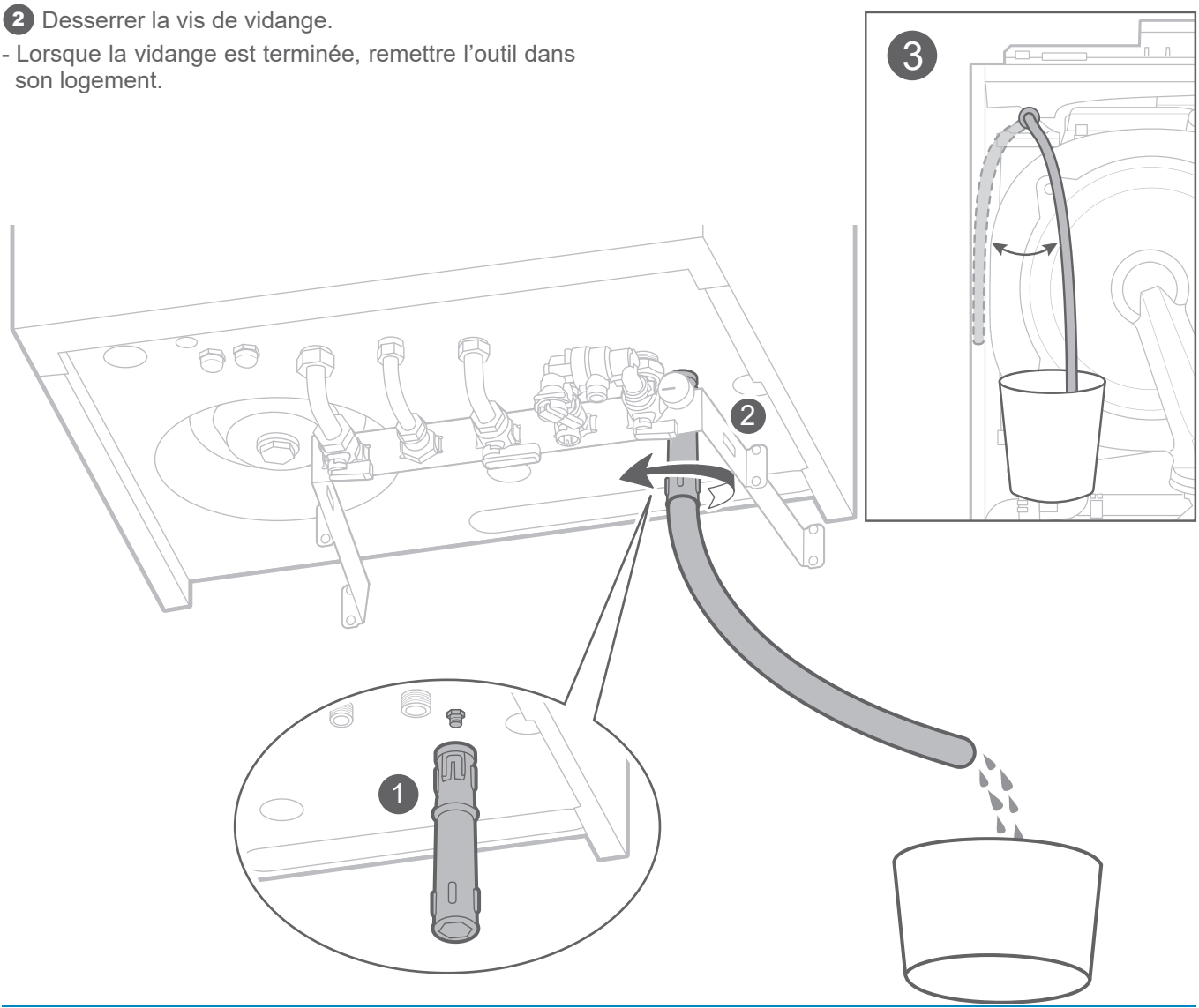

fig. 25 - Vidange de la chaudière

▶ Maintenance organes électrique

▼ Accès au coffret électrique

- Déposer la façade.

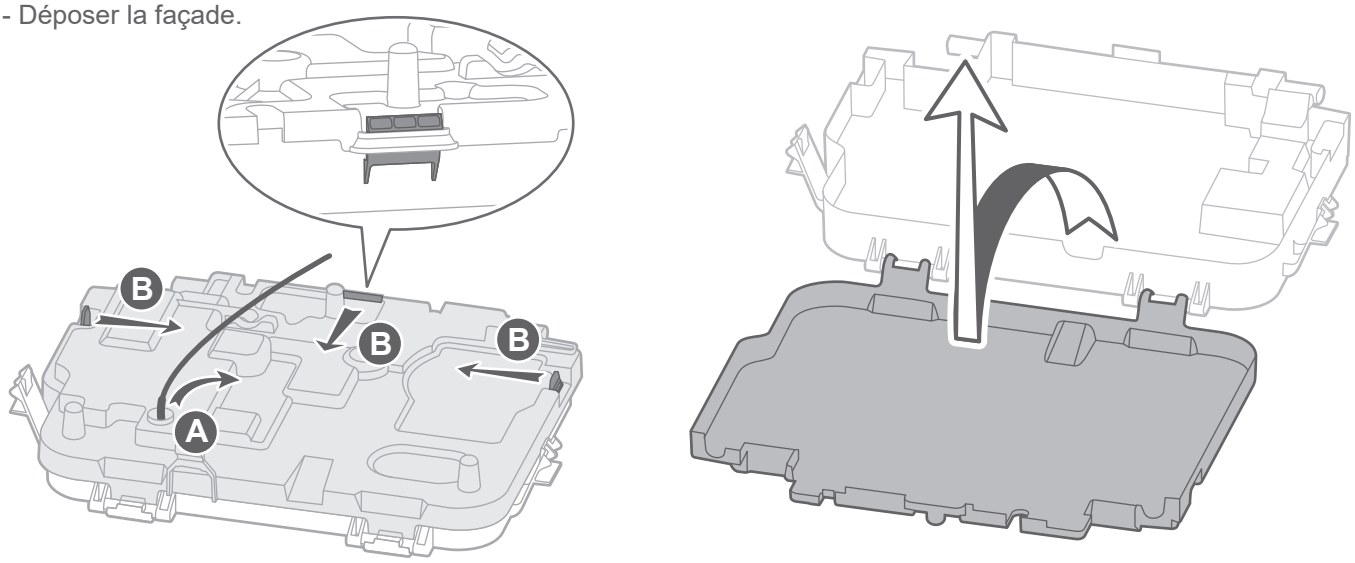

Après la fermeture du couvercle, ne pas oublier de brancher le câble d'allumage

fig. 27 - Accès coffret électrique

▼ Remplacement du fusible

Le fusible est situé sur la carte électronique.
Caractéristiques du fusible :
(F3.15AL250VP ou T3.15AH250V),
5x20 mm, IEC 60127-1.

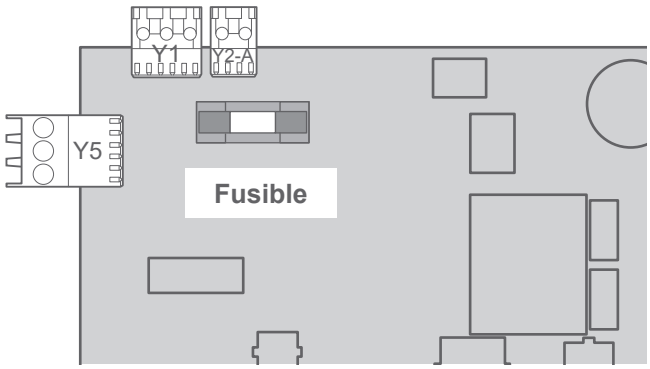

fig. 28 - Remplacement du fusible

▼ Valeur ohmique des sondes

Sonde de retour
Sonde de départ
Sonde sanitaire
Sonde extérieure QAC2030
Sonde Fumée

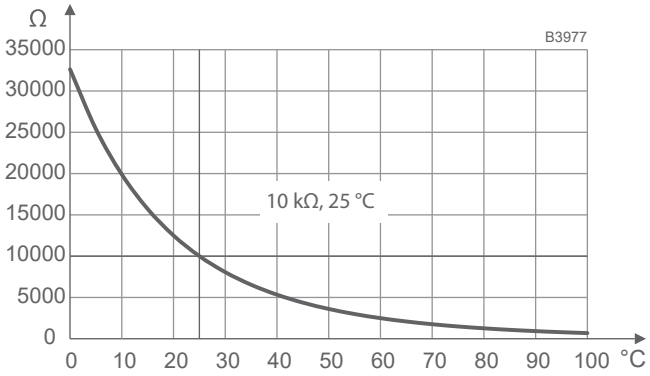

fig. 26 - Valeur ohmique des sondes

▼ Remplacement du câble d'alimentation

Si le câble d'alimentation est endommagé, il doit être remplacé par un professionnel habilité ou par le SAV.

Remplacer le câble en lieu et place. Insérer le câble dans le passage anti-traction, en appuyant dessus, afin d'éviter tout débranchement accidentel du fil conducteur.

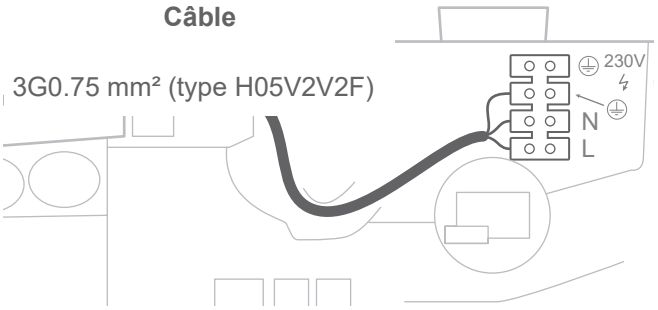

fig. 29 - Remplacement du câble d'alimentation

Après intervention et fermeture du couvercle, ne pas oublier de rebrancher le câble d'allumage.

⇄ Pièces détachées

Échangeur / Brûleur

Naema 3 Duo 25 - 021347 = A **Naema 3 Duo 35 - 021346 = B**

N°	Code	Désignation	Type	A	B	Qté
1	902207	Adaptateur fumées		A	B	01
2	141188	Mousse adaptateur		A	B	01
3	104747	Bouchon (fumées)		A	B	01
4	104748	Bouchon (air comburant)		A	B	01
5	190045	Vis tôle		A	B	04
6	142537	Joint adaptateur		A	B	01
7	164573	Déflecteur eau pluie		A	B	01
8	109223	Câble d'allumage		A	B	01
9	122076	Échangeur + brûleur	3+1	A		01
	122077		3+1 P		B	01
10	122073	Échangeur	3+1	A		01
	122074		3+1 P		B	01
11	140641	Isolant déflecteur		A	B	01
12	159063	Purgeur manuel		A	B	01
13	198787	Sonde sécurité fumée		A	B	01
14	142536	Joint sortie échangeur		A	B	01
15	190082	Vis		A	B	01
16	122215	Écrou		A	B	04
17	159024	Porte froide brûleur	3+1 / 3+1 P	A	B	01
18	141036	Isolant porte froide		A	B	01
19	142525	Joint porte froide		A	B	01
20	923007	Électrode d'allumage / ionisation + joint et vis		A	B	01

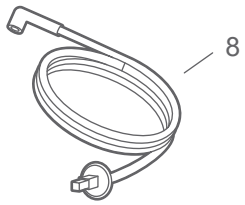
8

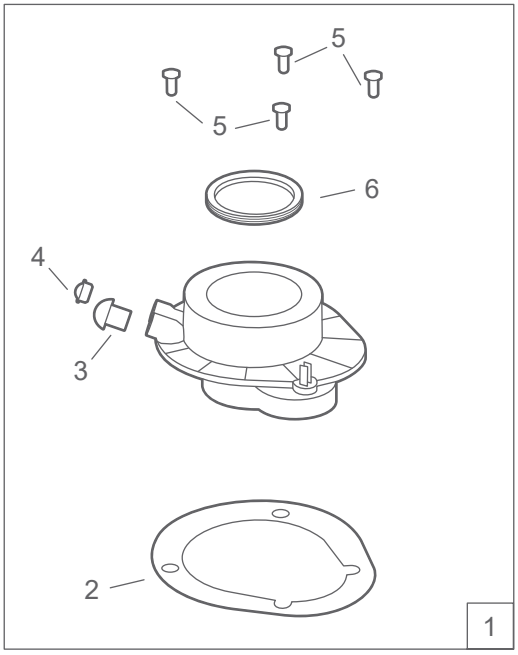
5
5
6
4
3
2
1

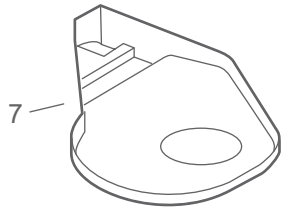
7

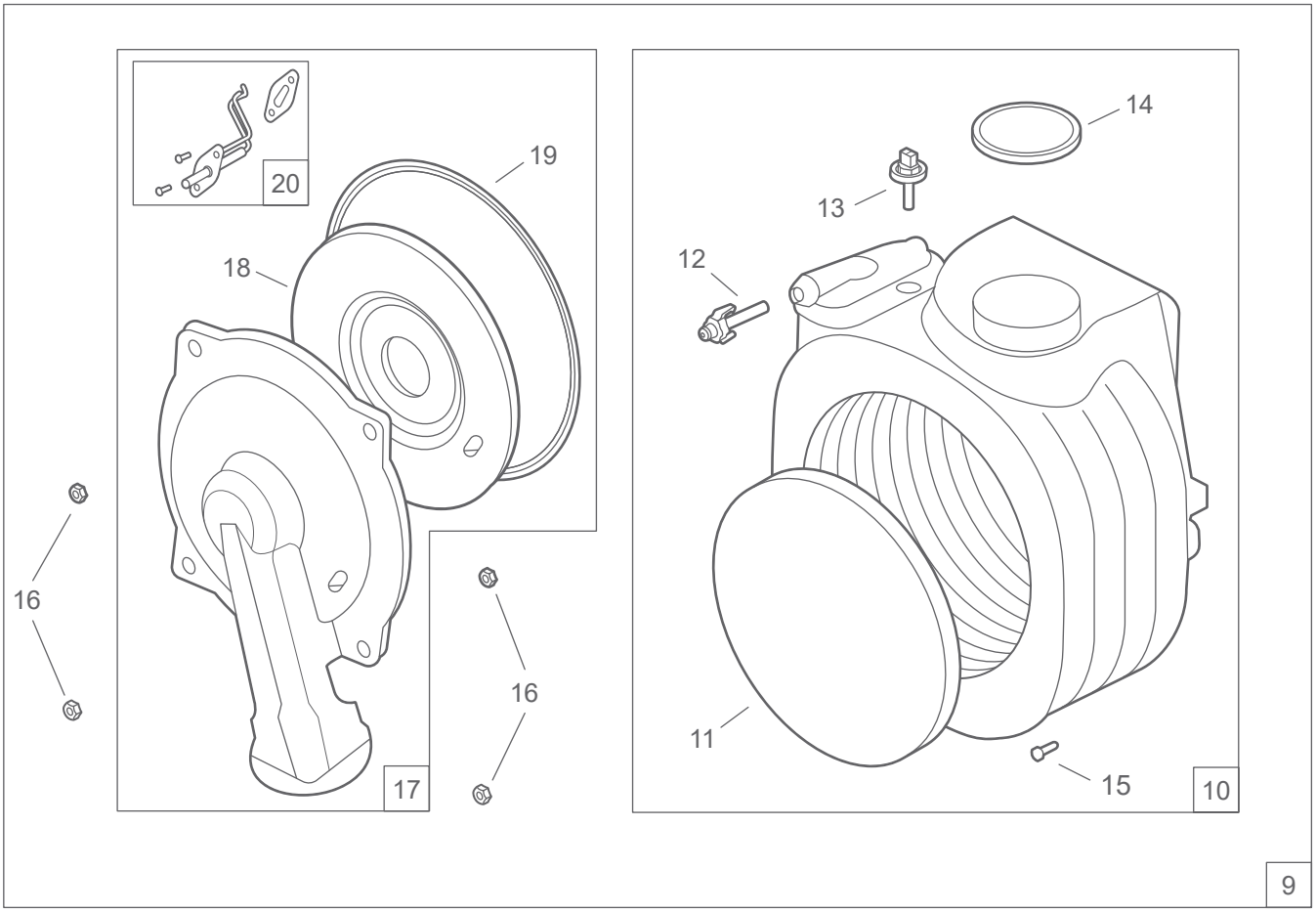
20
19
18
16
16
17
14
13
12
11
15
10
9

Bloc hydraulique

Naema 3 Duo 25 021347 = A **Naema 3 Duo 35 (021346) = B**

N°	Code	Désignation	Type	Qté
30	943202	Hydrobloc	25/35	01
31	132280	Agrafe	D10	02
32	174463	Soupape	3 Bar	01
33	164293	Raccord cannelé	F3/8”	01
34	159446	Purgeur + agrafe		01
35	110176	Clip	D18 L	01
36	150393	Vanne 3 voies		01
37	150397	Moteur vanne 3 voies		01
38	159814	Capteur de pression		01
41	135038	Ensemble bloc retour		01
42	135074	Bloc retour		01
43	110181	Clapet anti-retour		01
50	150395	Moteur	7 m	01
51	111345	Couvercle circulateur		01
52	142919	Joint	ø 82 x 76 x 2	01
53	142716	Joint torique	ø int. 18 x 2.8	01
54	164292	Raccord	1/2”	01
55	142539	Joint torique	ø int. 19.8 x 3.6	01
56	164291	Raccord	3/4”	01
60	164577	Rallonge vidange		01

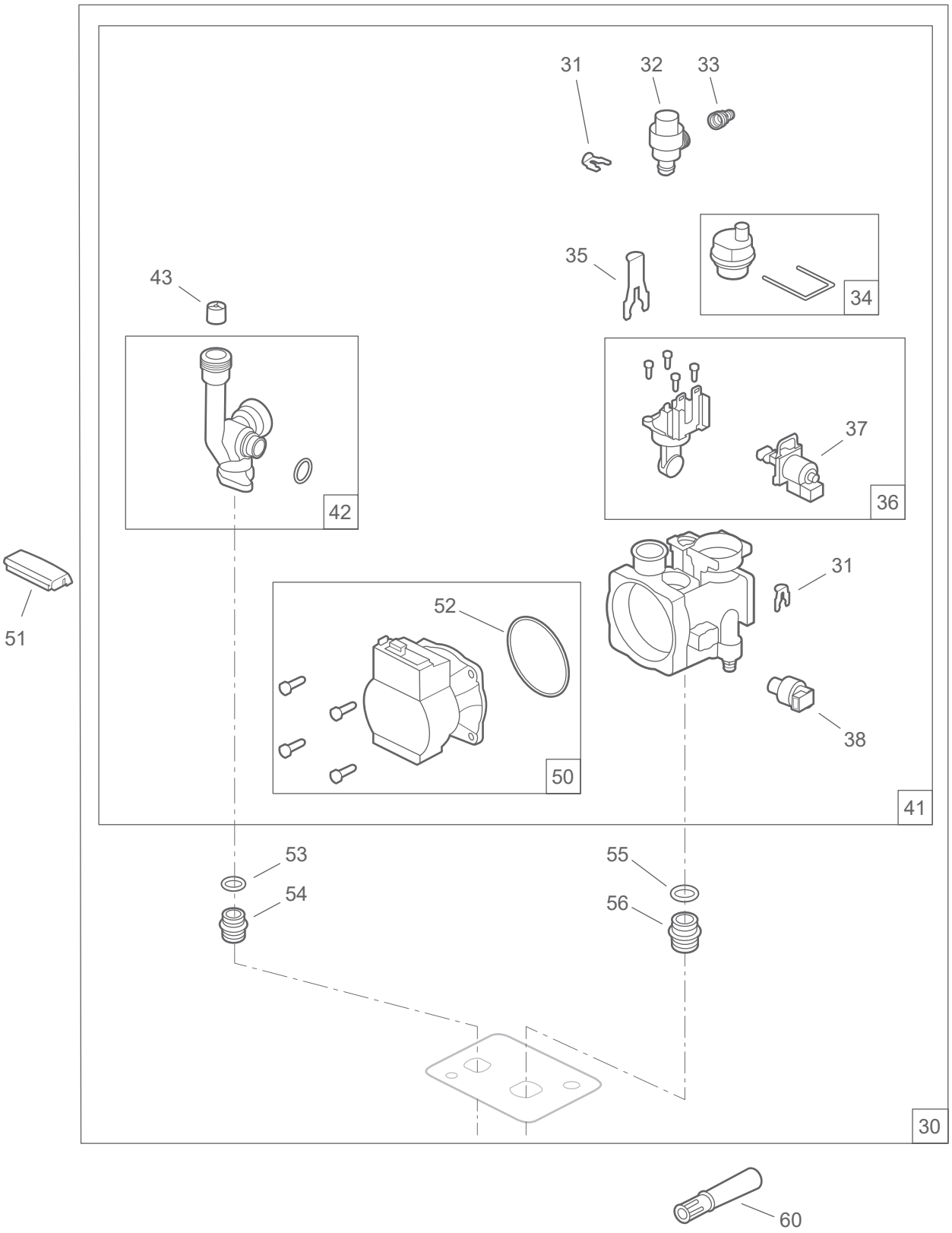
31
32
33
35
34
43
42
37
36
51
52
31
38
50
41
53
54
55
56
30
60

Chaudière

Naema 3 Duo 25 021347 = A **Naema 3 Duo 35 (021346) = B**

N°	Code	Désignation	Type	A	B	Qté
80	988535	Ventilateur et joint	25	A		01
	988536		35		B	01
81	142797	Joint clapet		A	B	01
82	982056	Tube départ + joints		A	B	01
83	142442	Joint	3/4	A	B	01
84	982057	Tube retour + joints		A	B	01
85	142716	Joint torique	ø int. 18x2,8	A	B	03
86	982058	Tube gaz + joints		A	B	01
87	142796	Joint torique		A	B	02
88	110354	Clip		A	B	03
89	110390	Clip		A	B	02
90	198851	Sonde température		A	B	02
91	182917	Tube évacuation		A	B	01
92	174759	Siphon		A	B	01
93	988125	Vanne gaz + joints		A	B	01
94	943171	Coude (gaz)	NF GAZ	A	B	01
95	942713	Joint	NF GAZ DN15 3/4”	A	B	02
96	110777	Connecteur avec shunt		A	B	01

Chaudière

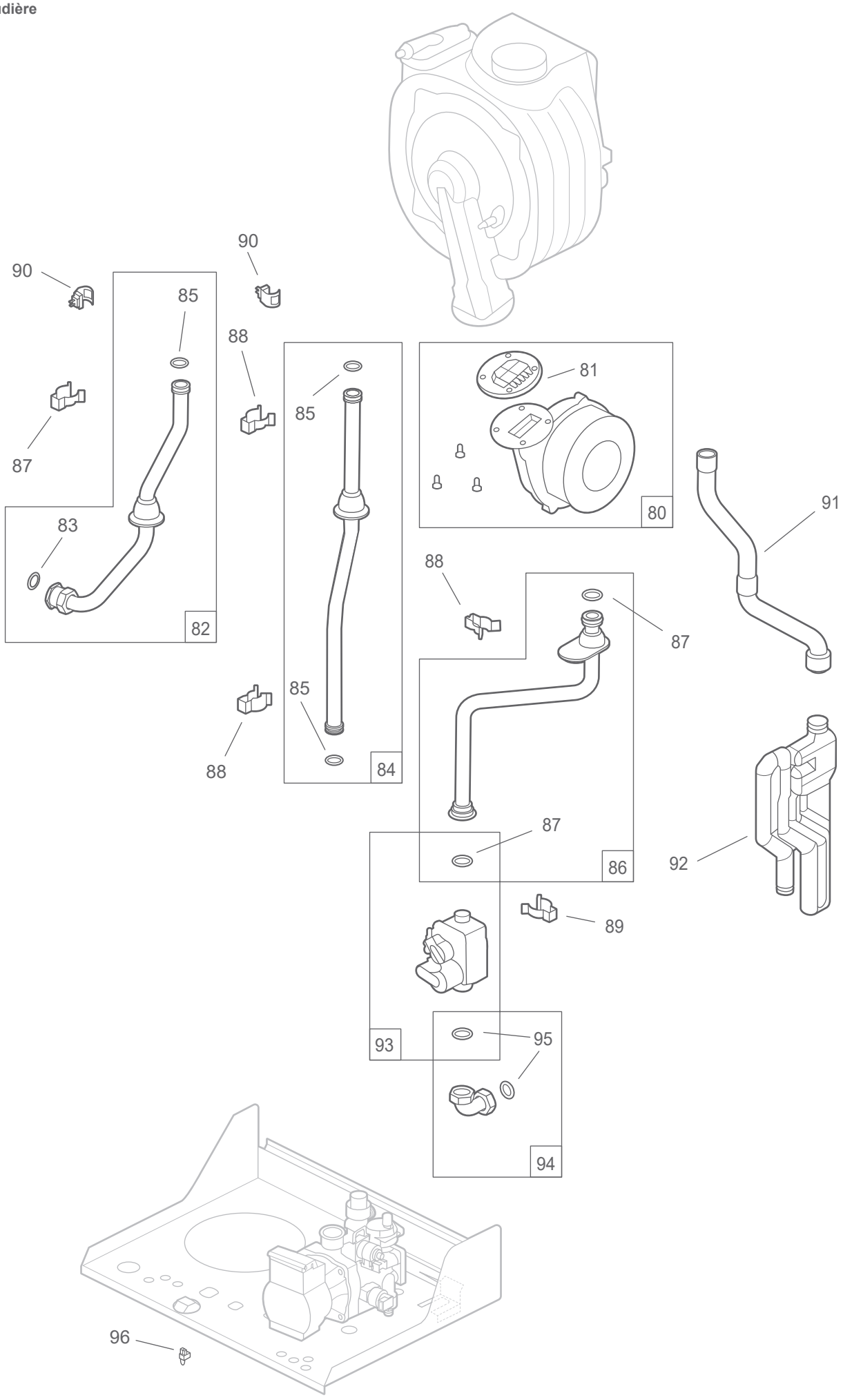

Ballon ECS

Naema 3 Duo 25 021347 = A **Naema 3 Duo 35 (021346) = B**

N°	Code	Désignation	Type	A	B	Qté
200	102079	Ballon serpentin		A	B	01
201	981007	Trappe complète		A	B	01
202	100331	Anode		A	B	01
203	142516	Joint anode		A	B	01
204	142515	Joint trappe		A	B	01
205	982059	Tuyauterie retour ballon + joint torique		A	B	01
206	142716	Joint torique	ø int. 18x2,8	A	B	01
207	182918	Tuyauterie départ chauffage		A	B	01
209	174439	Bloc laiton soupape + vidange		A	B	01
211	182749	Tube ballon/mitigeur		A	B	01
212	150173	Mitigeur thermostatique		A	B	01
213	182747	Tube départ ECS		A	B	01
214	110098	Clapet antiretour	F3/4" M1/2"	A	B	01
215	182923	Tube eau froide mitigeur		A	B	01
216	182924	Tube arrivée EFS		A	B	01
217	982450	Té + tubes		A	B	01
218	188271	Vase expansion chauffage	10L	A	B	01
219	982009	Flexible + joints		A	B	02
220	142721	Joint	12x17	A	B	02
221	188263	Vase expansion sanitaire	2L		B	01
222	174215	Collier de serrage nylon	D15-17,2	A	B	05

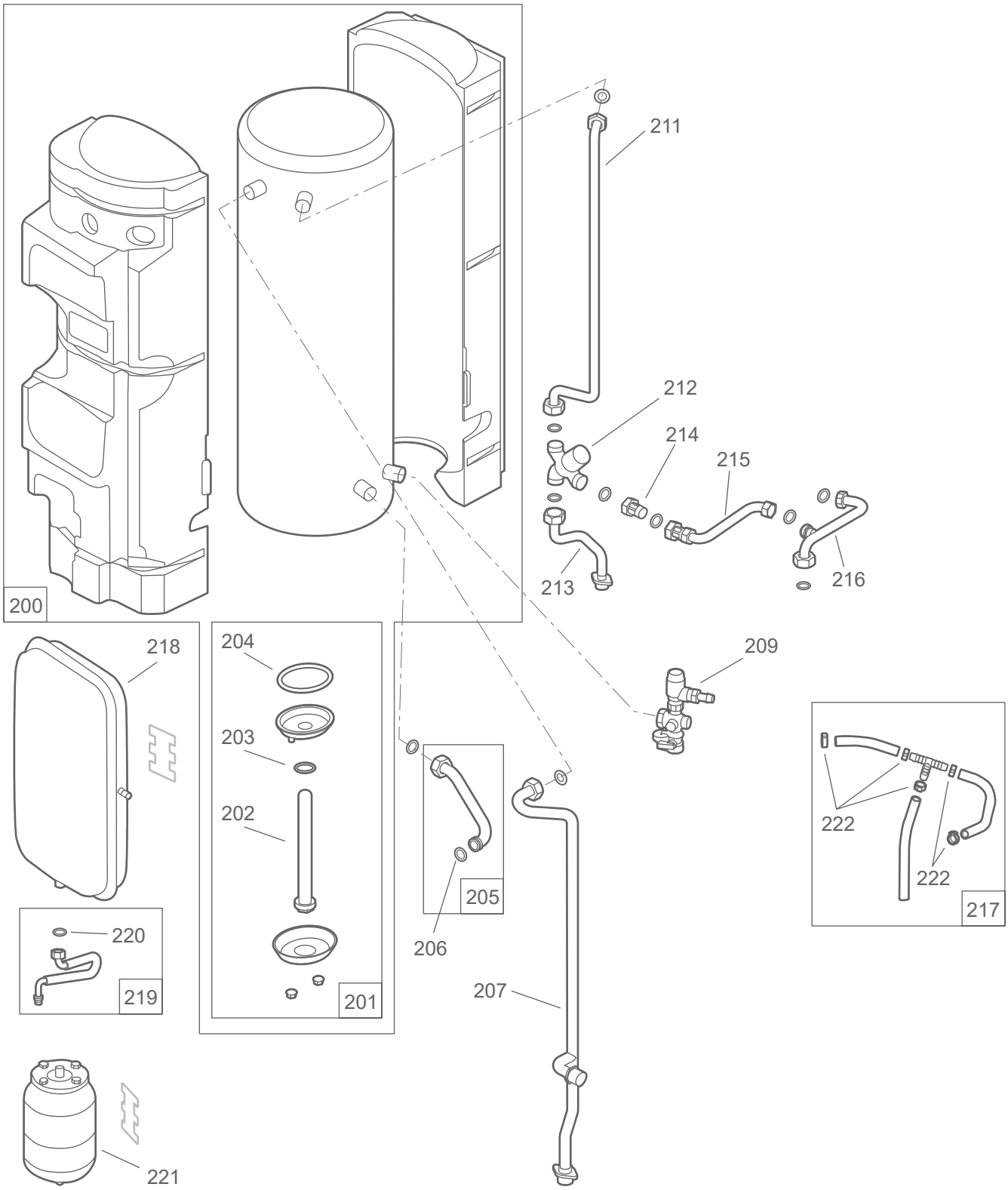
200
211
212
214
215
213
216
218
204
203
202
201
209
205
206
207
222
222
217
220
219
221

Habillage

Naema 3 Duo 25 021347 = A **Naema 3 Duo 35 (021346) = B**

N°	Code	Désignation	Type	Qté
120	937454	Façade	Naema 3	01
122	189937	Vis		02
123	913921	Côté gauche		01
124	914831	Côté droit		01
125	157320	Passe-fils	M16	06

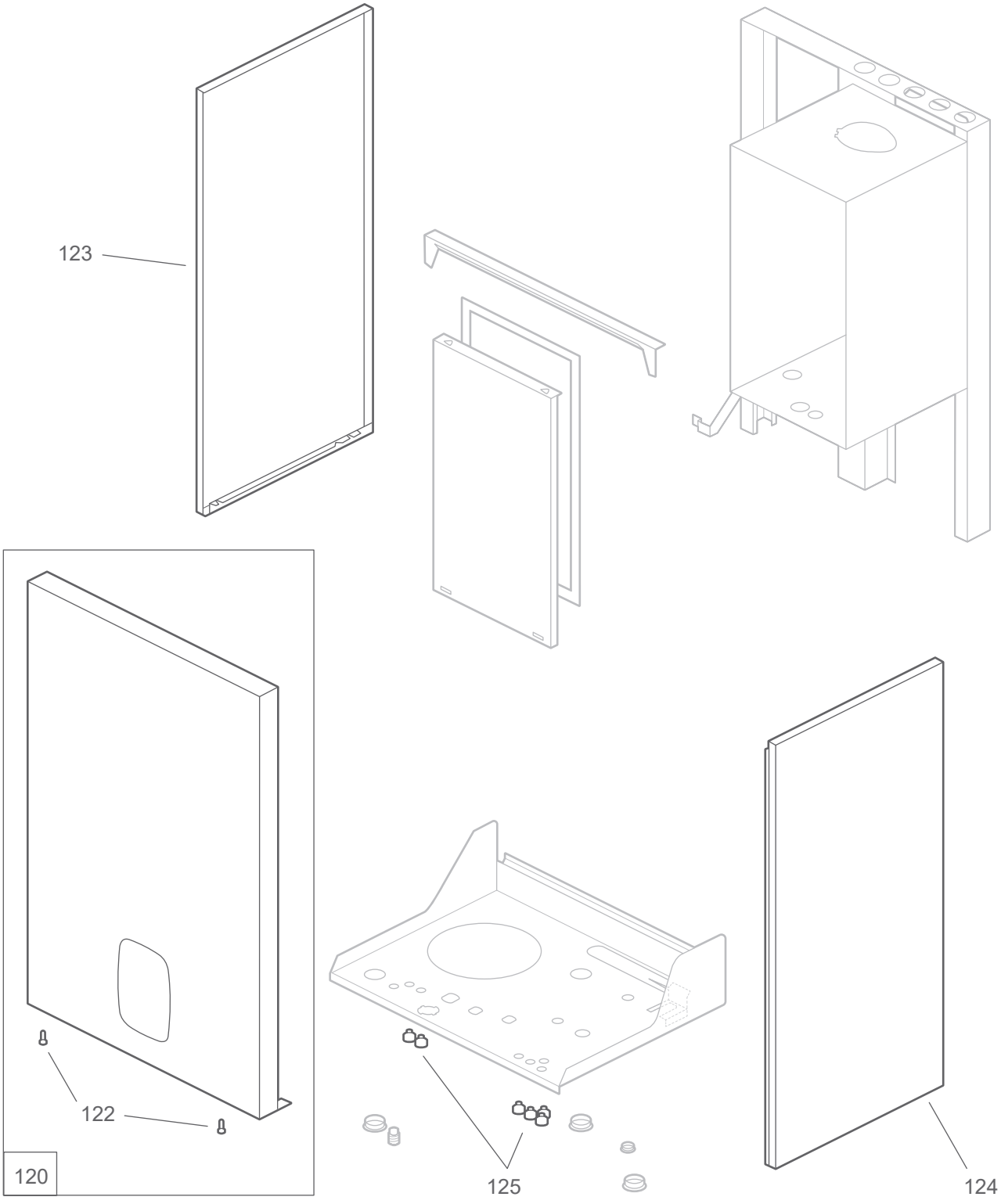

Coffret électrique

Naema 3 Duo 25 - 021347 = A **Naema 3 Duo 35 - 021346 = B**

N°	Code	Désignation	Type	A	B	Qté
140	977106	Coffret avant		A	B	01
141	157305	Passe fils à membrane		A	B	03
142	110910	Connecteur	24V	A	B	01
143	110911	Connecteur	230V	A	B	01
144	965496	Carte régulation		A	B	01
145	199925	Fusible		A	B	01
146	190064	Vis carte de régulation		A	B	04
147	943023	Interrupteur M/A		A	B	01
148	110414	Coffret arrière		A	B	01

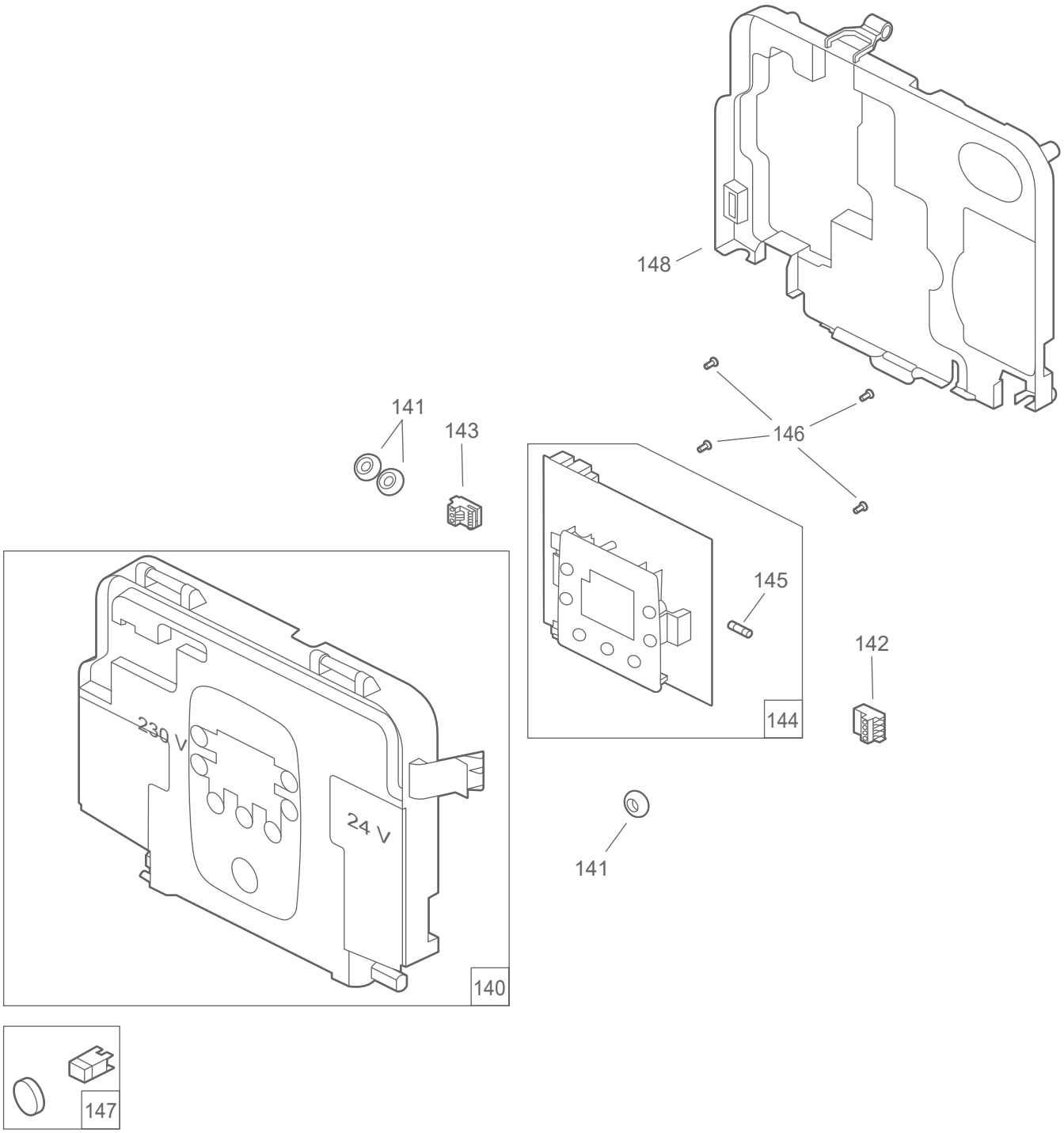

Barrette robinets (074495)

N°	Code	Désignation	Type	Qté
160	205422	Support mural		01
161	142442	Joint	3/4"	02
162	142723	Joint	1/2"	02
163	166724	Robinet droit	3/4"	01
164	164249	Raccord laiton ECS	1/2"	01
165	166758	Robinet gaz	NF OCSF	01
166	988127	Robinet coude	1/2"	01
167	988126	Robinet coude	3/4"	01
168	905800	Manomètre		01
169	942712	Kit de 2 joints toriques		01
170	134607	Goupille	1/2	05
173	182730	Tube évacuation		01
174	119529	Disconnecteur		01
175	134154	Gabarit de pose		01

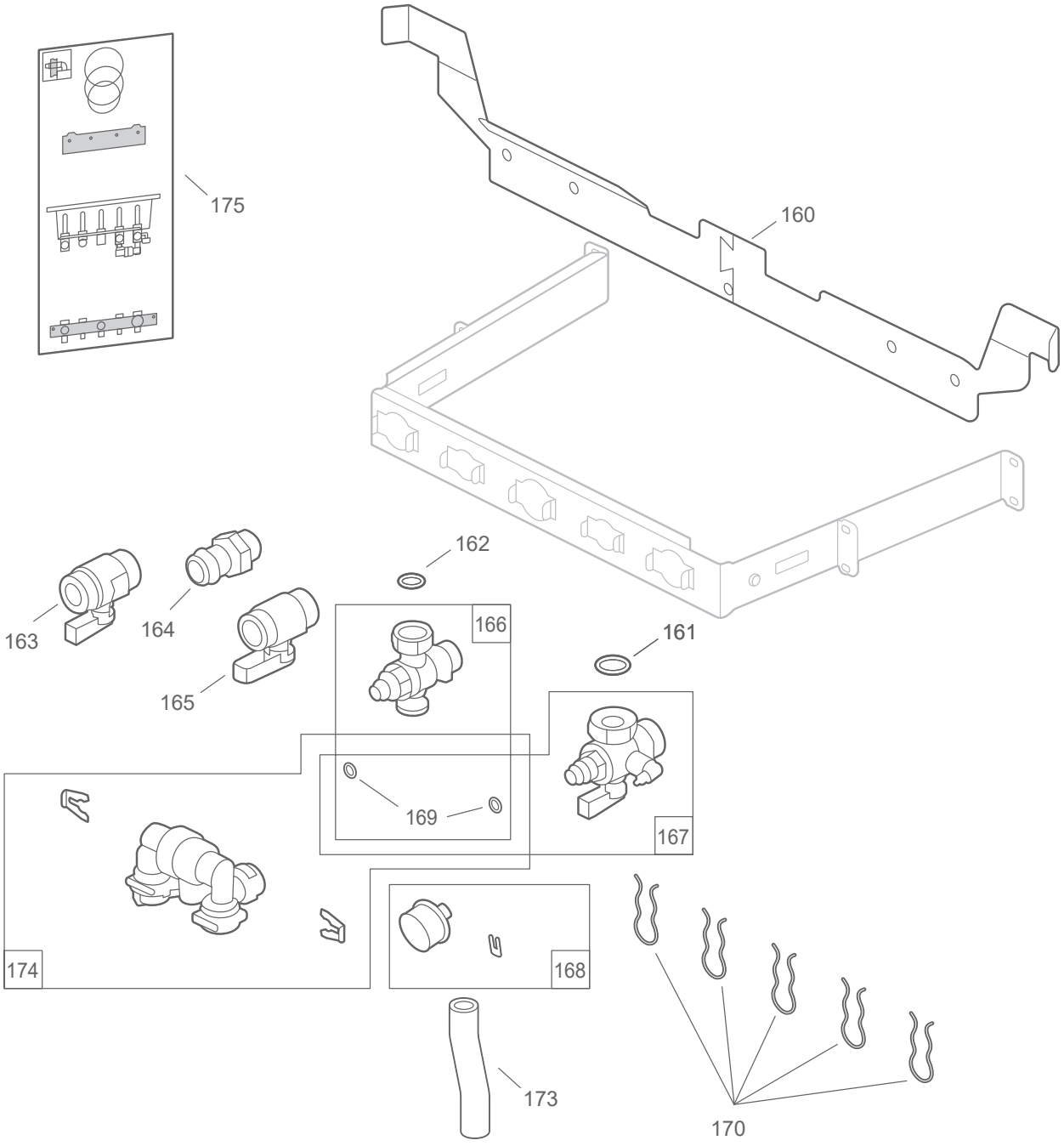

Faisceaux

N°	Code	Désignation	Type	Qté
180	133295	Faisceau	24V	01
181	133294	Faisceau	230V	01
182	109370	Faisceau sonde		01

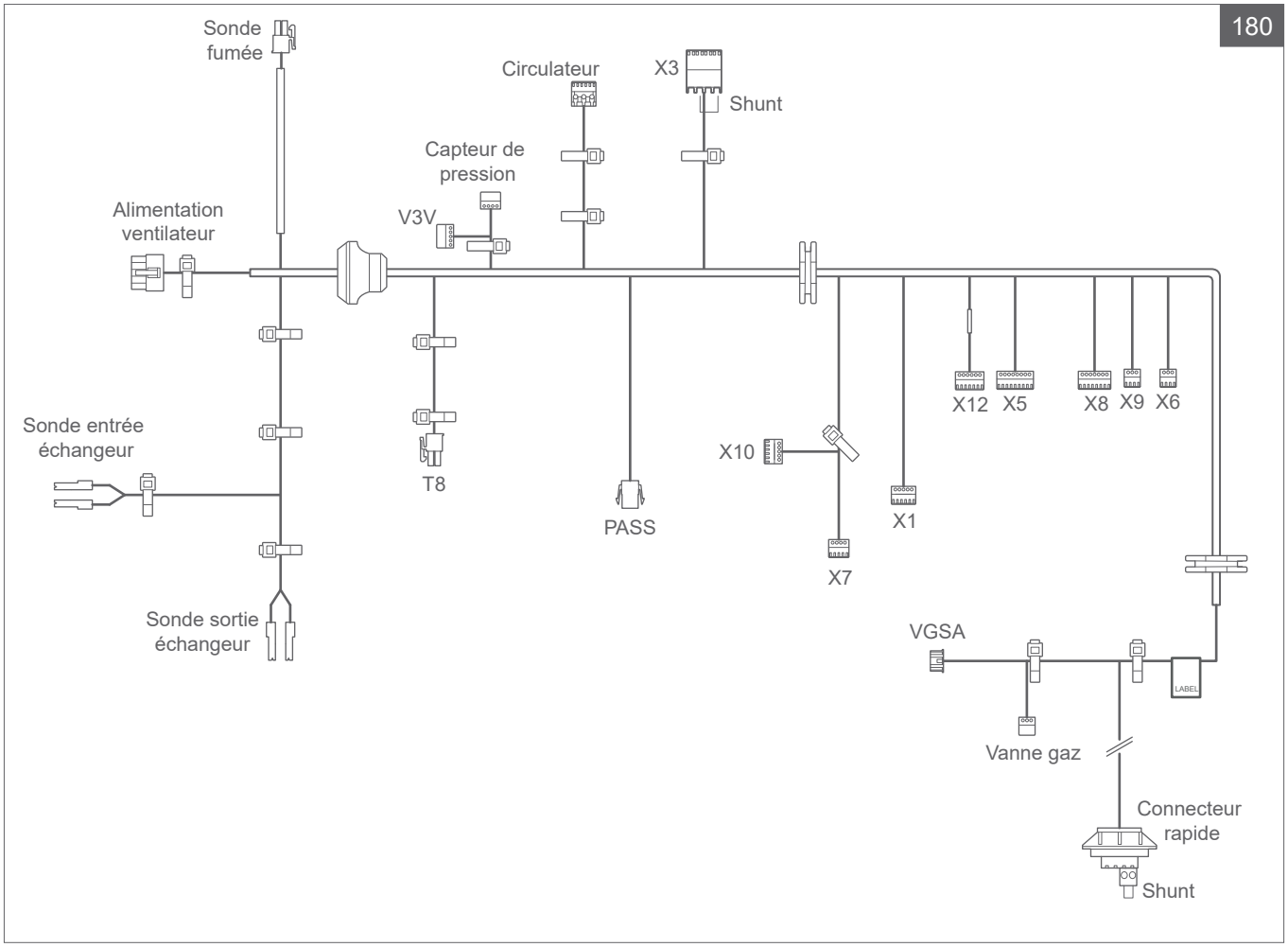

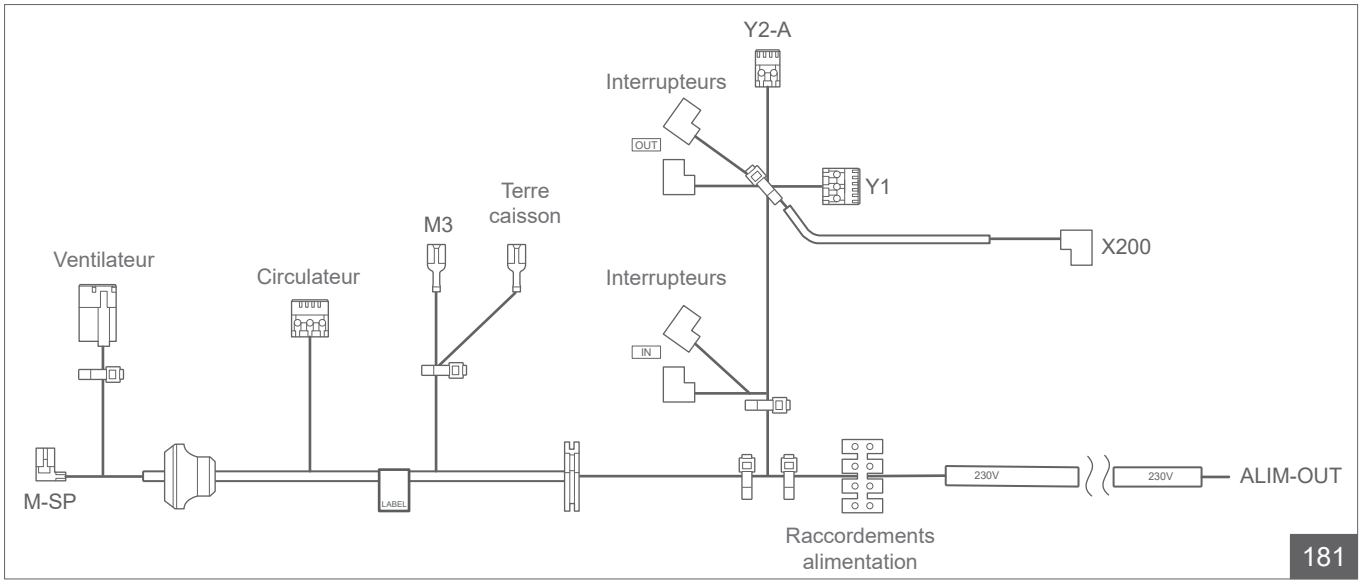

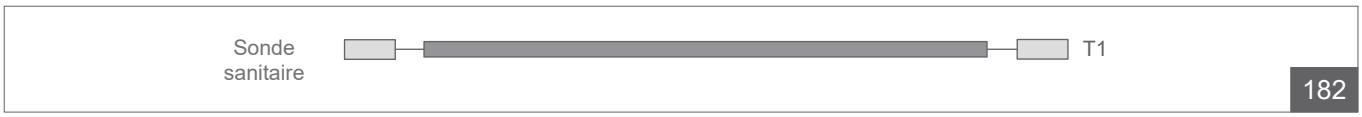

Annexes

Schémas hydrauliques de principe

Chaudière Duo - 1 circuit (plancher / plafond chauffant direct ou radiateurs)

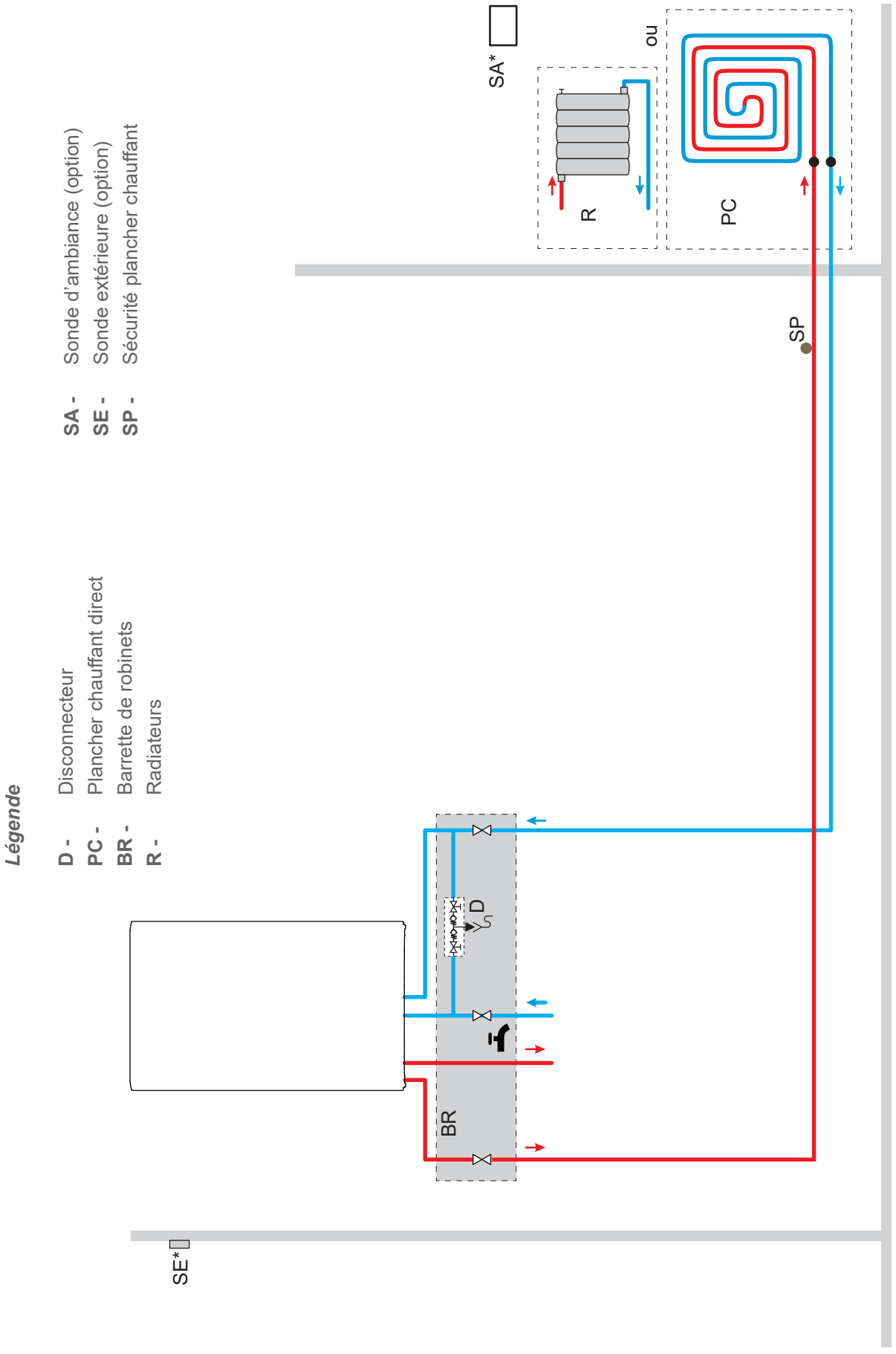

Plan de câblage électrique

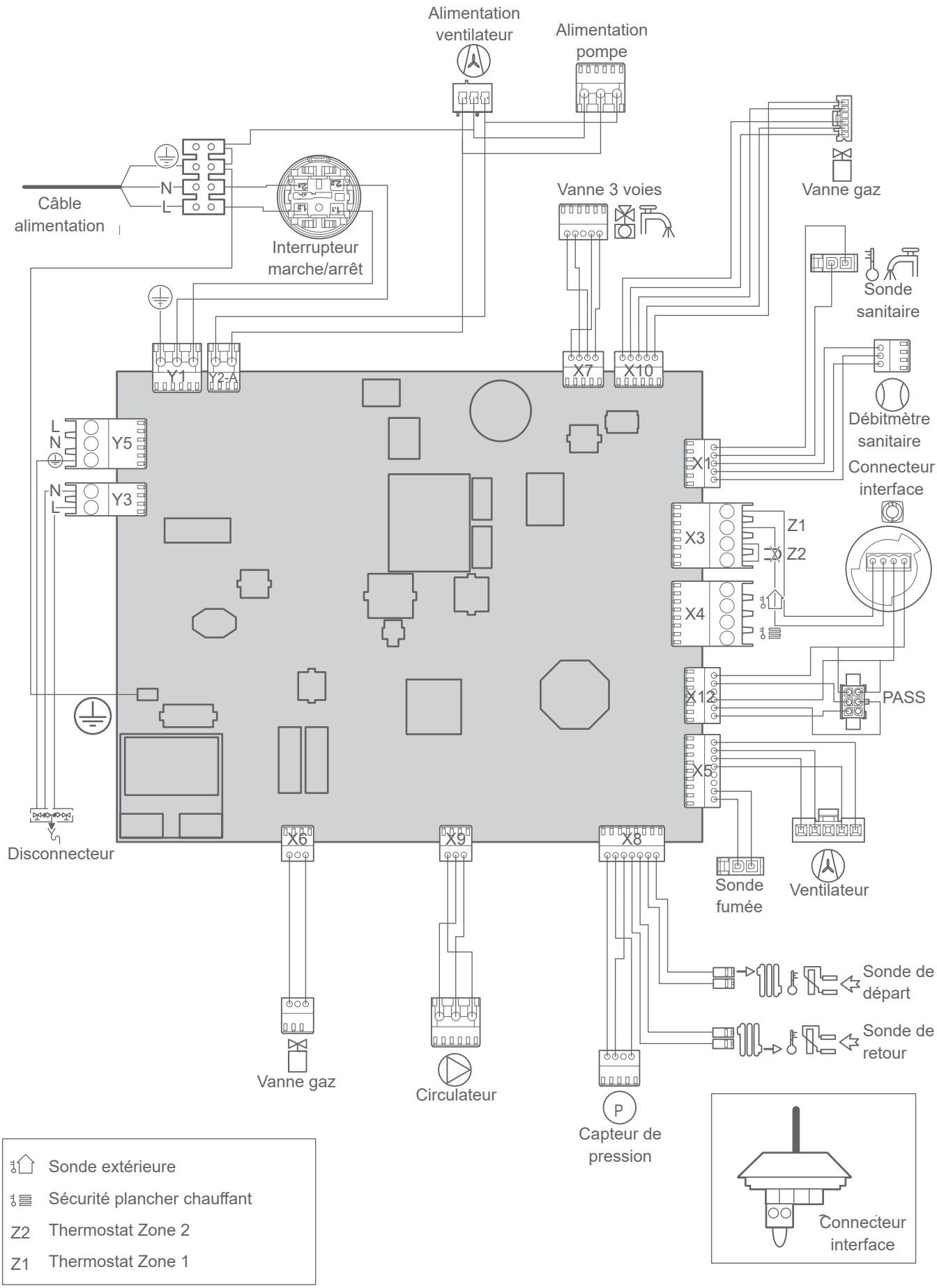

▶ Gabarit Naema 3 Duo

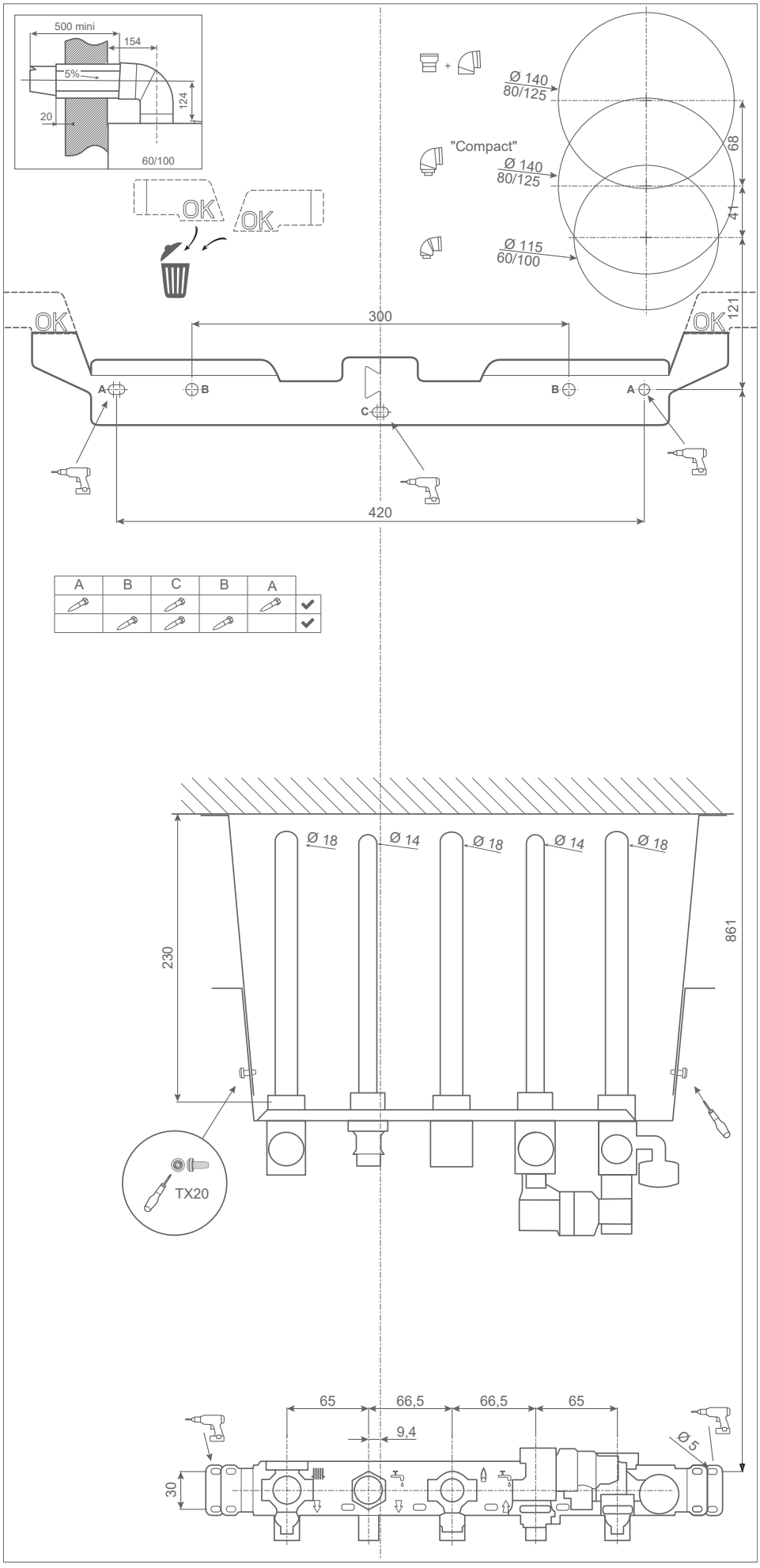



Check list

Installation

	OK	Non conforme
Respecter les dégagements minimum autour du produit.		
Fixer / coller le gabarit de pose sur le mur.		
Réaliser le dimensionnement du conduit (avec note de calcul).		
Installer et / ou contrôler la fumisterie.		
Installer la barrette de robinetterie.		
Installer un pot à boue si non présent.		
Fixer le support (ou le dosseret) de la chaudiere sur le mur.		
Accrocher la chaudière.		
Raccorder le collecteur d'évacuation à l'égout.		
Effectuer les raccordements gaz et eau.		
Installer les accessoires de régulation si présent (sonde extérieure, sonde d'ambiance…).		
Raccorder la chaudière au niveau de la fumisterie.		
Définir la protection électrique du matériel et raccorder électriquement la chaudiere.		
Remplir et purger l'installation.		
Effectuer le check list de Mise En Service.		

Mise En Service

	OK	Non conforme
Contrôle hydraulique de l'installation		
S'assurer que l'eau est claire et, si besoin, qu'un rinçage a été réalisé.		
Présence du disconnecteur.		
Vérifier l'étanchéité hydraulique du circuit.		
Contrôler la présence d'un mitigeur thermostatique sur l'ECS.		
Contrôler la bonne purge des réseaux et de la pression.		
Contrôles électriques		
Vérifier la section des câbles.		
Vérifier le calibre des disjoncteurs.		
Contrôler la tension d'alimentation.		
Contrôler la tension terre / neutre.		
Contrôles du circuit gaz		
Vérifier que le circuit d'alimentation en combustible est correctement dimensionné pour la chaudière.		
Vérifier que les raccords sont bien sérrés.		
Ouvrir la vanne gaz, purger les canalisations et vérifier l'étanchéité (milles bulles).		
Vérifier la pression de gaz du réseau.		
Enclencher l'interrupteur marche/arrêt.		
Après le cycle de purge, le calibrage gaz se lancera automatiquement.		
Contrôler la combustion mini et maxi, ajuster si nécessaire.		
Relever les valeurs obligatoires (T° Fumées ; $\%CO_2$; $\%O_2$; CO ; Rendement).		
Contrôles de fonctionnement		
Mesurer le delta T°eau primaire après 15 min de fonctionnement.		
Fonctionnement ouverture / fermeture de chaque vanne (mélangeuse, directionnelle).		
Vérifier le fonctionnement et la vitesse des circulateurs.		
Effectuer la programmation horaire.		
Régler les consignes (températures ; pentes…).		
Régler les consignes ECS.		
Raccordement de l'évacuation des produits de combustion		
Vérifier que le conduit n'est pas obstrué.		
Vérifier que l'assemblage des conduits assure une bonne étanchéité.		
Selon la configuration, vérifier les ouvertures d'amenée d'air.		
Explication du fonctionnement et remise des documents au client final		

Entretien

Pour plus de détail, se référer à la réglementation en vigueur.

	OK	Non conforme
Vérification du circuit hydraulique		
Vérifier le disconnecteur.		
Vérifier le bon fonctionnement des vannes (mélangeuse, directionnelle).		
Faire refroidir le circuit : régler la chaudière en Hors Gel et lancer un cycle de purge (émetteurs ouverts).		
Vidanger le circuit primaire et s'assurer que l'eau est claire.		
Fermer l'arrivée d'eau froide et démonter le disconnecteur ; vérifier le filtre métallique d'arrivée d'eau froide sanitaire.		
Nettoyer le limiteur de débit.		
Contrôler la pression du vase d'expansion.		
Remettre en eau et purger (purgeur manuel du corps de chauffe).		
Vérifier l'étanchéité des composants hydrauliques (soupape, purgeur …).		
Fermer l'arrivée eau froide, nettoyer le limiteur de débit.		
Uniquement modèles DUO, vérifier la protection du ballon (anode).		
Entretien de la fumisterie		
Vérifier que la fumisterie n'est pas obstrué.		
Vérifier que l'assemblage de la fumisterie assure une bonne étanchéité.		
Selon la configuration, vérifier les ouvertures d'amenée d'air.		
Vérification du circuit électrique		
Contrôler les connexions et effectuer les resserrages si nécessaire.		
Contrôler l'état des câblages et des platines.		
Vérifier que les passe-câbles sont bien en place.		
Entretien de l'échangeur thermique		
Aspirer les résidus de combustion.		
Nettoyer le faisceau tubulaire.		
Rincer l'échangeur à l'eau claire (ou vinaigre blanc si encrassement important).		
Nettoyer et remplir le siphon.		
Contrôler les grilles du brûleur (les brosser).		
Vérifier l'état, l'écartement et le positionnement de l'électrode).		
Remettre en route et vérifier les paramètres de combustion		
Effectuer un cycle de purge.		
Vérifier dans les infos (Tableau de bord) que les lectures de sondes sont cohérentes.		
Effectuer un contrôle de combustion en mini et maxi, ajuster si besoin.		
Relever les valeurs obligatoires (T° Fumées ; %CO^2 ; %O^2 ; CO ; Rendement).		
Vérifier les Delta T° sur le primaire en ECS et Chauffage.		
Vérifier le fonctionnement et la vitesse des circulateurs.		
Vérification fonctionnelle des dispositifs de sécurité (sécurité plancher chauffant, …).		

Données de certification ECS

Atlantic /		Naema 3 Duo 25	Naema 3 Duo 35
Débit de cuisine Dc	l/min.	7	7
T° consigne pour essai ECS	°C	65	63
Temps de stabilisation choisi pour essais performances ECS	min.	< 2	2
Pression minimale de service en ECS	bar	1	1
Débit minimum de soutirage ECS	l/min.	/	/
Capacité de puisage (l/10 minutes avec Δt=30°C mini)	-	140	145

Consignes à donner à l'utilisateur

Expliquer à l'utilisateur le fonctionnement de son installation (réglages des température de chauffage et sanitaire, les programmes qui lui sont accessibles au niveau de l'interface utilisateur...).

Si nécessaire, insister sur le fait qu'un plancher / plafond chauffant a une grande inertie et que par conséquent, les réglages doivent être progressifs.

Expliquer également à l'utilisateur comment contrôler le remplissage du circuit de chauffage.

Fin de vie de l'appareil

Le démantèlement et le recyclage des appareils doivent être pris en charge par un service spécialisé. En aucun cas les appareils ne doivent être jetés avec les ordures ménagères, avec les encombrants ou dans une décharge.

En fin de vie de d'appareil, veuillez contacter votre installateur ou le représentant local pour procéder au démantèlement et recyclage de cet appareil.

Consignes de sécurité

Cet appareil peut être utilisé par des enfants âgés d'au moins 8 ans et par des personnes ayant des capacités physiques, sensorielles ou mentales réduites ou dénuées d'expérience ou de connaissance, s'ils (si elles) sont correctement surveillé(e)s ou si des instructions relatives à l'utilisation de l'appareil en toute sécurité leur ont été données et si les risques encourus ont été appréhendés.

Les enfants ne doivent pas jouer avec l'appareil. Le nettoyage et l'entretien par l'usager ne doivent pas être effectués par des enfants sans surveillance.

Index

A

Accessoire . . . 7
Accessoire d'ambiance (Avec, Sans) . . . 28, 39
Affichage . . . 31

B

Barrette de robinets . . . 6, 21. *Voir aussi Cotes*
Branchements électriques . . . 70
Brûleur (entretien) . . . 53

C

Câblage. *Voir Branchements électriques*
Câble d'allumage . . . 57
Câble (remplacement) . . . 57
Capacité . . . 9
Caractéristiques générales . . . 8
Changement de gaz . . . 38
Cheminée . . . 9, 19, 20. *Voir aussi Colisage*
Circuit chauffage . . . 21
Circuit ECS (sanitaire) . . . 21
Circuit gaz . . . 21
Circulateur (fonctionnement) . . . 38, 46
Code défauts ou erreurs . . . 48
Coffret électrique . . . 26, 57
Colisage . . . 6
Combustion (réglage) . . . 34, 38
Conduit
- B23, B23P . . . 19. *Voir Cheminée*
- C10, C43P, 3CEp . . . 18, 19
- C13 . . . 15
- C33, C93 . . . 15

Contrôles . . . 33
Corps de chauffe. *Voir Échangeur thermique*
Corrosion . . . 2
Cotes . . . 10, 71
Couple de serrage . . . 23
Courbe de chauffe . . . 41

D

Décalage loi d'eau. *Voir Courbe de chauffe*
Descriptif . . . 11
Dureté de l'eau . . . 2, 52

E

Échangeur thermique . . . 53
Écran. *Voir Interface*
ECS . . . 2. *Voir Fonctionnement ECS*
Efficacité saisonnière. *Voir la fiche ERP*
Électrode d'allumage (et d'ionisation) . . . 55
Entretien . . . 52
Erreur. *Voir Code défauts ou erreurs*
Étanchéité / Eau . . . 33
Étanchéité / Fumisterie . . . 33
Étanchéité / Gaz . . . 33, 38
État. *Voir Information*
Évacuations (Condensats, soupape de sureté,...) . . . 25
Évacuations (Fumées). *Voir Conduit*

F

Faisceau. *Voir Câble*
Fonction "Easy Gaz Control" . . . 13
Fonction "Hydro Control" . . . 13, 42
Fonctionnement chauffage . . . 39
Fonctionnement ECS . . . 42
Fonction ramonage . . . 47
Fonction réglage de combustion. *Voir Combustion*
Fumisterie. *Voir Conduit*
Fusible . . . 57, 70

G

Gabarit . . . 71
Garantie . . . 14, 21. *Voir aussi la notice d'utilisation*

H

Hydraulique . . . 12, 68

I

IHM. *Voir Interface*
Implantation . . . 14
Information . . . 50
Installation . . . 2
Interface . . . 30

K

Kit. *Voir Accessoire*

L

Loi d'eau. *Voir Courbe de chauffe*

M

Maintenance . . . 56
Message d'erreur. *Voir Code défauts ou erreurs*
Mise en service . . . 33
Mise sous tension . . . 34
Mode confort ECS. *Voir Fonction "Hydro Control"*
Mode test. *Voir Fonction ramonage*

N

Thermostat . . . 7, 40, 42
Nettoyage
- Appareil . . . 52
- Conduit . . . 53
- Installation . . . 2, 21

Normes . . . 2. *Voir aussi Réglementation*

O

Option. *Voir Accessoire*
Option 2 zones . . . 26, 34, 44

P

Panne. *Voir Code défauts ou erreurs*
Paramétrage . . . 44
Paramètres combustion. *Voir Combustion*
Pente. *Voir Courbe de chauffe*
pH . . . 2, 52
Plancher chauffant . . . 27, 28, 39, 40, 42, 68, 69
Plan de câblage . . . 70
Plaque signalétique . . . 3
Platine de préraccordement. *Voir Barrette de robinets ; Voir aussi Gabarit*
Polarité . . . 3, 33
Pression hydraulique . . . 9, 13, 48, 50
Pression vase d'expansion. *Voir Vase d'expansion*
Principe de fonctionnement . . . 13, 68
Programme horaire . . . 31, 45. *Voir Thermostat*
Purge . . . 33, 34

R

Raccordements électriques . . . 26. *Voir Branchements électriques*
Raccordements hydrauliques . . . 21
Radiateur . . . 39, 45, 68, 69
Ramonage. *Voir Fonction ramonage*
Réglage chauffage . . . 45, 46
Réglage consignes. *Voir la notice d'utilisation*
Réglementation . . . 2, 14, 15, 19, 26
Régulation. *Voir Paramétrage*
Remplissage
- Installation . . . 33
- Siphon . . . 25

Rinçage . . . 21

S

Schéma électrique. *Voir Câblage électrique*
Schéma hydraulique . . . 12, 68
Section de câble . . . 26, 57
Sécurité plancher chauffant . . . 21, 26, 27, 28
Siphon . . . 25, 53
Sonde (amb., ext.,...) . . . 27, 28, 39, 57
Sonde (départ, retour,...) . . . 13, 48, 57
Sonde ECS . . . 11
Support mural . . . 22

T

Tableau de contrôle. *Voir Interface*
Tableau électrique. *Voir Coffret électrique*
Thermostat . . . 28, 39
Tuyauteries . . . 21
Type de gaz (G20 - G25 - G31) . . . 33, 35, 38

V

Valeur ohmique (sondes) . . . 57
Vase d'expansion . . . 9, 34, 52
Ventilation . . . 14
Ventouse . . . 17, 18, 19, 53
Vérification. *Voir Contrôle*
Vidange . . . 56
Volume d'eau maxi.. *Voir Capacité*

atlantic

www.atlantic.fr

Société Industrielle de Chauffage
SATC - BP 64 - 59660 MERVILLE - FRANCE

Date de la mise en service :

Coordonnées de votre installateur chauffagiste ou service après-vente.

Déclaration UE de conformité

Certificat du type n° 1312DN6604

CE

Les appareils sont en conformité avec la législation d'harmonisation de l'Union applicable :		*selon les normes harmonisées*
- Règlement Appareils à Gaz *- Directive Rendement*	*(EU) 2016/426* *92/42/EEC*	*EN 15502-1:2021,* *EN 15502-2-1:2022* *EN 13203-1:2015*
- Directive Basse Tension	*2014/35/EU*	*EN 60335-2-102:2016,* *EN 60335-1:2012 + A11:2014 + A13:2017 + A1:2019 + A2:2019 + A14:2019* *EN 62233 :2008*
- Directive Compatibilité ElectroMagnétique	*2014/30/EU*	*EN 55014-1:2017* *EN 55014-2:2015* *EN IEC 61000-3-2:2019+A1:2021* *EN 61000-3-3:2013+A1:2019+A2:2021*
- Règlements de la Commission / Directives : *- Etiquetage énergétique ; Ecoconception (ErP)*	*(EU) 811/2013* *(EU) 813/2013* *(EU) 2017/1369* *2009/125/EC*	*EN 15502-1:2021* *EN 13203-2:2022*
- RoHS Directive	*2011/65/EU*	*EN 50581:2012*

CERTIFIÉ PAR CERTIGAZ NF ROB-GAZ

Le robinet gaz est certifié NF ROB-GAZ.

CERTIFIÉ PAR CERTIGAZ NF RAC-GAZ

Les éléments de la ligne gaz raccordés lors de l'installation sont certifiés NF RAC-GAZ.

Cet appareil est identifié par ce symbole. Il signifie que tous les produits électriques et électroniques doivent être impérativement séparés des déchets ménagers.
Un circuit spécifique de récupération pour ce type de produits est mis en place dans les pays de l'Union Européenne (*), en Norvège, Islande et au Liechtenstein.
N'essayez pas de démonter ce produit vous-même. Cela peut avoir des effets nocifs sur votre santé et sur l'environnement.
Le retraitement du liquide réfrigérant, de l'huile et des autres pièces doit être réalisé par un installateur qualifié conformément aux législations locales et nationales en vigueur.
Pour son recyclage, cet appareil doit être pris en charge par un service spécialisé et ne doit être en aucun cas jeté avec les ordures ménagères, avec les encombrants ou dans une décharge.
Veuillez contacter votre installateur ou le représentant local pour plus d'informations.

* En fonction des règlements nationaux de chaque état membre.





RC Dunkerque - Siren 440 555 886 - Matériel sujet à modifications sans préavis - Document non contractuel