atlantic

Home solutions

Pompes à chaleur & chaudières

INSTALLATION / INSTALLAZIONE

ML

Navilink 125 Connect
Navilink 128 Radio-Connect

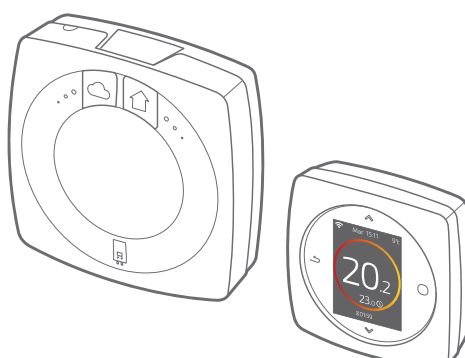

074502
074503

U0696975_2242_ML_3
09/05/2023



Français 5
Italiano 45

Français

Sommaire

Présentation	6
Installation de l'Interface	16
Installation du thermostat	24
Première mise en service	28
Configuration	29
Principales erreurs	38
Réseau radio	39
Fin de vie	43



Toute modification ou intervention sur l'appareil non autorisée par le fabricant entrainera systématiquement une suppression de la garantie.

Présentation

Caractéristiques générales

	Thermostat 125 Connect		Thermostat 128 Radio-Connect	
	Interface	Thermostat	Interface	Thermostat
Alimentation	$230V_{AC}$ / 50-60Hz - 1,25W	$12/24V_{DC}$ / 50mA	$230V_{AC}$ / 50-60Hz - 1,25W	4xAAA (1,5V) alcaline ou NiMh
Dimensions (Lxlxp mm)	107 x 107 x 35	87 x 87 x 38	107 x 107 x 35	87x87x38
Communication vers générateur	Opentherm (OT)			
Température de fonctionnement	0°C / +40°C			
Température de stockage	-20°C / +60°C			
Indice de protection	IP20 Installation en intérieur			
Installation	Classe II : Si alimentation 230V Classe III : Si autre alimentation (Opentherm (OT) ou Connexion rapide)			
Niveau de pollution	2 (milieu normalement pollué)			
Type d'action	1 (Régulation de la température de départ d'eau du générateur)			
Fréquences Radio	WiFi: IEEE 802.11b/g/n 2.4GHz Zigbee 3.0: IEEE 802.15.4 2.4GHz			

On parlera de "générateur" pour désigner une pompe à chaleur ou une chaudière, selon l'installation.

Contenu de la boîte

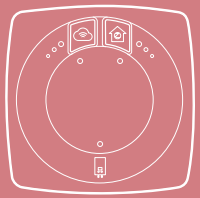

Interface

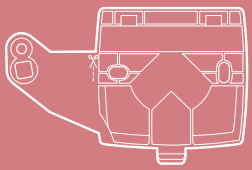

Support de fixation
Interface

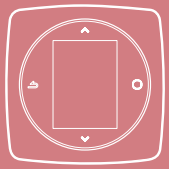

Thermostat 125 / 128

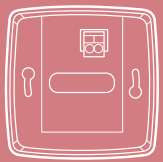

Support mural
(Thermostat 125)

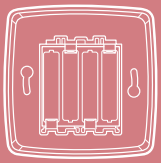

Support mural et
étagère avec piles
(Thermostat 128)



Serre-câble



Passe-fils

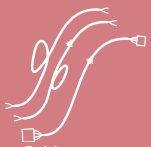

Cables



Notices d'installation
et d'utilisation

Interface : Boutons

Bouton WiFi

Activation du point d'accès WiFi local

30s Suppression des informations de connexion WiFi (SSID / Mot de passe)

Bouton Réseau Radio

Ouverture du réseau Radio local

30s Suppression des informations de connexion Radio

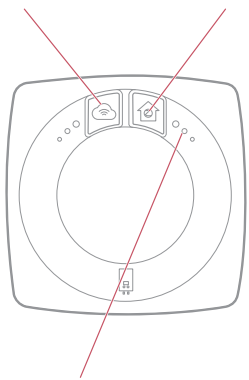

Bouton Reset

Reset

3s Retour aux paramètres par défaut (retour lumineux pour confirmation)

30s Retour en version usine

Interface : voyants

Au bout de 5 min sans activité, les voyants s'éteignent.
Vous pourrez les rallumer en appuyant sur un bouton.

Voyant WiFi

- Affichage continu : Fonction point d'accès local non activée
- Clignottement : Fonction point d'accès local activée
- (Éteint) WiFi non activé
- Connexion en cours avec votre box internet
- Connecté à votre box internet, connexion en cours avec les services Cozytouch
- Connexion établie avec les services Cozytouch

Voyant radio

- Redémarrage et recherche d'un réseau
- Perte de communication avec le thermostat
- Réseau ouvert pour l'ajout de nouveaux produits
- Réseau disponible, en attente de l'appairage d'un thermostat
- Identification du réseau
- Réseau fonctionnel

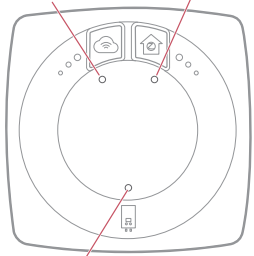

Voyant Générateur

- (Éteint) alimentation non établie
- Communication avec le générateur interrompue
- Communication avec le générateur établie

Cas particuliers

Les 3 voyants clignotent alternativement :
Mise à jour en cours. Ne pas débrancher l'Interface.

Schéma d'installation

L'Interface et le thermostat sont pré-appairés.
Si les thermostat et les Interfaces ont été mélangés, les numéros de série du thermostat et de l'Interface pré-appairés se suivent.

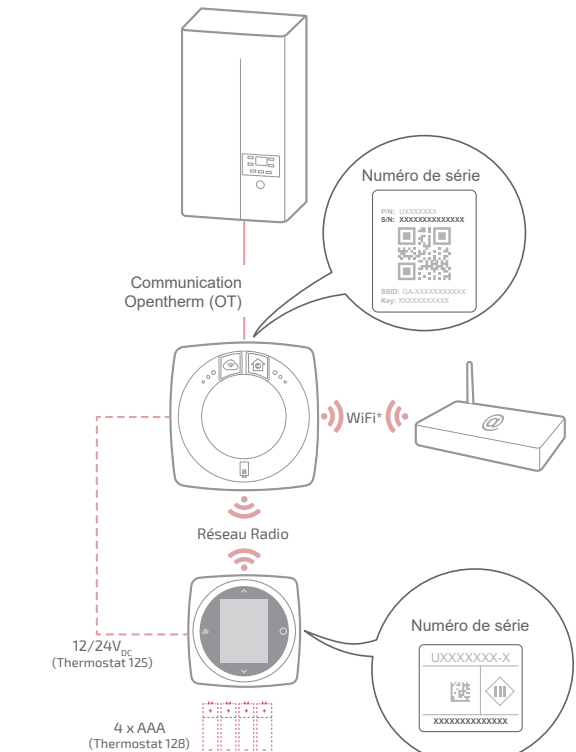

* Selon câblage

Schémas de câblage

Thermostat 125 / 128 Raccordement rapide

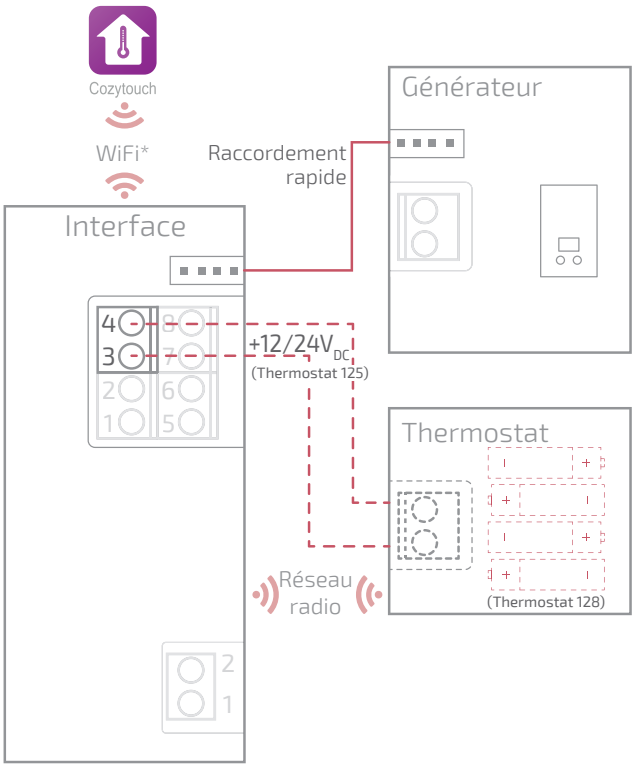

** Optionnel, configuration via l'application Cozytouch*

Schémas de câblage

Thermostat 125

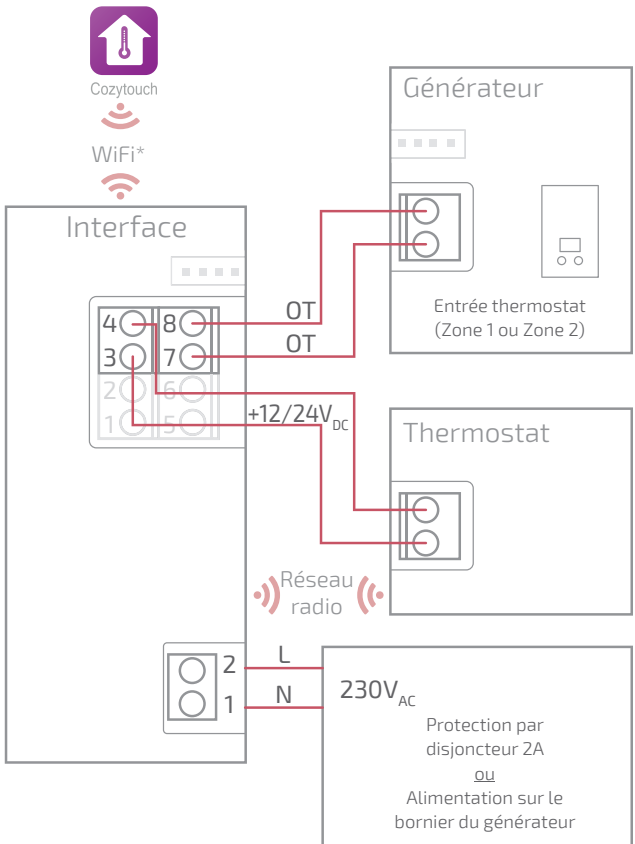

** Optionnel, configuration via l'application Cozytouch*

Schémas de câblage

Thermostat 128

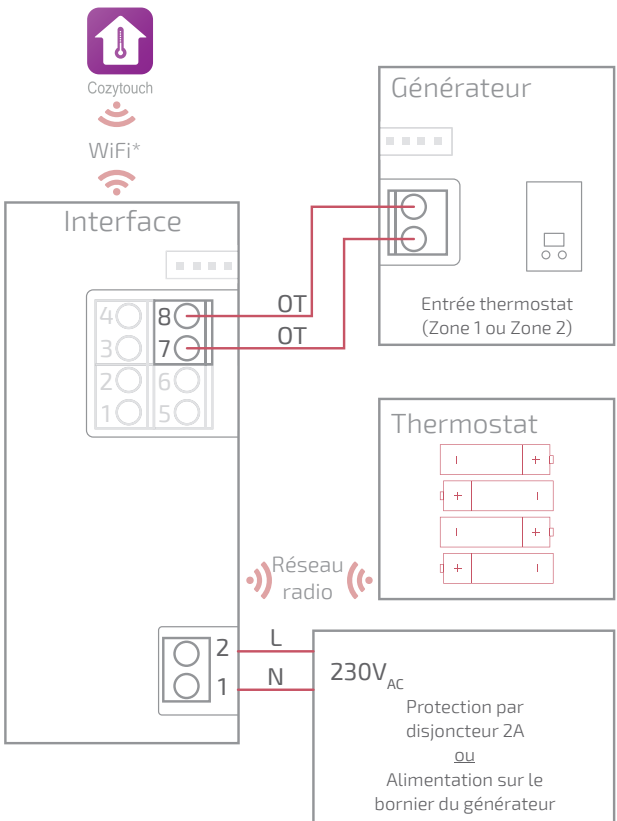

** Optionnel, configuration via l'application Cozytouch*

Schémas de câblage

Thermostat 128 (non connecté)

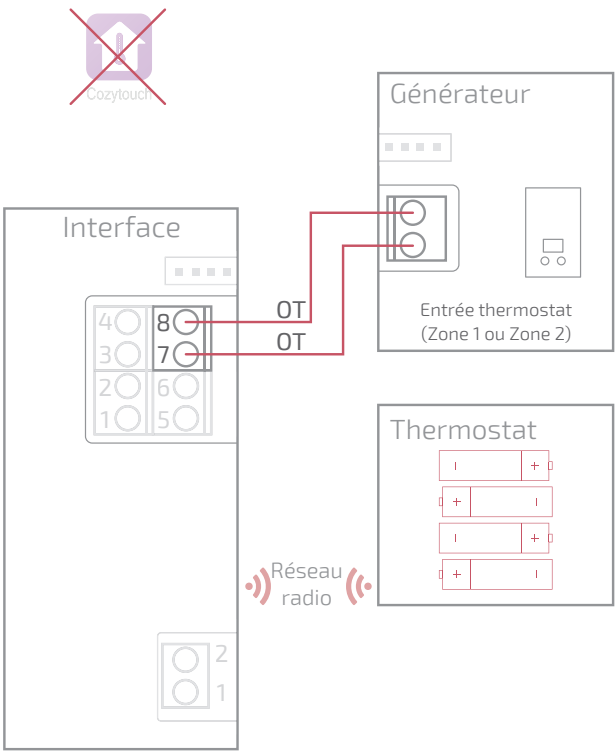



Installation de l'Interface

"Montage Fixation rapide", page 18
"Montage en saillie", page 20
"Montage sur boîte d'encastrement", page 21
"Montage sur support chaudière", page 22

Avant toute intervention, s'assurer que toutes les alimentations électriques sont coupées.

L' installation électrique doit être réalisée conformément à la réglementation en vigueur (NF C 15-100 pour la France).

Si le câble d'alimentation est endommagé, il doit être remplacé par le fabricant, son service après-vente ou des personnes qualifées afin d'éviter un danger.



Type de câble :

- Rigide de 0.5 à 1.5 mm²
- Ou souple 0.5 à 0.75 mm² avec embouts rigides.



Implantation

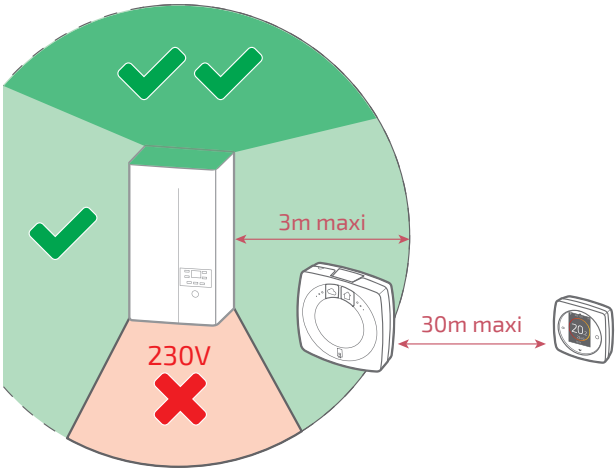

Montage Fixation rapide

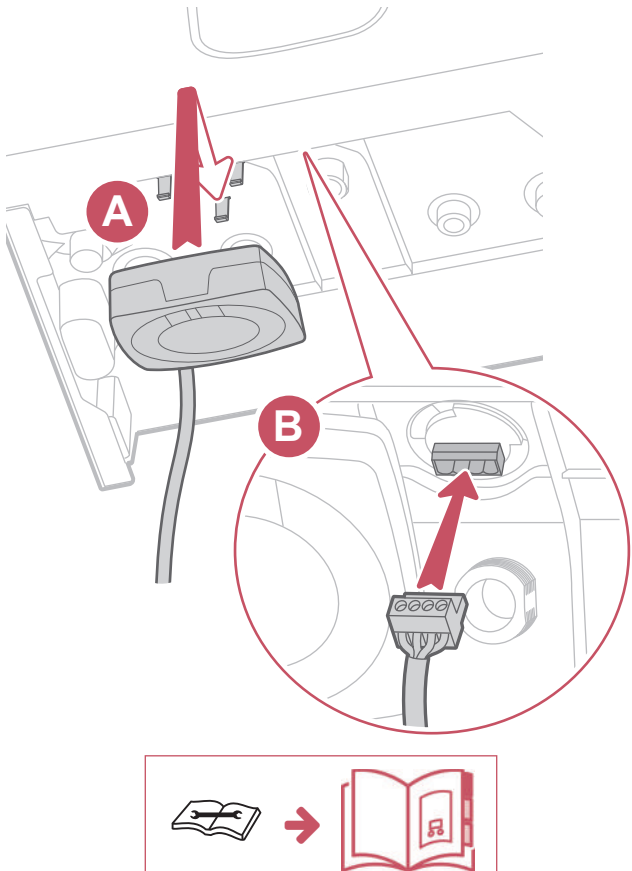

Autres montages
Ouverture de l'Interface

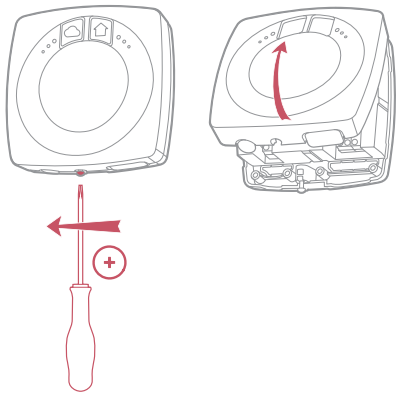

Montage en saillie ou sur boîte d'encastrement

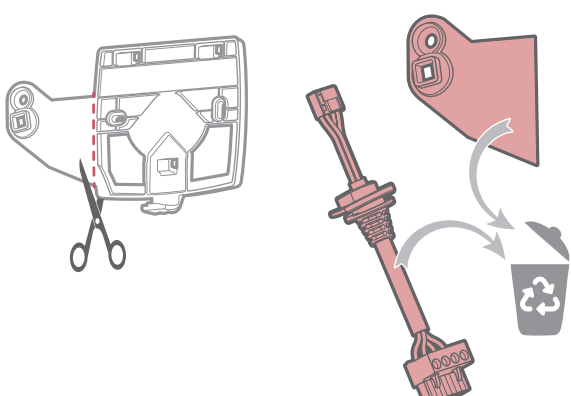

Montage en saillie

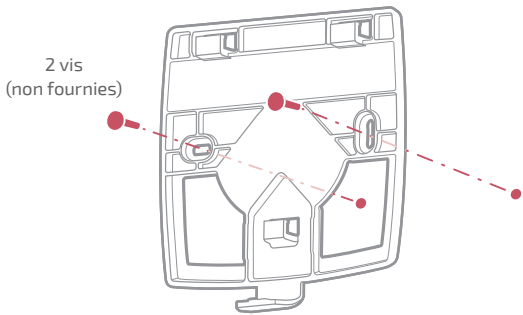

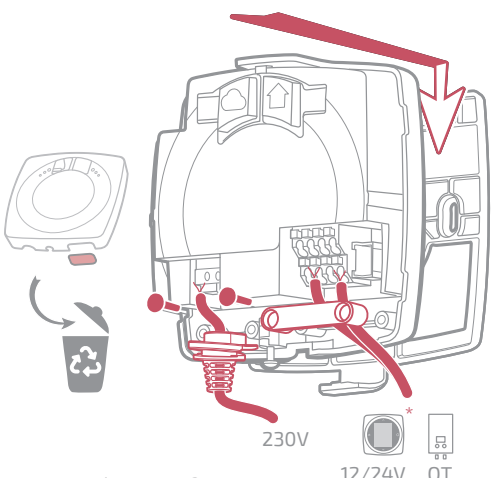

* Uniquement Thermostat 125

Montage sur boîte d'encastrement

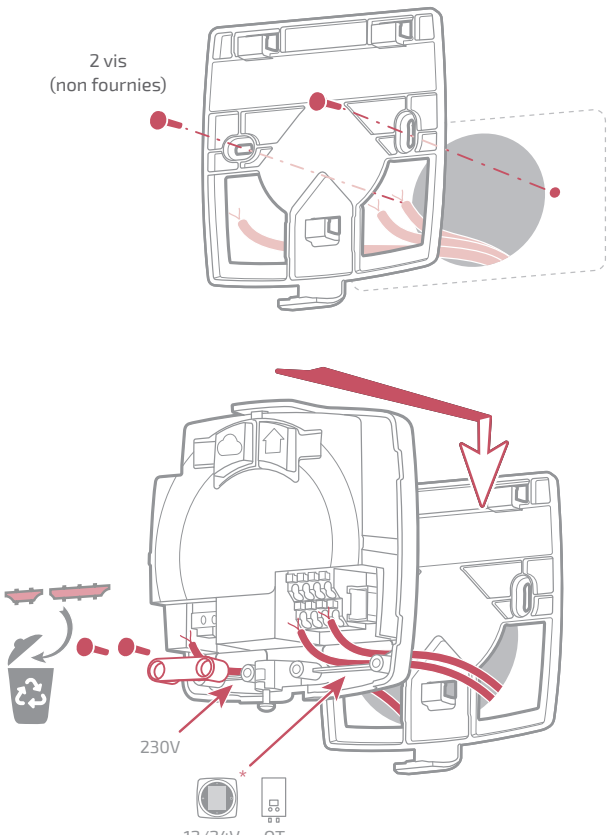

* Uniquement Thermostat 125

Terminer les montages en saillie et sur boîte d'encastrement

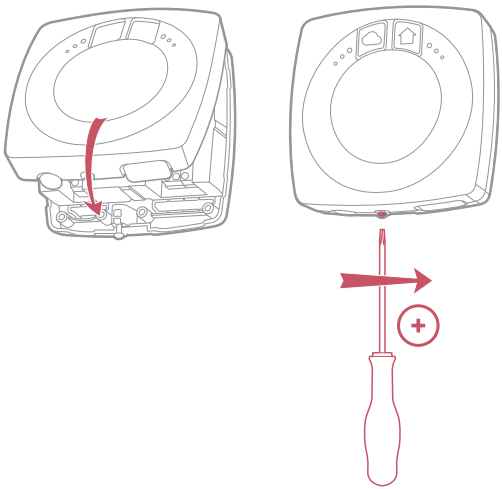

Montage sur support chaudière

Pour faciliter l'installation, passer les câbles avant la pose de la chaudière.

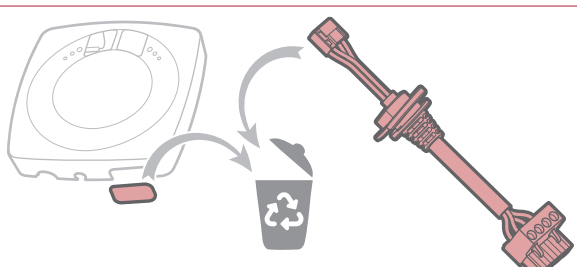

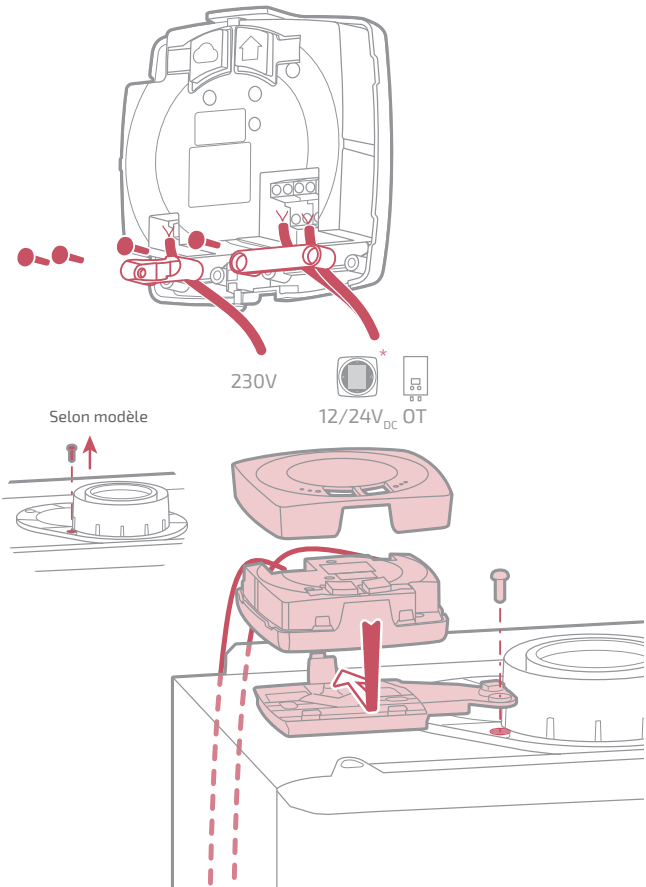

* Uniquement Thermostat 125

Installation du thermostat

Le Thermostat doit être installé sur une cloison bien dégagée. Il sera installé de manière à être facilement accessible.

Le Thermostat 128 peut être posé directement sur une surface plate et horizontale.

Respecter les points suivants :

- Éviter la proximité des câbles électriques, des champs magnétiques forts ou d'appareils tels que PC, téléviseurs, appareils à micro-ondes, etc.
- Éviter toute proximité avec des éléments métalliques d'assez grande dimension ou d'éléments de construction comportant un treillis métallique serré (verre ou béton spécial par exemple).
- La distance entre l'Interface et le thermostat ne doit pas dépasser 30m ou 2 étages. Dans le cas contraire, l'utilisation d'un ou plusieurs répéteurs pourra être nécessaire.
- Ne pas monter l'appareil à l'intérieur d'un boîtier métallique (pompe à chaleur ou chaudière).
- Éviter les sources de chaleur directe (cheminée, téléviseur, plans de cuisson, soleil) et les zones de courant d'air frais (ventilation, porte).

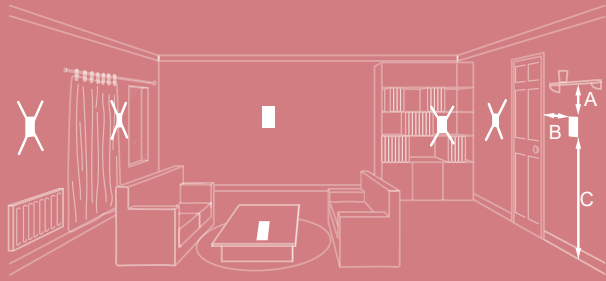

A : 10 cm B : 20 cm mini C : 150 cm

Ouverture / fermeture du thermostat

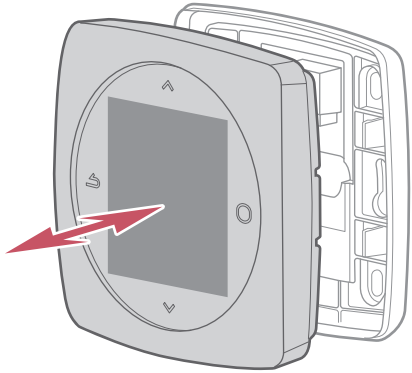

Thermostat 125

Raccordement

Type de câble :

- Rigide de 0.5 à 1.5 mm²
- Ou souple 0.5 à 0.75 mm² avec embouts rigides.

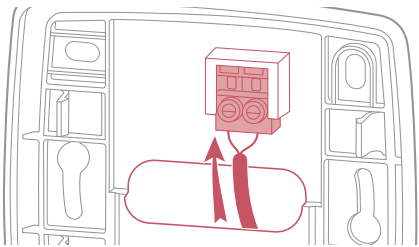

Fixation au mur

Fixer le support du thermostat à l'aide de 2 vis (non fournies).

La fixation peut se faire directement sur le mur ou sur boîte d'encastrement.

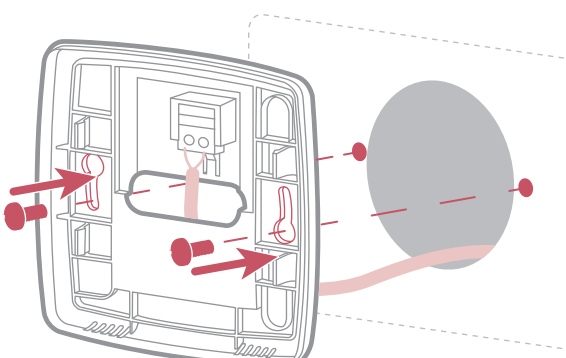

Thermostat 128

Fixation au mur

Fixer le support du thermostat à l'aide de 2 vis (non fournies).
La fixation peut se faire directement sur le mur.

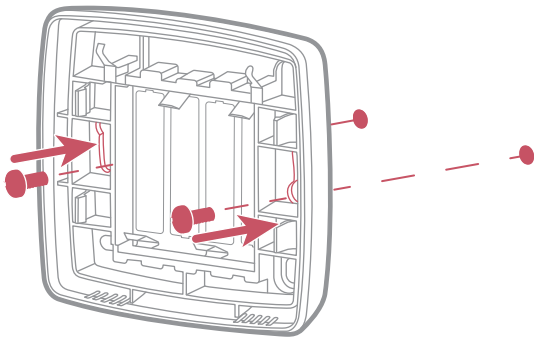

Pose sur étagère

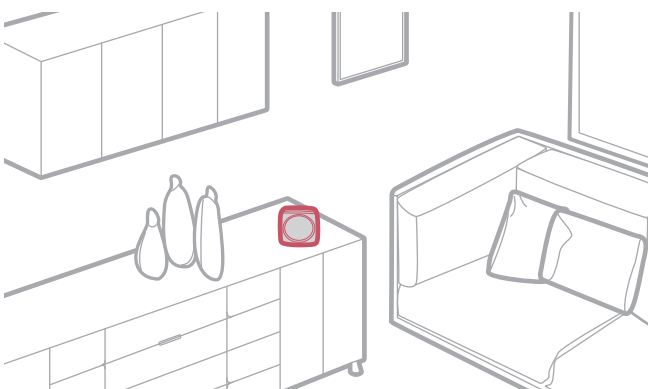

Première mise en service

Pour terminer l'installation :

1. Remettre le générateur sous tension et alimenter l'Interface.
2. Le voyant radio de l'Interface clignote rouge et orange: l'Interface est en attente du thermostat pré-appairé.

3. Le thermostat établit la communication avec l'Interface, indique la qualité du signal radio et permet de régler :
   - La langue;
   - La date et l'heure;
   - Le type d'émetteur de la zone.



Configuration

Accès "Menu Expert"

Pour accéder au "*Menu Expert*", aller dans :
"*Paramètres*" > "*Version logiciel*"

Puis appuyer 5 fois sur la touche 

- Menu EXPERT
  - Quitter
  - Installation
    - Étalonnage
    - Type d'émetteur
    - Donnée Système
    - Réinitialiser
  - Chauffage
    - Loi de régulation
    - Ambiance Maxi
    - Seuil en AUTO
  - Froid
    - Loi de régulation
    - Ambiance Mini
    - Seuil en AUTO
  - Eau Chaude
  - Réseau Radio
    - Code Radio
    - Rejoindre réseau
    - Trouver un réseau
    - Qualité du signal
    - Caractéristiques

Certains paramètres (ou menus) peuvent ne pas apparaître.
Ils dépendent de la configuration de l'installation (selon option).



Installation

Etalonnage

Permet de corriger la température mesurée par le thermostat.



Type d'émetteurs

Régler le type d'émetteur de la zone.



Réinitialiser

Les réglages usine d'origines peuvent être restaurés.

Vos réglages personnalisés et vos programmes horaires sont alors perdus.

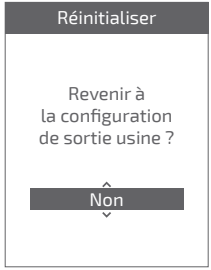

Certains paramètres (ou menus) peuvent ne pas apparaître.
Ils dépendent de la configuration de l'installation (selon option).

Chauffage / Froid

Loi de Régulation

Smart Adapt

La consigne de température de départ d'eau est calculée via un algorithme auto-adaptatif en fonction de l'écart entre la consigne d'ambiance et la température d'ambiance.

Ce mode de fonctionnement offre un meilleur confort thermique.



Loi d'eau

•Chauffage

Le réglage de la loi d'eau se fait par la température de départ.

Renseigner les températures "*Départ à -10°C*" et "*Départ à 20°C*" ainsi que "*Influence ambiance*" selon le chapitre "Loi d'eau" de la notice d'installation du générateur.

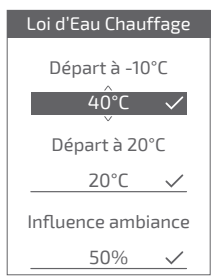

•Froid

Le réglage de la loi d'eau se fait par la température de départ.

Renseigner les températures "*Départ à 25°C*" et "*Départ à 35°C*" ainsi que "*Influence ambiance*" selon la notice du "*Kit rafraîchissement*".

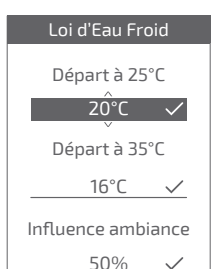

Certains paramètres (ou menus) peuvent ne pas apparaître.
Ils dépendent de la configuration de l'installation (selon option).

Ambiance Maxi

Définir la température chauffage maxi réglable par l'utilisateur.



Ambiance Mini

Définir la température froid mini réglable par l'utilisateur.



Seuil en AUTO

Lorsque la moyenne des températures extérieures des 24 dernières heures :

- passe au dessus de la température réglée en Chauffage : la régulation arrête le chauffage, et inversement
- passe en dessous de la température réglée en Froid : la régulation arrête le rafraîchissement, et inversement.



Certains paramètres (ou menus) peuvent ne pas apparaître.
Ils dépendent de la configuration de l'installation (selon option).

Eau chaude

Donne l'accès ou non à l'utilisateur au controle de l'eau chaude via le ***Thermostat 125 / 128***.

Dans le cas d'une installation avec 2 zones équipées de thermostats, régler l'un des thermostats sur "*Inactif*"



Réseau Radio

Code Radio

Donne les informations nécessaires à l'appairage du thermostat sur un nouveau réseau radio.

Selon le type d'équipement sur lequel vous cherchez à associer l'Interface, ces informations pourront vous être demandées.



Certains paramètres (ou menus) peuvent ne pas apparaître.
Ils dépendent de la configuration de l'installation (selon option).

Rejoindre réseau

Permet de relancer la recherche du réseau radio connu en cas d'échec de communication entre le thermostat et l'Interface.

- Si la communication est établie, le thermostat fonctionne alors normalement.
- Si la communication n'est pas établie, le thermostat propose « *Réessayer* » ou « *Quitter* ».

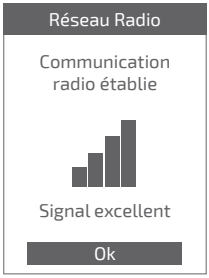



Certains paramètres (ou menus) peuvent ne pas apparaître.
Ils dépendent de la configuration de l'installation (selon option).

Trouver un réseau

Permet de supprimer les paramètres Radio du thermostat et de chercher à joindre un nouveau réseau Radio

Pour rejoindre le nouveau réseau, il faut ouvrir le réseau de l'Interface :

Appuyer sur le bouton "Radio" de l'Interface

Le voyant radio Radio clignote orange.

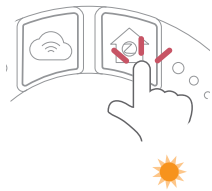

Choisir "*Continuer*" : le thermostat cherche à rejoindre le nouveau réseau Radio.



Certains paramètres (ou menus) peuvent ne pas apparaître.
Ils dépendent de la configuration de l'installation (selon option).

- Si la communication est établie, le thermostat fonctionne alors normalement.

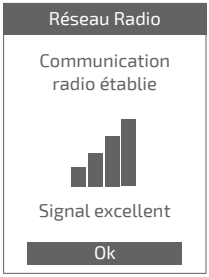

- Si la communication n'est pas établie, le thermostat propose « *Réessayer* » ou « *Quitter* ».



Qualité signal

Donne en direct la qualité du signal radio entre le thermostat et l'Interface.

Si le signal est faible, vous pouvez :

Déplacer le thermostat 128 en essayant de le rapprocher de l'Interface ;

Utiliser un répéteur radio (disponible sur catalogue SAV) pour améliorer les performances du réseau (*page 41*).

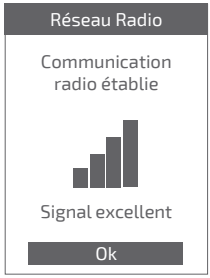

Caractéristiques

Donne les statuts et des informations techniques du réseau Radio.

Certains paramètres (ou menus) peuvent ne pas apparaître.
Ils dépendent de la configuration de l'installation (selon option).

Principales erreurs

Erreur	Désignation	Proposition d'action
G_xxxx	Erreur du générateur	Se reporter à la notice du générateur.
Err 3	Erreur de mesure de température	Vérifier la qualité du signal radio et ajouter un répéteur si nécessaire (voir *"Ajout d'un répéteur radio", page 41*) Réinitialiser le thermostat (voir *"Réinitialiser", page 31*). Si l'erreur revient, refaire un appairage Radio (voir *"Réinitialisation du réseau radio de l'Interface", page 40*). Si l'erreur persiste, contacter le SAV.
Err 10	Erreur de communication entre l'Interface et le générateur	Vérifier le câblage Opentherm (OT).
Err 13	Erreur de communication entre le thermostat et l'Interface	Vérifier la qualité du signal Radio et refaire un appairage si nécessaire (voir *"Appairage d'un thermostat", page 39*)
Err 15	Erreur de date / heure	Réinitialiser l'Interface (Reset). Si l'erreur revient, contacter le SAV.
---	Thermostat éteint, sans réaction à l'appui touche.	Vérifier l'alimentation du thermostat (piles) ou de l'Interface (les voyants s'allument après un appui touche).
Le voyant radio de l'Interface clignote rouge / orange ET Le thermostat indique "Echec de communication"		Vérifier la distance entre l'Interface et le thermostat, essayer de le rapprocher. Si l'erreur persiste, ré-initialiser le réseau (voir *"Réinitialisation du réseau radio de l'Interface", page 40*)

Réseau radio

Appairage d'un thermostat





1

Installer le thermostat



2



3

Menu EXPERT
> Paramètres
> Réseau Radio
> Trouver un réseau



4

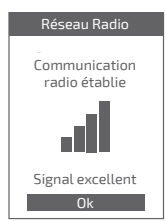

Réinitialisation du réseau radio de l'Interface





1



2

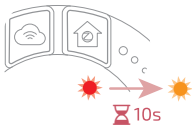

Réseau Radio

Echec de communication

Vérifier que l'Interface est à portée !

Réessayer

➔ Quitter

3

Menu EXPERT
> Paramètres
> Réseau Radio
> Trouver un réseau
➔ Continuer

Max 5min.

4



Réseau radio

Communication radio établie



Signal excellent

Ok

Ajout d'un répéteur radio

1





2



Installer le répéteur à mi distance entre l'Interface et le Thermostat (→ voir notice du répéteur)

3





4



> Paramètres
> Réseau Radio
> Qualité signal

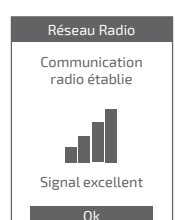

Intégration sur réseau radio existant

Le réseau radio existant doit être ouvert pour accepter les nouveaux équipements.





1

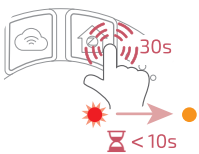

Interface connectée au réseau Radio existant



2



3

Appairer le thermostat
(voir *"Appairage d'un thermostat", page 39*)

Fin de vie



Cet appareil est identifié par ce symbole. Il signifie que tous les produits électriques et électroniques doivent être impérativement séparés des déchets ménagers.

Un circuit spécifique de récupération pour ce type de produits est mis en place dans les pays de l'Union Européenne (*), en Norvège, Islande et au Liechtenstein.

N'essayez pas de démonter ce produit vous-même. Cela peut avoir des effets nocifs sur votre santé et sur l'environnement.

Pour son recyclage, cet appareil doit être pris en charge par un service spécialisé et ne doit être en aucun cas jeté avec les ordures ménagères, avec les encombrants ou dans une décharge.

Veuillez contacter votre installateur ou le représentant local pour plus d'informations.

* En fonction des règlements nationaux de chaque état membre.

Ne pas jeter une batterie dans un feu ou dans un four chaud, ne pas écraser, ne pas couper la batterie au risque de provoquer une explosion.

Italiano

Sommario

Presentazione	46
Installazione dell'Interfaccia	56
Installazione del termostato	64
Prima messa in servizio	68
Configurazione	69
Errori principali	78
Rete radio	79
Termine del ciclo di vita	83



Qualsiasi modifica o intervento sul dispositivo non autorizzato dal fabbricante causerà sistematicamente la cancellazione della garanzia.

Presentazione

Caratteristiche generali

	Termostato 125 Connect		Termostato 128 Radio-Connect	
	Interfaccia	Termostato	Interfaccia	Termostato
Alimentazione	$230V_{AC}$ / 50-60Hz - 1,25W	$12/24V_{DC}$ / 50mA	$230V_{AC}$ / 50-60Hz - 1,25W	4xAAA (1,5V) alcalino o NiMh
Dimensioni (Lxlxp mm)	107 x 107 x 35	87 x 87 x 38	107 x 107 x 35	87x87x38
Comunicazione verso generatore	Opentherm (OT)			
Temperatura di funzionamento	0°C / +40°C			
Temperatura di stoccaggio	-20°C / +60°C			
Indice di protezione	IP20 Installazione all'interno			
Installazione	Classe II: Se alimentazione 230V Classe III: In caso di altra alimentazione (Opentherm (OT) o Connessione rapida)			
Livello di inquinamento	2 (ambiente normalmente inquinato)			
Tipo d'azione	1 (Regolazione della temperatura di mandata acqua del generatore)			
Frequenze radio	Wi-Fi: IEEE 802.11b/g/n 2.4GHz ZigBee 3.0: IEEE 802.15.4 2.4GHz			

Con il termine "generatore" si intende una pompa di calore o una caldaia, a seconda dell'installazione.

Contenuto della confezione

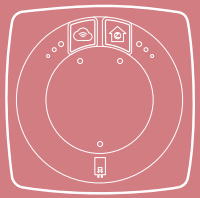

Interfaccia

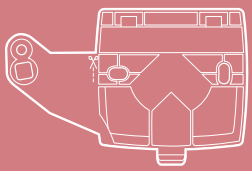

Supporto di
fissaggio Interfaccia

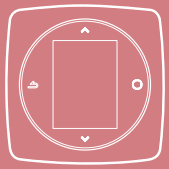

Termostato 125 / 128

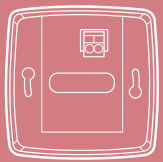

Supporto a parete
(Termostato 125)

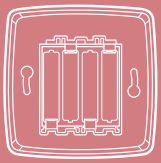

Supporto a parete e
ripiano con pile
(Termostato 128)



Serracavo



Grommet



Cavo



Manuale d'installazione
e d'uso

Interfaccia : Pulsanti

Pulsante Wi-Fi

Attivazione del punto d'accesso Wi-Fi locale

30s Eliminazione delle informazioni di connessione Wi-Fi (SSID / Password)

Pulsante Rete radio

Apertura della Rete radio locale

30s Eliminazione delle informazioni di connessione radio

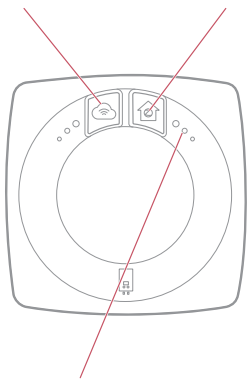

Pulsante Reset

Reinizializzare

3s Ripristino delle impostazioni predefinite (ripristina spie luminose per conferma)

30s Ripristino delle impostazioni originali di fabbrica

Interfaccia : spie

Dopo 5 min di inattività, le spie si spengono.
Potranno essere riaccese premendo un pulsante.

Spia Wi-Fi

- Visualizzazione continua: Funzione punto d'accesso locale non attiva
- Lampeggiamento: Funzione punto d'accesso locale attiva
- (Spento) Wi-Fi non attivo
- Connessione in corso con il box internet
- Connesso al box internet, connessione in corso con i servizi Cozytouch
- Connessione stabilita con i servizi Cozytouch

Spia radio

- Riavvio e ricerca di una rete
- Perdita di comunicazione con il termostato
- Rete aperta per l'aggiunta di nuovi prodotti
- Rete disponibile, in attesa dell'accoppiamento di un termostato
- Identificazione della rete
- Rete funzionale

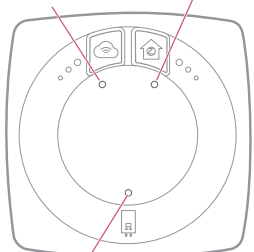

Spia Generatore

- (Spento) alimentazione non stabilita
- Comunicazione con il generatore interrotta
- Comunicazione con il generatore stabilita

Casi particolari

Le 3 spie lampeggiano alternativamente:
Aggiornamento in corso. Non scollegare l'interfaccia.

Schema di installazione

L'Interfaccia e il termostato sono preaccoppiati.
Se il termostato e le interfacce sono state mescolate, i numeri di serie del termostato e dell'interfaccia preaccoppiati si succedono.

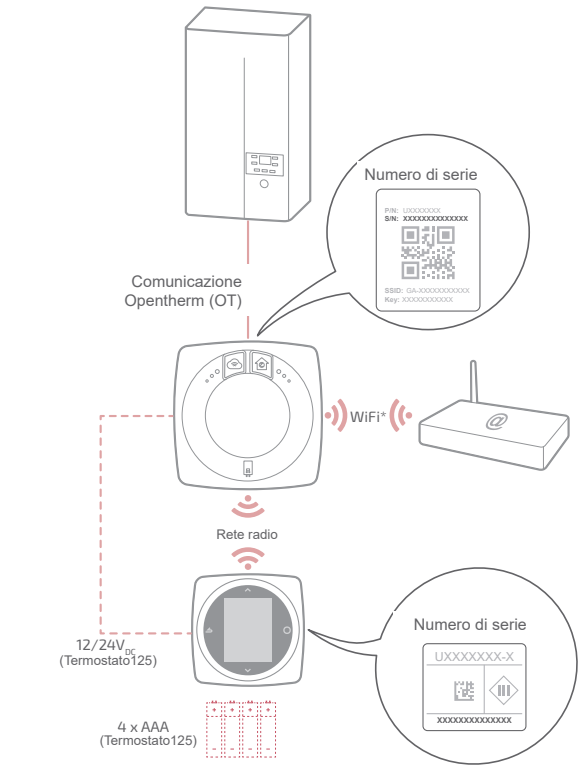

* A seconda del cablaggio

Schemi di cablaggio

Termostato 125 / 128 Collegamento rapido

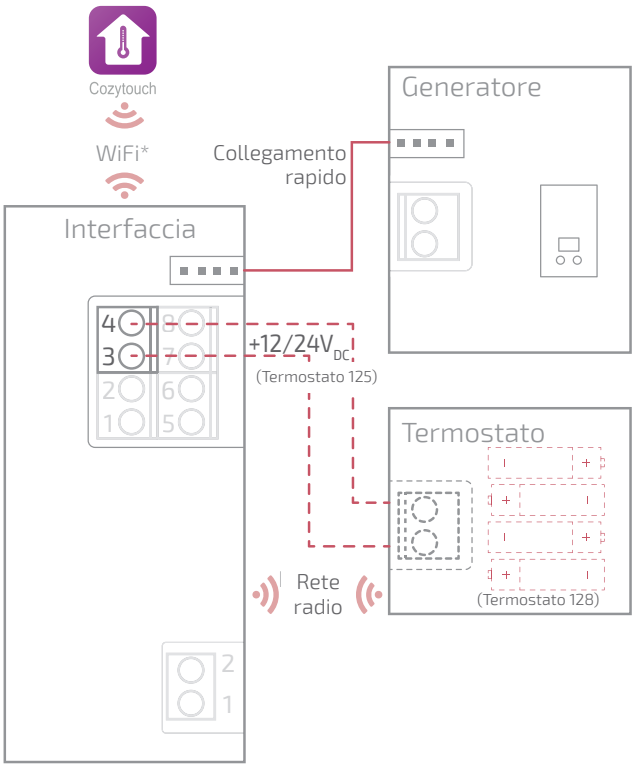

** Opzionale, configurazione mediante l'applicazione Cozytouch*

Schemi di cablaggio

Termostato 125

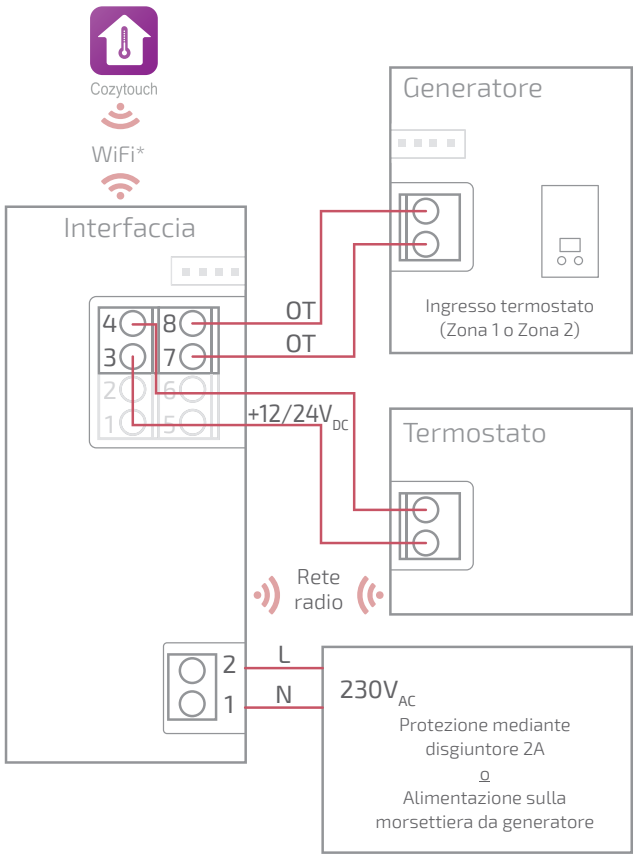

** Opzionale, configurazione mediante l'applicazione Cozytouch*

Schemi di cablaggio

Termostato 128

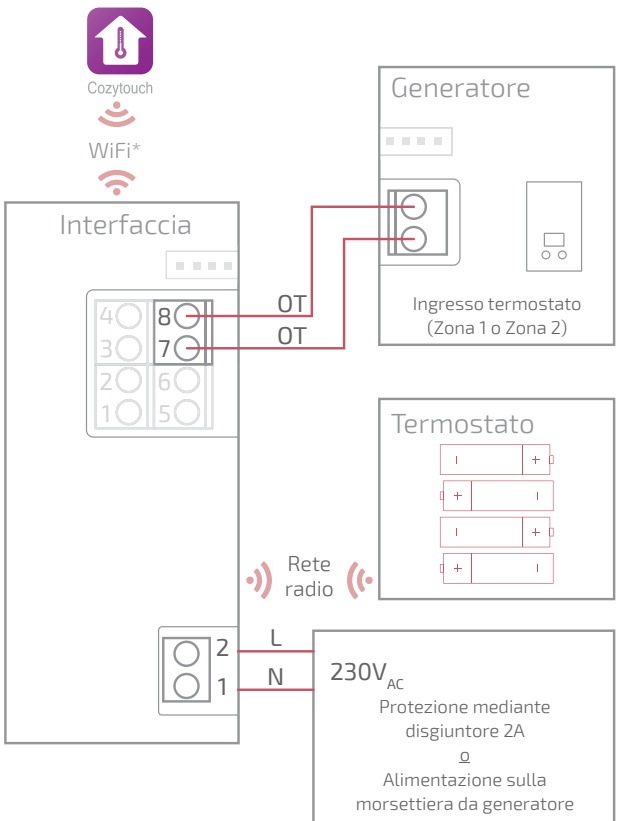

** Opzionale, configurazione mediante l'applicazione Cozytouch*

Schemi di cablaggio

Termostato 128 (non connesso)

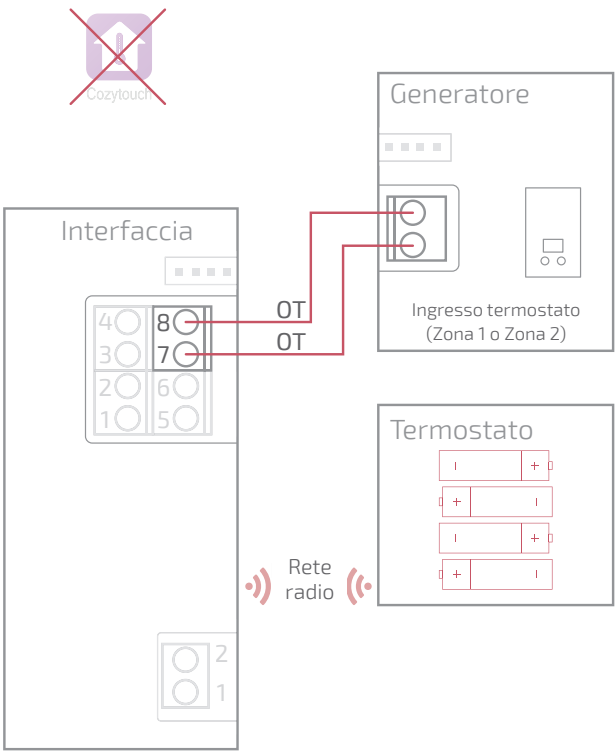



Installazione dell'Interfaccia

"Montaggio Fissaggio rapido", page 58
"Montaggio a parete", page 60
"Montaggio su scatola di incasso", page 61
"Montaggio su supporto caldaia", page 62

Prima di qualsiasi intervento, assicurarsi di avere interrotto l'alimentazione elettrica generale.

L'installazione elettrica deve essere realizzata conformemente alla regolamentazione vigente.

Se il cavo di alimentazione è danneggiato, deve essere sostituito dal fabbricante, dal suo servizio post-vendita o da qualsiasi persona qualificate, per evitare rischi.



Tipo di cavo:

- Rigido da 0.5 a 1.5 mm²
- O morbido da 0.5 a 0.75 mm² con terminazioni rigide.



Instalación

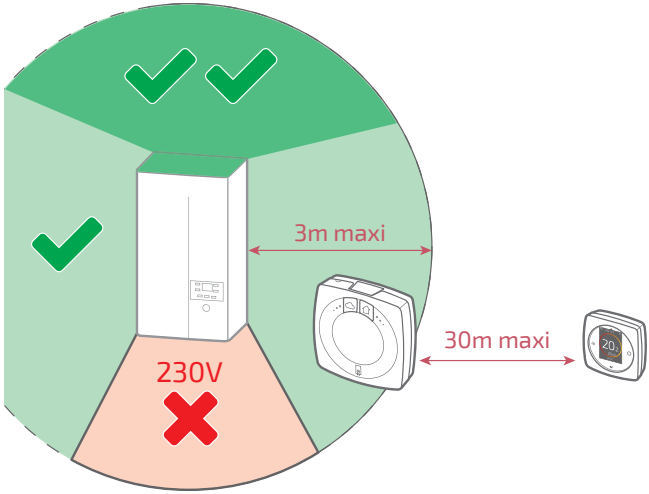

Montaggio Fissaggio rapido

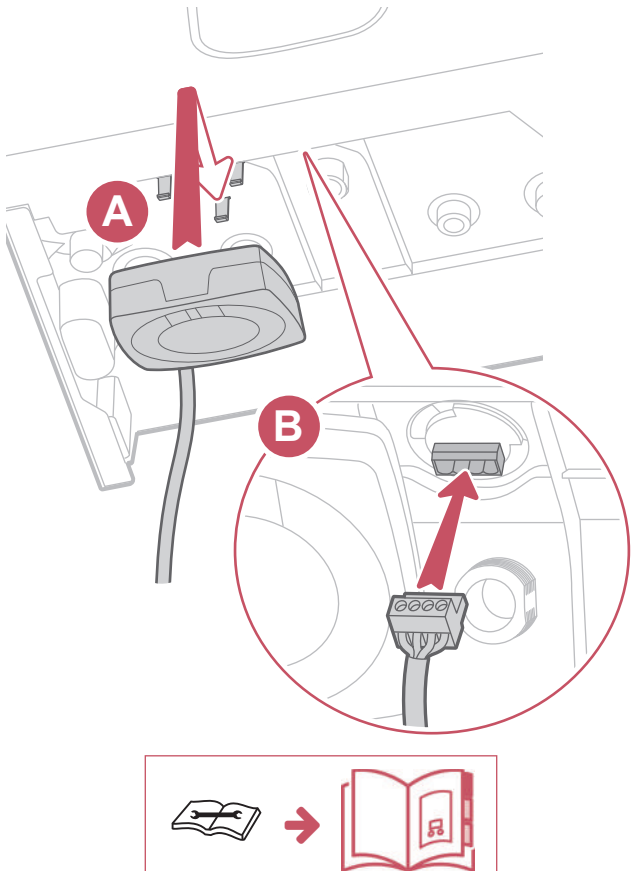

Altri montaggi
Apertura dell'Interfaccia

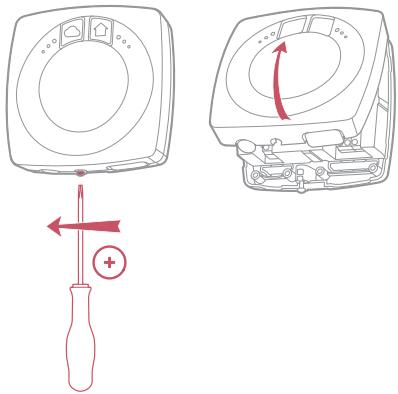

Montaggio a parete o su scatola di incasso

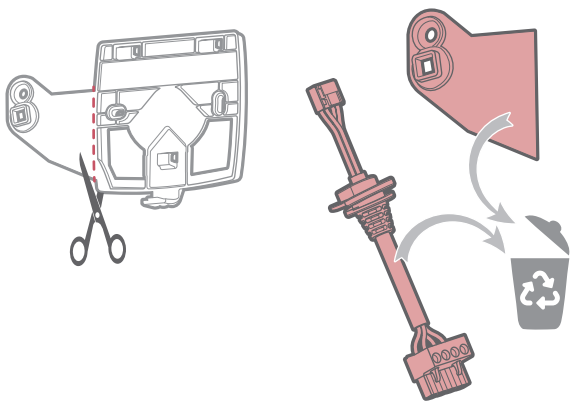

Montaggio a parete

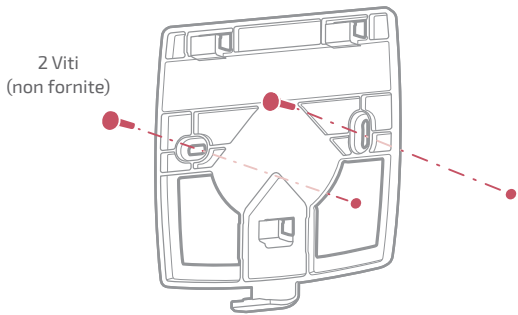

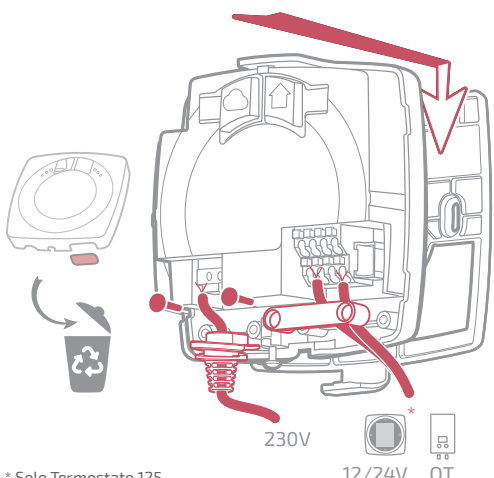

* Solo Termostato 125

Montaggio su scatola di incasso

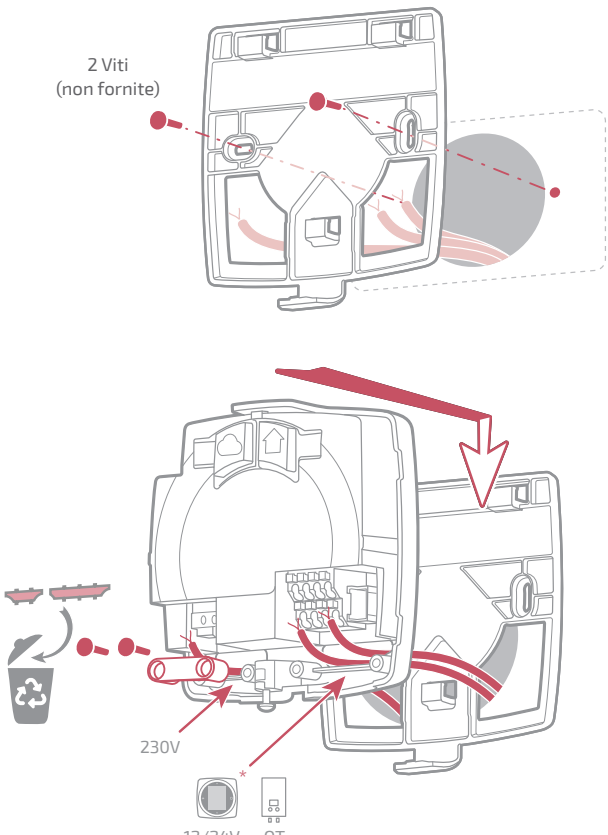

* Solo Termostato 125

Ultimare i montaggi a parete e su scatola di incasso

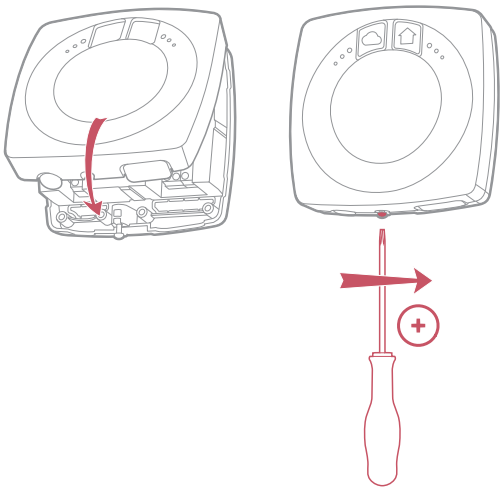

Montaggio su supporto caldaia

Per agevolare l'installazione, passare i cavi prima della posa della caldaia.

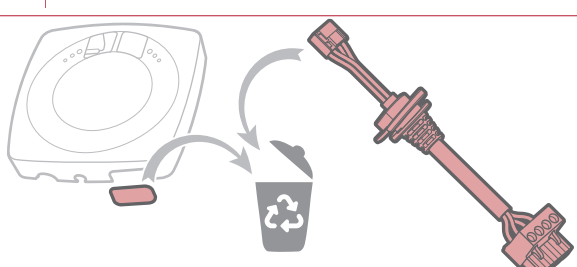

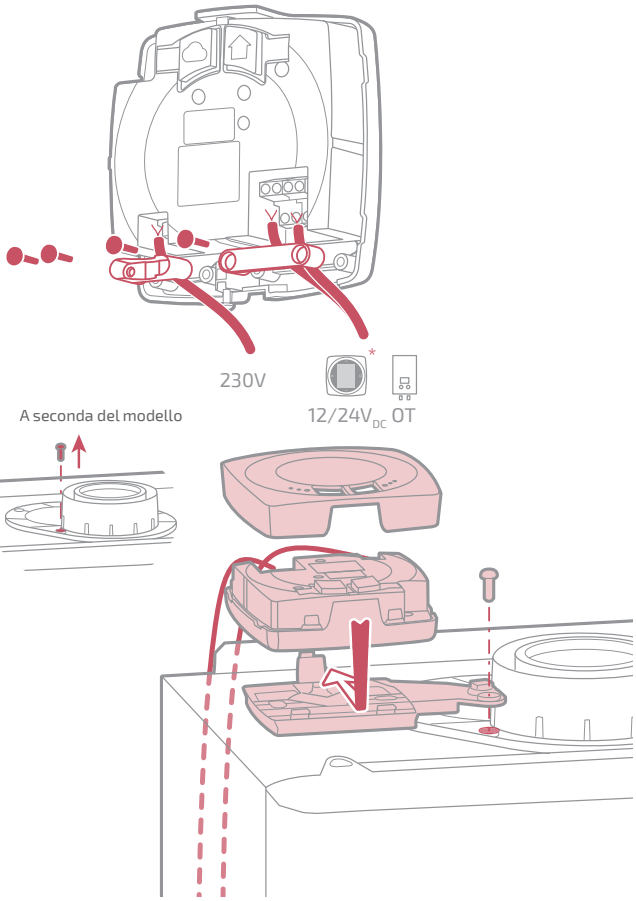

* Solo Thermostat 125

Installazione del termostato

Il termostato deve essere installato su una parete divisoria libera. Sarà installato in modo da essere facilmente accessibile.

Il Termostato 128 può essere posizionato direttamente su una superficie piatta e orizzontale.

Rispettare i punti seguenti:

- Evitare la vicinanza di cavi elettrici, di campi magnetici forti o di apparecchi come PC, televisori, forni a microonde, ecc.
- Evitare la vicinanza con elementi metallici di dimensioni piuttosto grandi o elementi di costruzione che contengono una struttura metallica chiusa (vetro o cemento speciale ad esempio).
- La distanza tra l'interfaccia e il termostato non deve superare 30 m o 2 piani. In caso contrario, potrà essere necessario utilizzare uno o più ripetitori.
- Non montare l'emettitore all'interno di una scatola metallica (pompa di calore ad esempio).
- Evitare fonti di calore dirette (camini, televisore, piani cottura, sole) e le zone in corrente d'aria (ventilatori, porte).

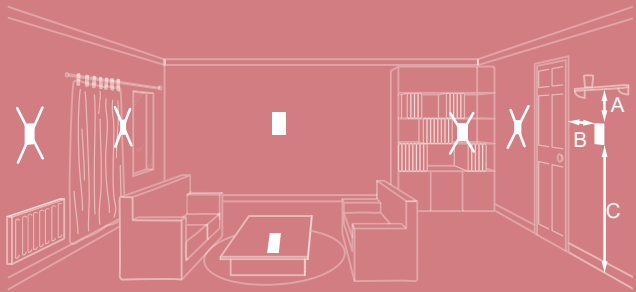

A : 10 cm B : 20 cm mini C : 150 cm

Apertura / chiusura del termostato

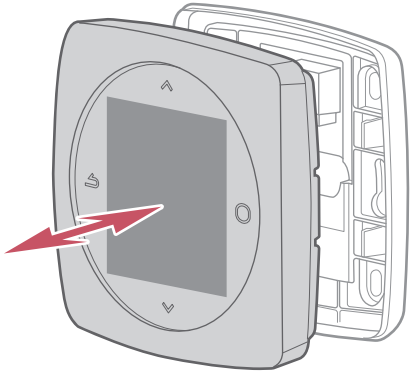

Termostato 125

Collegamento

Tipo di cavo:

- Rigido da 0.5 a 1.5 mm²
- O morbido da 0.5 a 0.75 mm² con terminazioni rigide.

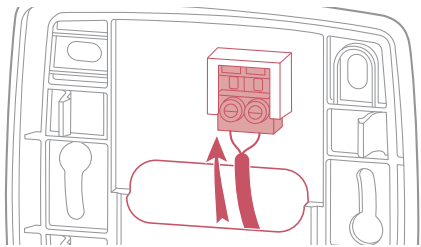

Fissaggio a parete

Fissare il supporto del termostato con 2 viti (non fornite).

Può essere fissato direttamente sulla parete o sulla scatola di incasso.

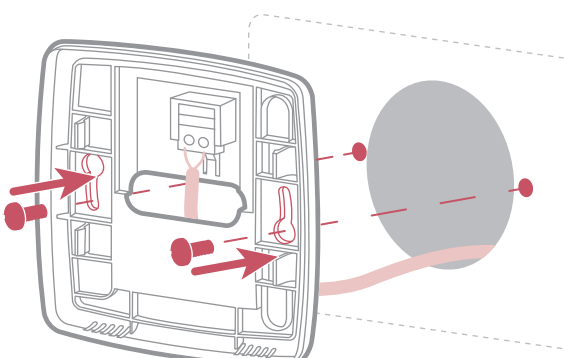

Termostato 125

Fissaggio a parete

Fissare il supporto del termostato con 2 viti (non fornite).
Può essere fissato direttamente sulla parete.

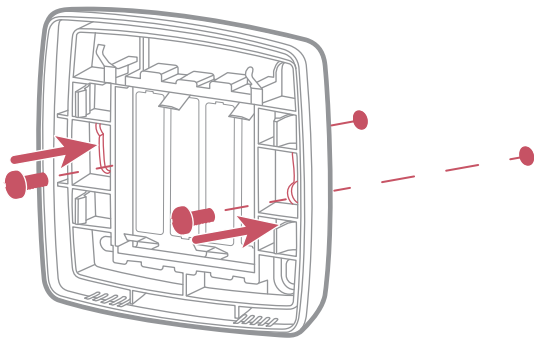

Posa su ripiano

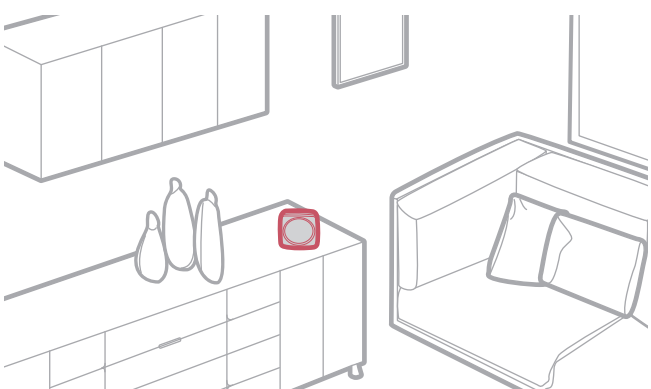

Prima messa in servizio

Per concludere l'installazione :

1. Rimettere sotto tensione il generatore e alimentare l'interfaccia.
2. La spia radio dell'interfaccia lampeggia rosso e arancione: l'Interfaccia è in attesa del termostato preaccoppiato.

3. Il termostato stabilisce la comunicazione con l'interfaccia, indica la qualità del segnale radio e permette di impostare:
   - La lingua;
   - La data e l'ora;
   - Il tipo di emettitore della zona.



Configurazione

Accesso “Menu EXPERT”

Per accedere al "*Menu EXPERT*", andare su:
"*Impostazioni*" > "*Versione software*"

Poi premere per 5 volte il tasto 

- Menu EXPERT
  - Uscire
  - Installazione
    - Calibratura
    - Tipo di emettitore
    - Dati sistema
    - Reinizializzare
  - Risc.
    - Algoritmo di controllo
    - Ambiente Maxi
    - Soglia in AUTO
  - Freddo
    - Algoritmo di controllo
    - Ambiente Mini
    - Soglia in AUTO
  - Acqua Calda
  - Rete radio
    - Codice ZigBee
    - Entra nella rete
    - Find network
    - Qualità segnale
    - Caratteristiche

Alcune impostazioni (o menu) possono non venire visualizzati.
Dipende dalla configurazione dell'impianto (secondo l'opzione).



Installazione

Calibratura

Permette di correggere la temperatura misurata dal termostato.



Tipo di emettitore

Impostare il tipo di emettitore della zona.



Reinizializzare

È possibile ripristinare le impostazioni originali di fabbrica.

In questo caso le impostazioni personalizzate e i programmi orari andranno persi.



Alcune impostazioni (o menu) possono non venire visualizzati.
Dipende dalla configurazione dell'impianto (secondo l'opzione).

Risc. / Freddo

Algoritmo di controllo

Smart Adapt

Il setpoint della temperatura di mandata dell'acqua è calcolato in base a un algoritmo auto-adattivo in funzione dello scarto tra il setpoint ambiente e la temperatura ambiente.

Questa modalità di funzionamento offre un miglior comfort termico.



Standard

•Riscaldamento

La regolazione della temperatura d'acqua standard si effettua dalla temperatura di mandata.

Inserire le temperature "*Partenza a -10°C*" e "*Partenza a 20°C*" e "*Influenza ambiente*" sulla base del capitolo "Standard" del manuale d'installazione del generatore.

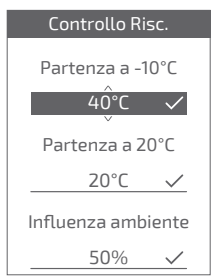

•Freddo

La regolazione della temperatura d'acqua standard si effettua dalla temperatura di mandata.

Inserire le temperature "*Partenza a 25°C*" e "*Partenza a 35°C*" e "*Influenza ambiente*" sulla base del manuale del "*Kit raffreddamento*".



Alcune impostazioni (o menu) possono non venire visualizzati.
Dipende dalla configurazione dell'impianto (secondo l'opzione).

Ambiente Maxi

Definire la temperatura di riscaldamento massima regolabile dall'utilizzatore.



Ambiente Mini

Definire la temperatura freddo minima regolabile dall'utilizzatore.



Soglia in AUTO

Quando la media delle temperature esterne delle ultime 24 ore:

- passa al di sopra della temperatura impostata in Riscaldamento: la regolazione arresta il riscaldamento, e il contrario.
- passa al di sotto della temperatura impostata in Freddo: la regolazione arresta il raffreddamento, e il contrario.



Alcune impostazioni (o menu) possono non venire visualizzati.
Dipende dalla configurazione dell'impianto (secondo l'opzione).

Acqua calda

Dà o meno accesso all'utilizzatore al controllo dell'acqua calda attraverso il ***Termostato 125 / 128***.

In caso di installazione con 2 zone dotate di termostato, impostare uno dei termostati su "*Inattivo*"



Rete radio

Codice radio

Fornisce le informazioni necessarie all'accoppiamento del termostato su una nuova rete radio.

A seconda del tipo di apparecchiatura sul quale si cerca di accoppiare l'interfaccia, potranno essere richieste queste informazioni.



Alcune impostazioni (o menu) possono non venire visualizzati.
Dipende dalla configurazione dell'impianto (secondo l'opzione).

Entra nella rete

Permette di riavviare la ricerca della rete radio conosciuta in caso di fallita comunicazione tra il termostato e l'interfaccia.

- Se la comunicazione è stabilita, il termostato funziona normalmente.
- Se la comunicazione non è stabilita, il termostato propone "*Riprova*" o "*Uscire*".





Alcune impostazioni (o menu) possono non venire visualizzati.
Dipende dalla configurazione dell'impianto (secondo l'opzione).

Find network

Permette di eliminare le impostazioni radio del termostato e cercare di accedere a una nuova rete radio

Per entrare nella nuova rete, bisogna aprire la rete dell'interfaccia:

Premere il pulsante "Radio" dell'interfaccia

La spia radio Radio lampeggia arancione.



Scegliere "*Continuare*": il termostato cerca di collegarsi alla nuova rete ZigBee.



Alcune impostazioni (o menu) possono non venire visualizzati.
Dipende dalla configurazione dell'impianto (secondo l'opzione).

- Se la comunicazione è stabilita, il termostato funziona normalmente.
- Se la comunicazione non è stabilita, il termostato propone "*Riprova*" o "*Uscire*".





Qualità segnale

Fornisce in diretta la qualità del segnale radio tra il termostato e l'interfaccia.

Se il segnale è debole, è possibile:

Spostare il termostato 128 cercando di avvicinarlo all'interfaccia;

Utilizzare un ripetitore radio (disponibile su catalogo SAV) per migliorare le prestazioni della rete (*pagina 81*).



Caratteristiche

Fornisce lo stato e le informazioni tecniche della rete Radio.

Alcune impostazioni (o menu) possono non venire visualizzati.
Dipende dalla configurazione dell'impianto (secondo l'opzione).

Errori principali

Errore	Denominazione	Tipo d'azione
G_ xxxx	Errore del generatore	Fare riferimento al manuale del generatore.
Err 3	Errore di misura della temperatura	Verificare la qualità del segnale radio e aggiungere un ripetitore se necessario (vedere *"Aggiunta di un ripetitore radio", pagina 81*) Reinizializzare il termostato (vedere *"Reinizializzare", pagina 71*). Se l'errore si ripropone, ripetere l'accoppiamento radio (vedere *"Reinizializzazione della rete radio dell'interfaccia", pagina 80*). Se l'errore persiste, contattare il servizio assistenza.
Err 10	Errore di comunicazione tra l'interfaccia e il generatore	Verificare il cablaggio Opentherm (OT).
Err 13	Errore di comunicazione tra il termostato e l'interfaccia	Verificare la qualità del segnale radio e ripetere l'accoppiamento se necessario (vedere *"Accoppiamento di un termostato", pagina 79*)
Err 15	Errore data / ora	Reinizializzare l'interfaccia (Reset). Se l'errore si ripropone, contattare il servizio assistenza.
---	Termostato spento, nessuna reazione quando si preme un tasto.	Verificare l'alimentazione del termostato (pile) o dell'interfaccia (le spie si accendono premendo un tasto).
La spia radio dell'interfaccia lampeggia rosso / arancione E Il termostato indica "Comunicazione fallita"		Verificare la distanza tra l'interfaccia e il termostato, cercare di avvicinarlo. Se l'errore pesiste, reinizializzare la rete (vedere *"Reinizializzazione della rete radio dell'interfaccia", pagina 80*)

Rete radio

Accoppiamento di un termostato





1

Installare il termostato



2



3

Menu EXPERT
> Impostazioni
> Rete radio
> Find network



4



Reinizializzazione della rete radio dell'interfaccia

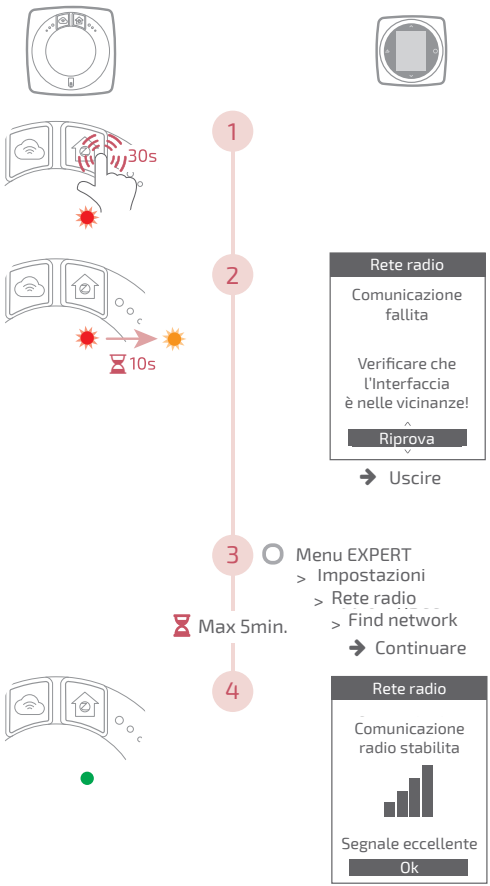

Aggiunta di un ripetitore radio

1





2



Installare il ripetitore a una distanza intermedia tra l'interfaccia e il Termostato
(→ vedere manuale del ripetitore)

3





4



> Impostazioni
> Rete radio
> Qualità segnale



Integrazione su Rete radio esistente

La rete radio esistente deve essere aperta per accettare i nuovi apparecchi.





1

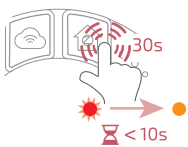

Interfaccia connessa alla rete radio esistente

2





3

Accoppiare il termostato
(vedere *"Accoppiamento di un termostato", pagina 79*)

Termine del ciclo di vita



Questo apparecchio è identificato con questo simbolo. Significa che tutti i prodotti elettrici ed elettronici vanno tassativamente raccolti separatamente dai rifiuti domestici.

Nei paesi dell'Unione europea (*), in Norvegia, Islanda e in Liechtenstein esiste un circuito specifico per il recupero di questo tipo di prodotti.

Non cercare di smontare il prodotto da soli. Può avere effetti nocivi sulla salute e sull'ambiente.

Il riciclaggio dell'apparecchio deve essere effettuato da un servizio specializzato e l'apparecchio non deve in alcun caso essere gettato tra i rifiuti domestici, i rifiuti ingombranti o in una discarica.

Per maggiori informazioni contattare l'installatore o il rappresentante locale.

* Conformemente alla regolamentazione nazionale di ogni stato membro.

Non gettare la batteria nel fuoco né metterla in un forno caldo, non schiacciare, non tagliare la batteria, rischio di esplosione.

atlantic

www.atlantic.fr

Société Industrielle de Chauffage
SATC - BP 64 - 59660 MERVILLE -
FRANCE

Date de la mise en service :

Coordonnées de votre installateur chauffagiste ou service après-vente.

Cet appareil est conforme à :

- à la directive basse tension 2014/35/UE selon la norme EN 60335-1
- La directive CEM 2014/30/UE

L'apparecchio è conforme:

- alla direttiva bassa tensione 2014/35/CEE secondo la norma EN 60335-1
- alla direttiva rendimento CEM 2014/30/UE





RC Dunkerque - Siren 440 555 886 - Matériel sujet à modifications sans préavis - Document non contractuel

RC Dunkerque - Siren 440 555 886 - Materiale soggetto a modifiche senza alcun preavviso - Documento non contrattualmente vincolante