ecoTEC plus

VU../VUW..

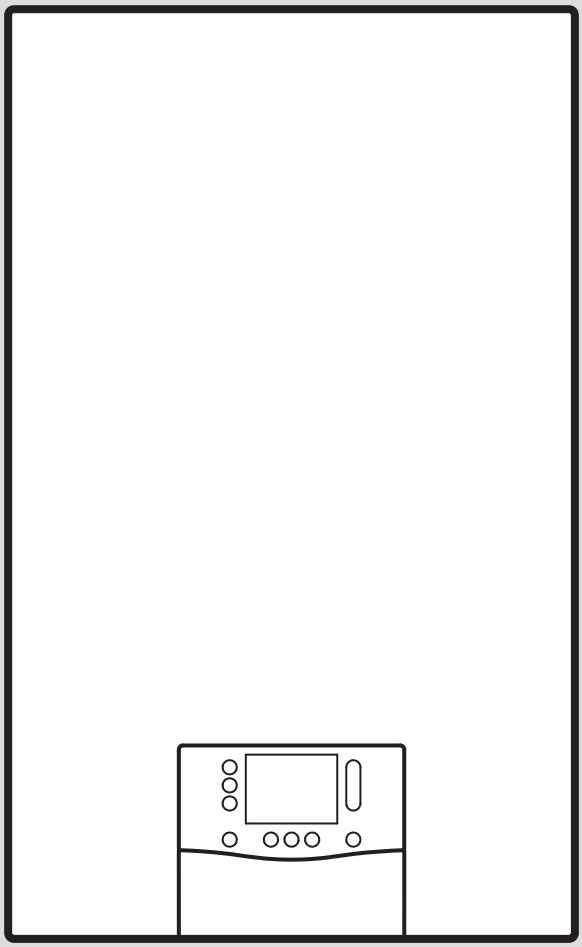

0020279448_04 - 17.03.2021

fr Notice d’installation et de maintenance

Notice d’installation et de maintenance

Sommaire

1 Sécurité ... 4
1.1 Utilisation conforme ... 4
1.2 Qualifications ... 4
1.3 Consignes générales de sécurité ... 4
1.4 Prescriptions (directives, lois, normes) ... 7
2 Remarques relatives à la documentation ... 8
3 Description du produit ... 8
3.1 Technologie Sitherm Pro™ ... 8
3.2 Structure du produit ... 8
3.3 Structure du bloc hydraulique du produit ... 10
3.4 Numéro de série ... 10
3.5 Plaque signalétique ... 10
3.6 Marquage CE ... 11
4 Montage ... 11
4.1 Contrôle du contenu de la livraison ... 11
4.2 Distances minimales ... 11
4.3 Dimensions du produit ... 12
4.4 Utilisation du gabarit de montage ... 12
4.5 Suspendez le produit. ... 12
5 Installation ... 13
5.1 Prérequis ... 13
5.2 Installation des tubes de gaz et de départ/retour de chauffage ... 14
5.3 Montage des tubes pour l’eau froide/chaude ... 14
5.4 Installation du ballon d’eau chaude sanitaire ... 14
5.5 Raccordement du tuyau d’évacuation des condensats ... 15
5.6 Montage du tube d’évacuation sur la soupape de sécurité ... 15
5.7 Installation du système ventouse ... 15
5.8 Installation électrique ... 16
6 Utilisation ... 19
6.1 Concept d'utilisation ... 19
6.2 Activation de l’accès technicien ... 19
6.3 Consultation/réglage des codes diagnostic ... 19
6.4 Exécution du programme de contrôle ... 19
6.5 Consultation de la vue d’ensemble des données ... 19
6.6 Activation des codes d’état ... 19
6.7 Exécution du mode Ramonage (analyse de la combustion) ... 20
7 Mise en service ... 20
7.1 Contrôle et traitement de l’eau de chauffage/de l’eau de remplissage et d’appoint ... 20
7.2 Remplissage de l’installation de chauffage sans courant ... 21
7.3 Mise en marche du produit ... 21
7.4 Exécution de l'assistant d’installation ... 21
7.5 Programmes de contrôle et tests d’actionneurs ... 21
7.6 Vérification de la conformité de la pression de l’installation aux seuils admissibles ... 21
7.7 Remplissage de l’installation de chauffage ... 22
7.8 Purge de l'installation de chauffage ... 22
7.9 Remplissage et purge du circuit d’eau chaude sanitaire ... 22
7.10 Remplissage du siphon des condensats ... 22
7.11 Vérification des réglages du gaz ... 23
7.12 Vérification du mode chauffage ... 26
7.13 Vérification de la production d’eau chaude sanitaire ... 26
7.14 Contrôle d’étanchéité ... 26
7.15 Convertir le produit à un autre type de gaz ... 26
7.16 Adaptation de la charge maximale du produit ... 26
8 Adaptation en fonction de l’installation ... 27
8.1 Réglage des paramètres ... 27
8.2 Activation de l’assemblage supplémentaire du boîtier modulaire ... 27
8.3 Adaptation des paramètres pour le chauffage ... 27
8.4 Adaptation des paramètres pour l’eau chaude sanitaire ... 29
8.5 Intervalle de maintenance ... 30
9 Remise à l’utilisateur ... 30
10 Inspection et maintenance ... 30
10.1 Tests des actionneurs ... 30
10.2 Démontage/montage du module compact thermique ... 30
10.3 Nettoyage/contrôle des composants ... 33
10.4 Vidange du produit ... 34
10.5 Finalisation des travaux d’inspection et de maintenance ... 34
11 Dépannage ... 35
11.1 Contrôle de la vue d’ensemble des données ... 35
11.2 Messages de service ... 35
11.3 Messages d’erreur ... 35
11.4 Messages de mode de secours ... 35
11.5 Réinitialisation des paramètres (rétablissement des réglages d’usine) ... 35
11.6 Remplacement de composants défectueux ... 35
12 Mise hors service ... 43
12.1 Mise hors service provisoire ... 43
12.2 Mise hors service définitive ... 43
13 Recyclage et mise au rebut ... 43
14 Service après-vente ... 43
Annexe ... 44
A Indication des longueurs de tube pour installation B23P ... 44
B Accès technicien ... 44
C Codes diagnostic ... 46
D Codes d’état ... 51
E Codes d’erreur ... 52
F Programmes de contrôle ... 61
G Tests des actionneurs ... 61
H Code de maintenance ... 62
I Codes de mode de secours réversibles ... 62
J Codes de mode de secours irréversibles ... 62

K Schéma électrique 65
L Travaux d’inspection et de maintenance 70
M Caractéristiques techniques 71
Index 78

1 Sécurité

1.1 Utilisation conforme

Ce produit est un générateur de chaleur spécialement conçu pour les installations de chauffage fonctionnant en circuit fermé et la production d'eau chaude sanitaire.

Toute utilisation abusive est interdite.

L'utilisation conforme de l'appareil suppose également :

- Une installation et un fonctionnement du produit exclusivement avec les accessoires du conduit du système ventouse spécifiés dans les documents complémentaires applicables et compatibles avec le type du produit
- Une utilisation conforme aux notices d'utilisation, d'installation et de maintenance du produit ainsi que de tous les autres composants de l'installation
- Une installation et un montage conformes aux critères d'homologation du produit et du système
- Le respect de toutes les conditions d'inspection et d'entretien qui figurent dans les notices
- Une installation conforme aux codes IP

Sont considérés comme non conformes les cas suivants :

- Toute utilisation du produit dans des véhicules (mobil-homes, camping-cars). Ne sont pas considérées comme des véhicules les unités installées à demeure (installation fixe dans un endroit donné).
- Toute utilisation du produit en association avec le module **actoSTOR**, que ce soit pour une installation neuve ou un remplacement
- Toute utilisation à usage commercial ou industriel
- Toute utilisation autre que celle stipulée dans la présente notice, ainsi que toute utilisation qui va au-delà des indications de la notice

1.2 Qualifications

Les interventions indiquées ici supposent une formation professionnelle complète (sanctionnée par un examen). Le professionnel qualifié doit être en mesure de justifier des connaissances, des aptitudes et des compétences requises pour effectuer les travaux ci-dessous.

Les opérations suivantes ne peuvent être effectuées que par des professionnels suffisamment qualifiés :

- Montage
- Démontage
- Installation
- Mise en service
- Inspection et maintenance
- Réparation
- Mise hors service

▸ Conformez-vous systématiquement à l'état de la technique.

▸ Servez-vous d'un outil approprié.

Les personnes qui ne sont pas suffisamment qualifiées ne sont en aucun cas autorisées à effectuer les opérations ci-dessus.

Ce produit peut être utilisé par des enfants âgés d'au moins 8 ans ainsi que des personnes qui ne sont pas en pleine possession de leurs capacités physiques, sensorielles ou mentales, ou encore qui manquent d'expérience ou de connaissances, à condition qu'elles aient été formées pour utiliser le produit en toute sécurité, qu'elles comprennent les risques encourus ou qu'elles soient correctement encadrées. Les enfants ne doivent pas jouer avec ce produit. Le nettoyage et l'entretien courant du produit ne doivent surtout pas être effectués par des enfants sans surveillance.

1.3 Consignes générales de sécurité

Les chapitres suivants contiennent des informations importantes pour la sécurité. Il est essentiel de lire ces informations et d'en tenir compte pour éviter tout danger de mort, risque de blessures, de dégâts matériels ou de dommages environnementaux.

1.3.1 Gaz

En cas d'odeur de gaz :

- ► Évitez les pièces où règne une odeur de gaz.
- ► Si possible, ouvrez les portes et les fenêtres en grand pour créer des courants d'air.
- ► Évitez les flammes nues (par ex. briquet ou allumettes).
- ► Ne fumez pas.
- ► N'utilisez surtout pas d'interrupteur électrique, fiche de secteur, sonnette, téléphone ou autre interphone dans le bâtiment.
- ► Fermez le dispositif d'arrêt du compteur à gaz ou le dispositif de coupure principal.
- ► Si possible, fermez le robinet d'arrêt du gaz du produit.
- ► Prévenez les habitants en les appelant ou en frappant à leur porte.
- ► Quittez immédiatement le bâtiment et veillez à ce que personne n'y pénètre.
- ► Prévenez la police, les pompiers et le service de garde du fournisseur de gaz dès que vous êtes sorti du bâtiment.

1.3.2 Gaz de pétrole liquéfié

Avec un système à ventouse à affectation multiple, le gaz de pétrole liquéfié risque de s'accumuler dans le sol en partie basse.

Si le produit est installé dans un sous-sol, le gaz de pétrole liquéfié risque de s'accumuler au niveau du sol en cas de défaut d'étanchéité.

Pour éviter tout risque d'explosion ou départ de feu :

- ► N'utilisez pas de gaz de pétrole liquéfié dans un générateur de chaleur associé à un système à ventouse à affectation multiple et fonctionnement par surpression.
- ► Faites en sorte qu'il ne puisse surtout pas y avoir de fuite de gaz liquéfié au niveau du produit ou de la conduite de gaz.

Pour éviter les problèmes d'allumage imputables à un réservoir de gaz de pétrole liquéfié mal purgé :

- ► Avant d'installer le produit, assurez-vous que le réservoir de gaz de pétrole liquéfié a bien été purgé.
- ► Contactez l'entreprise responsable du remplissage ou le fournisseur de gaz de pétrole liquéfié si nécessaire.

1.3.3 Gaz de combustion

Les gaz de combustion peuvent provoquer des intoxications, et les gaz de combustion chauds des brûlures. C'est la raison pour laquelle les gaz de combustion ne doivent surtout pas s'échapper de façon intempestive.

En cas d'odeur de gaz de combustion dans les bâtiments :

- ► Ouvrez les portes et les fenêtres en grand pour créer des courants d'air.
- ► Éteignez le produit.
- ► Vérifiez les circuits des gaz de combustion du produit et les redirections des gaz de combustion.

Pour éviter toute sortie des gaz de combustion :

- ► N'utilisez le produit que si le conduit du système ventouse est entièrement monté.
- ► Hormis aux fins de contrôle rapide, n'utilisez le produit que si le panneau avant est monté et fermé.
- ► Veillez à ce que le siphon des condensats soit plein avant de faire fonctionner le produit.
  - – Hauteur de garde d'eau pour les appareils avec siphon des condensats (accessoire tiers): ≥ 200 mm

Pour éviter d'endommager les joints :

- ► Pour faciliter le montage, utilisez exclusivement de l'eau ou du savon noir du commerce et proscrivez la graisse.

1.3.4 Entrée d'air

Si l'air de combustion ou l'air ambiant est insuffisant ou inadapté, cela risque d'entraîner des dégâts matériels, mais aussi de provoquer des situations potentiellement mortelles.

Pour garantir une alimentation en air de combustion suffisante en cas de fonctionnement sur air ambiant :

- ► Faites en sorte que l'alimentation en air de la pièce d'installation du produit soit suffisante et à ce qu'elle ne soit jamais entravée. Elle doit être conforme aux principales exigences en matière de ventilation. Cela s'applique tout particulièrement aux habillages de type armoire.

Pour éviter les phénomènes de corrosion dans le produit ou le système d'évacuation des gaz de combustion :

- Faites en sorte que l'alimentation en air de combustion soit exempte de sprays aérosols, de solvants, de détergents chlorés, de peintures, de colles, de produits ammoniaqués, de poussières et autres.
- Veillez à ce qu'il n'y ait pas de substances chimiques entreposées dans la pièce d'installation.
- Si le produit doit être installé dans un salon de coiffure, un atelier de peinture ou de menuiserie, une entreprise de nettoyage ou autre, veillez à le placer dans une pièce d'installation distincte, dont l'air est techniquement exempt de substances chimiques.
- Faites en sorte que l'air de combustion ne transite pas par d'anciennes cheminées de chaudières fioul au sol ou d'autres appareils de chauffage susceptibles de provoquer un encrassement du conduit.

1.3.5 Conduit du système ventouse

Les générateurs de chaleur et les conduits du système ventouse d'origine bénéficient d'une certification système. L'installation de type B23P autorise les accessoires d'autres marques. Pour savoir si le générateur de chaleur est homologué pour une installation B23P, reportez-vous aux caractéristiques techniques.

- Utilisez uniquement les conduits du système ventouse d'origine du fabricant.
- Si les accessoires d'autres marques sont autorisés pour une installation de type B23P, faites en sorte que les raccords des tubes des gaz de combustion soient correctement posés, étanchéifiés et fixés pour éviter tout déplacement intempestif.

1.3.6 Électricité

Les bornes de raccordement au secteur L et N restent en permanence sous tension, même lorsque l'interrupteur principal de l'appareil est en position arrêt !

Pour éviter toute électrocution, les opérations à effectuer avant d'intervenir sur le produit sont les suivantes :

- Mettez le produit hors tension en coupant toutes les sources d'alimentation électrique sur tous les pôles (séparateur électrique avec un intervalle de coupure d'au moins 3 mm, par ex. fusible ou disjoncteur de protection) ou en débranchant le connecteur secteur (le cas échéant).
- Sécurisez l'appareil pour éviter toute remise sous tension.
- Attendez au moins 3 min, pour que les condensateurs se déchargent.
- Vérifiez que le système est bien hors tension.

1.3.7 Poids

Pour éviter les blessures au cours du transport :

- Sollicitez l'aide d'au moins une autre personne pour transporter le produit.

Pour éviter d'endommager le tuyau de gaz annelé :

- Ne suspendez jamais le module compact thermique au tuyau de gaz annelé.

1.3.8 Substances explosives ou inflammables

Pour éviter tout risque d'explosion ou départ de feu :

- N'utilisez pas le produit dans des pièces où vous entreposez des substances explosives ou inflammables (par ex. essence, papier, peinture).

1.3.9 Températures élevées

Pour éviter les brûlures :

- Attendez que les composants aient refroidi avant d'intervenir dessus.

Pour éviter les dégâts matériels sous l'effet du transfert de chaleur :

- Vous pouvez souder les pièces de raccordement tant qu'elles ne sont pas fixées aux robinets de maintenance. Ensuite, ce n'est plus possible.

1.3.10 Eau de chauffage

Une eau de chauffage inadaptée ou qui contient de l'air peut provoquer des dégâts matériels dans le produit ou dans le circuit générateur de chaleur.

- ► Vérifiez la qualité de l'eau de chauffage. (→ page 20)
- ► Si vous utilisez des tubes en plastique qui ne sont pas anti-diffusion dans l'installation de chauffage, faites en sorte que l'air ne puisse pas s'infiltrer dans le circuit générateur de chaleur.

1.3.11 Neutralisateur de condensats

Pour éviter de polluer les eaux usées :

- ► Consultez la réglementation nationale pour savoir s'il est nécessaire d'installer un dispositif de neutralisation.
- ► Conformez-vous à la réglementation locale en matière de neutralisation des condensats.

1.3.12 Gel

Pour éviter les dégâts matériels :

- ► N'installez pas le produit dans une pièce exposée à un risque de gel.

1.3.13 Dispositifs de sécurité

- ► Équipez l'installation des dispositifs de sécurité nécessaires.

1.4 Prescriptions (directives, lois, normes)

- ► Veuillez respecter les prescriptions, normes, directives, décrets et lois en vigueur dans le pays.

2 Remarques relatives à la documentation

- ► Conformez-vous impérativement à toutes les notices d'utilisation et d'installation qui accompagnent les composants de l'installation.
- ► Remettez cette notice et l'ensemble des documents complémentaires applicables à l'utilisateur.

La présente notice s'applique exclusivement aux produits suivants :

Produit - référence d'article

VU 15CS/1-5 (N-FR)	0010024575
VU 25CS/1-5 (N-FR)	0010024576
VU 35CS/1-5 (N-FR)	0010024577
VUW 32CS/1-5 (N-FR)	0010024578
VUW 30CF/1-5 (N-FR)	0010024579
VUW 36CS/1-5 (N-FR)	0010024580
VUW 36CF/1-5 (N-FR)	0010024581

Les produits qui peuvent être convertis au gaz de pétrole liquéfié sont les suivants :

Produit - référence d'article

VU 15CS/1-5 (N-FR)	0010024575
VU 25CS/1-5 (N-FR)	0010024576
VUW 32CS/1-5 (N-FR)	0010024578
VUW 36CS/1-5 (N-FR)	0010024580

3 Description du produit

3.1 Technologie Sitherm Pro™

La nouvelle régulation intelligente de la combustion est basée sur la technologie d'optimisation adaptative de la combustion Sitherm Pro™ de Siemens.

3.2 Structure du produit

Validité: VU 15CS/1-5 (N-FR) OU VU 25CS/1-5 (N-FR) OU VU 35CS/1-5 (N-FR)

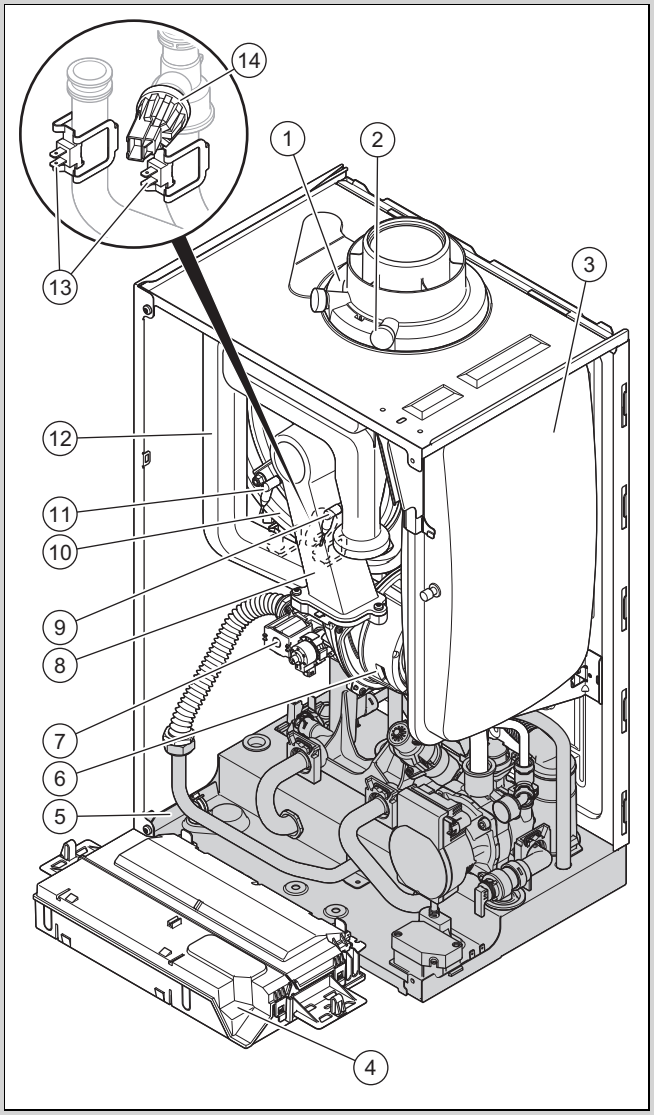

1	Raccordement pour conduit du système ventouse	8	Module compact thermique
2	Point de mesure des gaz de combustion	9	Électrode de régulation
3	Vase d'expansion	10	Échangeur thermique
4	Boîtier électrique	11	Électrode d'allumage
5	Bloc hydraulique	12	Tube d'entrée d'air
6	Ventilateur	13	Capteur de température
7	Mécanisme gaz	14	Capteur de pression d'eau

Validité: VUW 32CS/1-5 (N-FR) OU VUW 36CS/1-5 (N-FR)

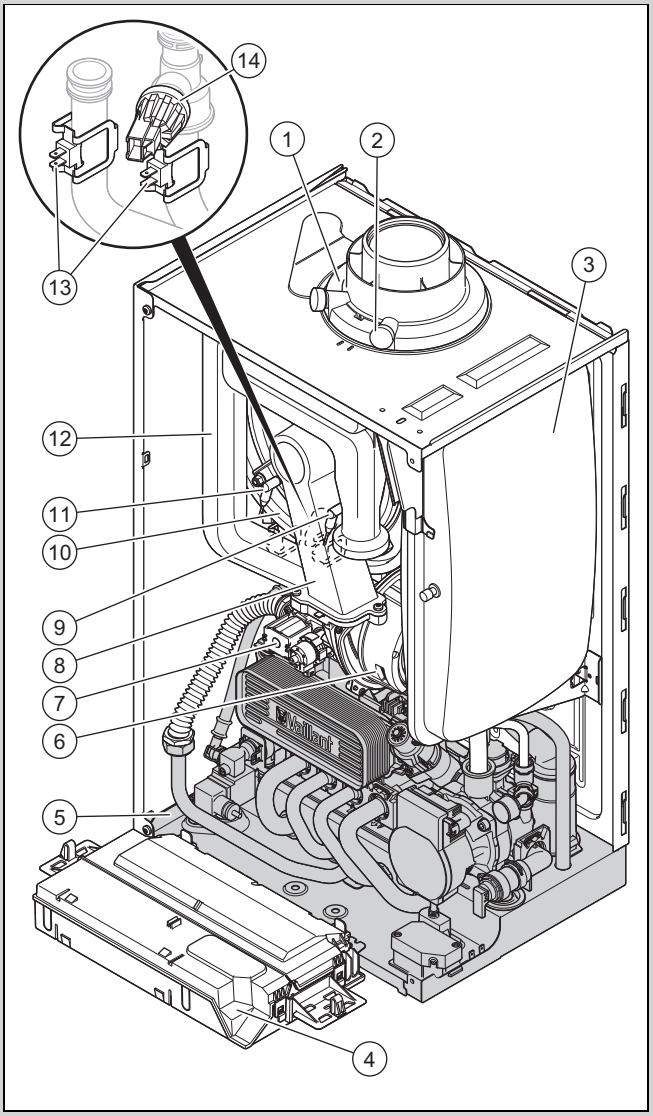

1	Raccordement pour conduit du système ventouse	8	Module compact thermique
2	Point de mesure des gaz de combustion	9	Électrode de régulation
3	Vase d’expansion	10	Échangeur thermique
4	Boîtier électrique	11	Électrode d'allumage
5	Bloc hydraulique	12	Tube d’entrée d’air
6	Ventilateur	13	Capteur de température
7	Mécanisme gaz	14	Capteur de pression d’eau

Validité: VUW 30CF/1-5 (N-FR) OU VUW 36CF/1-5 (N-FR)

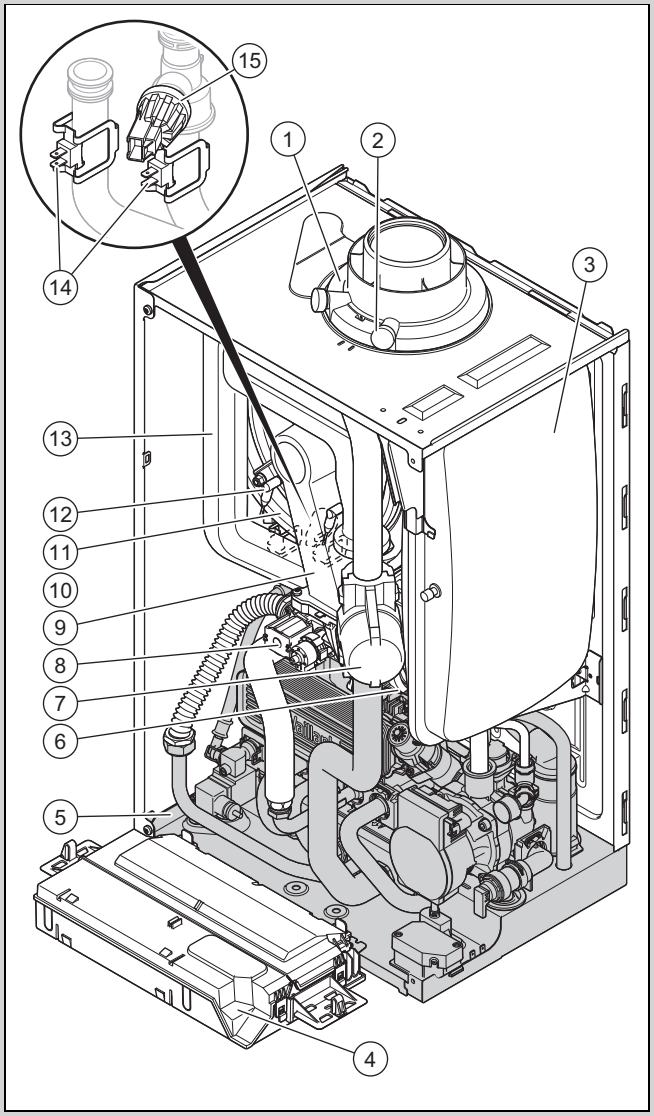

1	Raccordement pour conduit du système ventouse	8	Mécanisme gaz
2	Point de mesure des gaz de combustion	9	Module compact thermique
3	Vase d’expansion	10	Électrode de régulation
4	Boîtier électrique	11	Échangeur thermique
5	Bloc hydraulique	12	Électrode d'allumage
6	Ventilateur	13	Tube d’entrée d’air
7	Amortisseur de chocs hydrauliques	14	Capteur de température
		15	Capteur de pression d’eau

3.3 Structure du bloc hydraulique du produit

Validité: VU 15CS/1-5 (N-FR) OU VU 25CS/1-5 (N-FR)

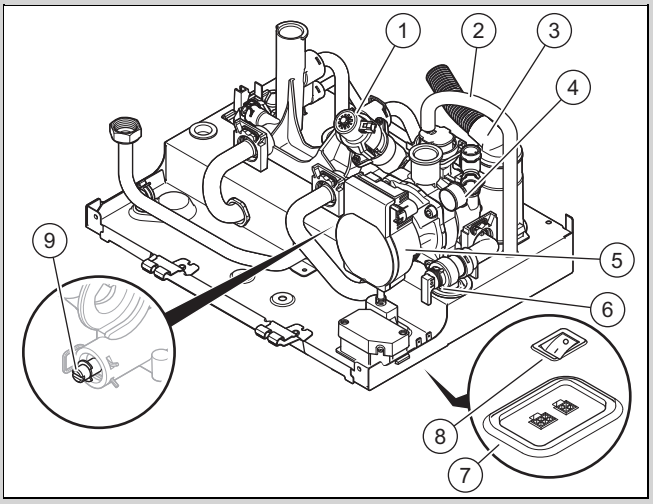

1	Vanne 3 voies	6	Soupape de sécurité
2	Tuyau de purge	7	Embase enfichable
3	Evacuation des condensats	8	Interrupteur principal de l'appareil
4	Manomètre	9	By-pass
5	Pompe haute efficacité		

Validité: VUW 32CS/1-5 (N-FR) OU VUW 36CS/1-5 (N-FR)

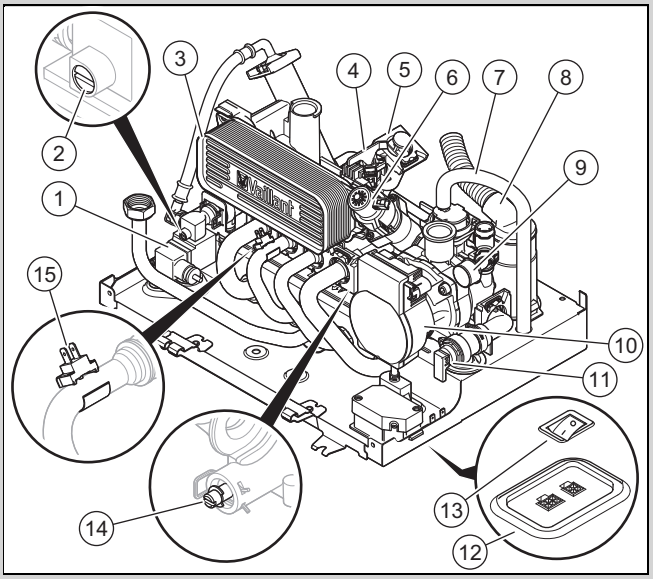

1	Boucle de remplissage	8	Evacuation des condensats
2	Vis de réglage de la boucle de remplissage	9	Manomètre
3	Échangeur thermique secondaire	10	Pompe haute efficacité
4	Capteur de débit d'eau à turbine	11	Soupape de sécurité
5	Limiteur de débit	12	Embase enfichable
6	Vanne 3 voies	13	Interrupteur principal de l'appareil
7	Tuyau de purge	14	By-pass
		15	Capteur de température de sortie

Validité: VUW 30CF/1-5 (N-FR) OU VUW 36CF/1-5 (N-FR)

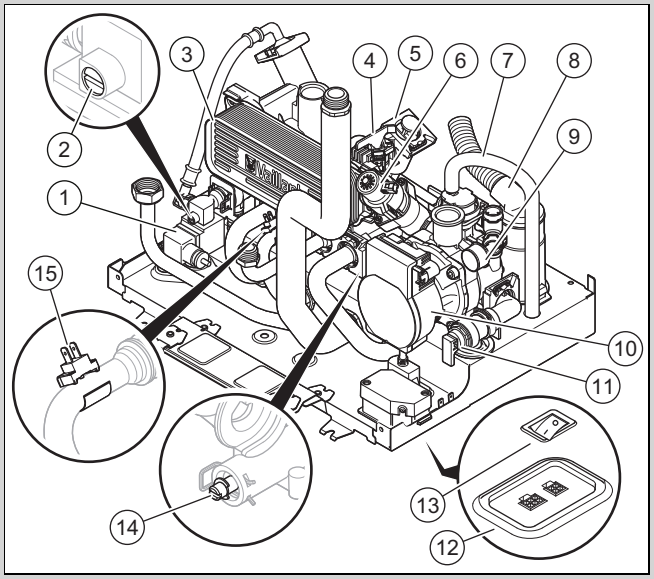

1	Boucle de remplissage	8	Evacuation des condensats
2	Vis de réglage de la boucle de remplissage	9	Manomètre
3	Échangeur thermique secondaire	10	Pompe haute efficacité
4	Capteur de débit d'eau à turbine	11	Soupape de sécurité
5	Limiteur de débit	12	Embase enfichable
6	Vanne 3 voies	13	Interrupteur principal de l'appareil
7	Tuyau de purge	14	By-pass
		15	Capteur de température de sortie

3.4 Numéro de série

Le numéro de série figure sous le panneau avant ainsi que sur la plaque signalétique.

3.5 Plaque signalétique

La plaque signalétique est apposée d'usine sur le dessus de l'appareil et à l'arrière du boîtier électrique. Les informations qui ne figurent pas dans la présente liste sont traitées dans des chapitres distincts.

Mention	Signification
	Lire la notice !
Par ex. VC, VU, VM, VHR	Produit sans production d'eau chaude sanitaire intégrée (chaudière)
Par ex. VCW, VUW, VMW	Produit avec production d'eau chaude sanitaire intégrée (chaudière mixte)
10 - 43	Puissance calorifique nominale
C	Chaudière à condensation
S	Échangeur thermique en acier inoxydable
F	ExtraCondense, échangeur thermique en acier inoxydable
/1	Génération de produit
-5	Équipement du produit
Par ex. N, E	Type de gaz
Par ex. AT, BE, CH, DE, DK, ES, FR, IT, NL, NO, PL, SE	Pays de destination

Mention	Signification
ecoTEC plus	Désignation commerciale
Par ex. I2N, 2N, I2ELwLs, I2H, G20/G27 - 20 mbar (2,0 kPa) Par ex. I3P, G31 - 37 mbar (3,7 kPa)	Type de gaz et pression de raccordement du gaz réglés d'usine
Kat.	Catégorie de chaudière gaz
Type	Appareils de catégorie
PMS	Pression de service admissible en mode chauffage
Pnw (chaudière uniquement)	Puissance de sortie maximale
PMW (chaudière mixte uniquement)	Pression de service admissible en mode eau chaude sanitaire
D (chaudière mixte uniquement)	Débit spécifique d'eau chaude sanitaire
DSN	Code appareil
NOx-class	Classe de NOx (émissions d'oxyde d'azote)
T_{max}	Température de départ maximale
V	Tension secteur
Hz	Fréquence du réseau
W	Puissance électrique absorbée maxi
IP	Type de protection
	Mode chauffage
	Mode d'eau chaude sanitaire
P_n	Plage de puissance utile nominale (80/60 °C)
P_{nc}	Plage de puissance utile nominale avec condensation (50/30 °C)
Q_n	Plage de charge thermique
Q_{nw}	Plage de débit calorifique en mode de production d'eau chaude sanitaire
	Code barre avec numéro de série Séquence qui va du 3ème au 6ème chiffre = date de production (année/semaine) 7ème au 16ème chiffre = référence d'article du produit

3.6 Marquage CE

Le marquage CE atteste que les produits sont conformes aux exigences élémentaires des directives applicables, conformément à la déclaration de conformité.

La déclaration de conformité est disponible chez le fabricant.

4 Montage

4.1 Contrôle du contenu de la livraison

► Vérifiez que rien ne manque et qu'aucun élément n'est endommagé.

Nombre	Désignation
1	Chaudière murale gaz
1	Support de l'appareil
1	Sachet avec tube d'évacuation et raccord à vis pour soupape de sécurité
2	Pochette de petits éléments
1	Tuyau d'évacuation des condensats
1	Lot de documentation

4.2 Distances minimales

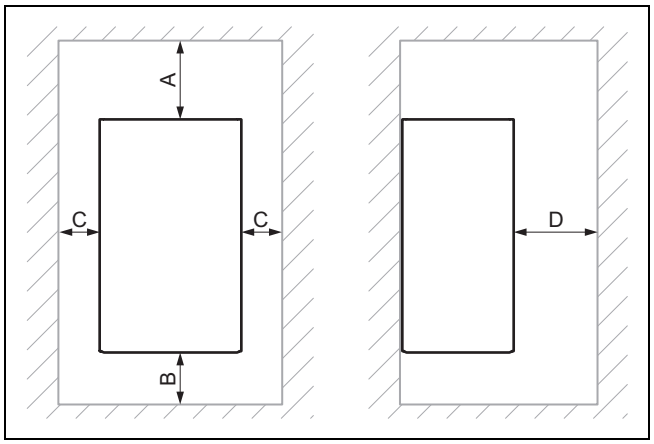

	Distance minimale
A	Conduit du système ventouse ⌀ 60/100 mm : 248 mm Conduit du système ventouse ⌀ 80/80 mm : 220 mm Conduit du système ventouse ⌀ 80/125 mm : 276 mm
B	160 mm
C	50 mm
D	500 mm

4.3 Dimensions du produit

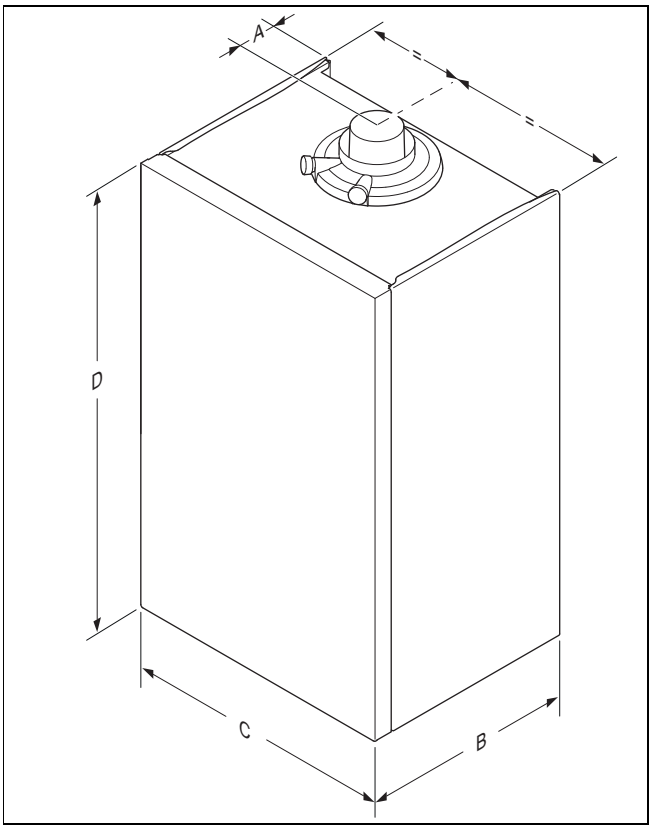

Dimensions

	A	B	C	D
VU 15	125 mm	348 mm	440 mm	720 mm
VU 25	125 mm	348 mm	440 mm	720 mm
VU 35	125 mm	382 mm	440 mm	720 mm
VUW 32	125 mm	348 mm	440 mm	720 mm
VUW 30	125 mm	382 mm	440 mm	720 mm
VUW 36CS	125 mm	348 mm	440 mm	720 mm
VUW 36CF	125 mm	382 mm	440 mm	720 mm

Validité: Produit sans production d'eau chaude sanitaire intégrée

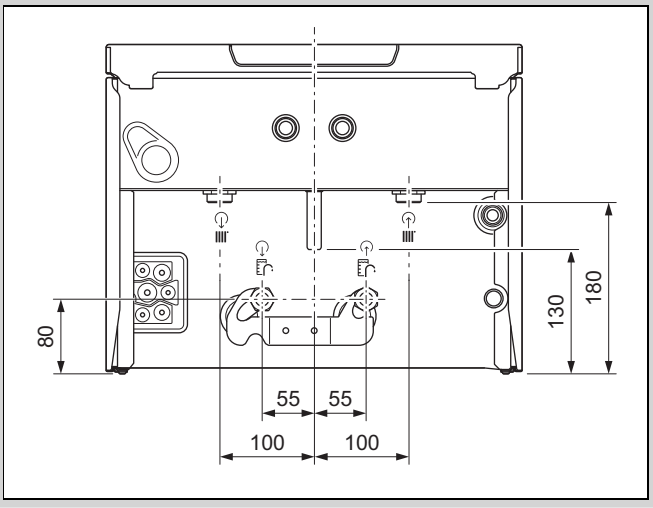

Validité: Produit avec production d'eau chaude sanitaire intégrée

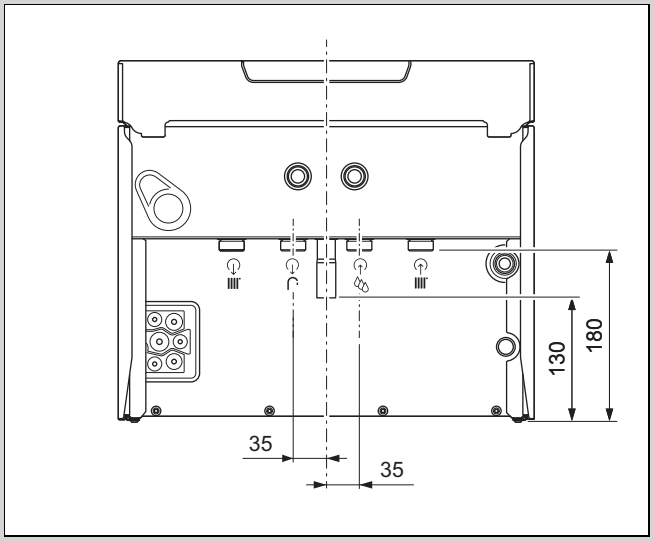

4.4 Utilisation du gabarit de montage

1. Servez-vous du gabarit de montage pour déterminer l'emplacement des perçages, des ouvertures et reporter toutes les distances nécessaires.
2. En cas d'installation concomitante d'une chaudière et d'un ballon d'eau chaude sanitaire (VIH Q 75/2 B ou VIH QL 75/2 B) avec un cadre écarteur, utilisez le gabarit de montage du cadre écarteur.

4.5 Suspendez le produit.

1. Faites en sorte que le mur ou le dispositif de suspension (par ex. support) présente une résistance suffisante.
2. Fixez le support de l'appareil avec du matériel de fixation adapté.

Remarque

Utilisez du matériel de fixation adapté à la nature du mur sur place et capable de supporter une charge de 100 kg.

Le matériel de fixation fourni est exclusivement prévu pour les murs en béton ou en brique pleine.

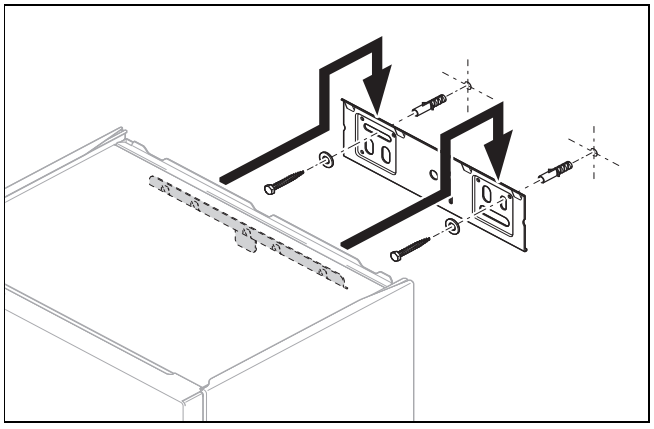

3. Suspendez le produit sur le support de l'appareil.

5 Installation

Danger !

Risque d'ébouillantement et/ou de dommages matériels dus à une installation non conforme entraînant une fuite d'eau !

Toute tension mécanique au niveau des conduites de raccordement peut entraîner des défauts d'étanchéité.

► Montez les conduites d'alimentation en veillant à ce qu'elles ne soient soumises à aucune tension.

Attention !

Risque de dommages matériels lors du contrôle d'étanchéité gaz !

Les contrôles d'étanchéité gaz risquent d'endommager le mécanisme gaz si la pression de contrôle >11 kPa (110 mbar).

► Si vous pressurisez les conduites de gaz et le mécanisme gaz du produit au cours des contrôles d'étanchéité gaz, veillez à ce que la pression de contrôle soit au maximum de 11 kPa (110 mbar).
► Si vous n'êtes pas en mesure de limiter la pression de contrôle à 11 kPa (110 mbar), fermez le robinet d'arrêt du gaz monté en amont du produit avant de procéder au contrôle d'étanchéité gaz.
► Si vous avez fermé le robinet d'arrêt du gaz en amont du produit avant d'effectuer les contrôles d'étanchéité gaz, dépressurisez la conduite de gaz avant d'ouvrir le robinet d'arrêt du gaz.

Attention !

Risque de dommages matériels en cas de modification au niveau des tubes déjà raccordés !

► Vous pouvez déformer les tubes de raccordement tant qu'ils ne sont pas raccordés au produit. Ensuite, ce n'est plus possible.

Attention !

Risque de dégâts matériels en présence de résidus dans les canalisations !

Les résidus de soudure, les restes de joints, les salissures ou les autres dépôts présents dans les canalisations risquent d'endommager le produit.

► Rincez soigneusement l'installation de chauffage avant de procéder au montage du produit.

5.1 Prérequis

5.1.1 Utiliser le bon type de gaz

Tout type de gaz inadapté peut provoquer des arrêts intempestifs du produit. Le produit risque alors de faire du bruit à l'allumage ou à la combustion.

► Utilisez exclusivement le type de gaz qui figure sur la plaque signalétique.

5.1.2 Remarques relatives au groupe de gaz

À la livraison, le produit est préréglé pour le groupe de gaz qui figure sur la plaque signalétique.

En présence d'un produit paramétré pour le gaz naturel, il est impératif d'effectuer une conversion pour utiliser du gaz de pétrole liquéfié.

5.1.3 Consignes et informations relatives à une installation B23P

Indication des longueurs de tube pour installation B23P. (→ page 44)

Le système d'évacuation des gaz de combustion doit au minimum être conforme aux critères de la catégorie T 120 P1 W 1 au sens de la norme EN 1443.

La longueur de tube maximale (tube rectiligne uniquement) doit être conforme à la longueur maximale autorisée pour les tubes des gaz de combustion, sans coude. En présence de coudes, il faut réduire la longueur de tube maximale en fonction des caractéristiques d'écoulement dynamique des coudes. Les coudes ne doivent pas se suivre directement, sous peine d'augmenter énormément les pertes de charge.

Si le tube des gaz de combustion se trouve dans les locaux froids ou en dehors du bâtiment, la température de la face interne du tube peut descendre en dessous du point de congélation. Si l'appareil a bien été conçu conformément à la norme EN 13384-1, ce problème ne doit pas survenir à la charge minimale de l'appareil de chauffage et à une température des gaz de combustion de 40 °C. Le produit ne doit pas être raccordé à une installation d'évacuation des gaz de combustion en cascade utilisée par d'autres appareils.

► Conformez-vous aux directives locales et nationales applicables aux systèmes d'évacuation des gaz de combustion, tout particulièrement en cas d'installation dans des pièces d'habitation. Montrez à l'utilisateur comment manipuler le produit.

5.1.4 Consignes et informations relatives à une installation B23

Un système d'évacuation des gaz de combustion pour appareils de conception homologuée B23 (chaudières murales gaz atmosphériques) suppose un dimensionnement et une mise en œuvre particulièrement soignés.

► Reportez-vous aux caractéristiques techniques du produit au cours du dimensionnement.
► Conformez-vous bien aux règles de l'art.

5.1.5 Réalisation des opérations de base préalables à l'installation

1. Installez un robinet d'arrêt du gaz au niveau de la conduite de gaz.
2. Vérifiez que le compteur à gaz présent convient au débit de gaz requis.
3. Procédez aux calculs requis et assurez-vous que la capacité du vase d'expansion monté est suffisante eu égard au volume de l'installation, en vous conformant aux règles de l'art.

   Résultat:

   Capacité insuffisante

   ► Montez un vase d'expansion supplémentaire le plus près possible du produit.
4. Montez un entonnoir d'évacuation avec un siphon pour l'évacuation des condensats et le tube de décharge de la soupape de sécurité. Faites en sorte que la conduite d'évacuation soit aussi courte que possible et qu'elle présente une pente en direction de l'entonnoir d'évacuation.
5. Isolez les tubes soumis aux aléas climatiques avec un isolant adapté afin de les protéger du gel.
6. Rincez soigneusement l'ensemble des conduites d'alimentation avant de procéder à l'installation.
7. Installez une boucle de remplissage entre la tubulure d'eau froide et le départ de chauffage.

5.2 Installation des tubes de gaz et de départ/retour de chauffage

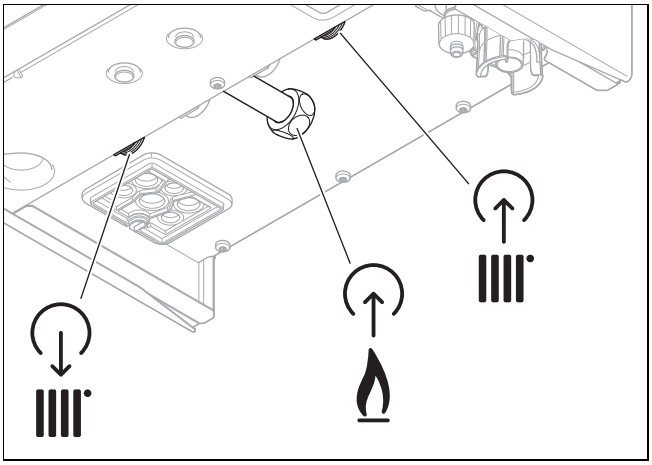

1. Installez le tube de gaz sur le raccordement gaz en veillant à ce qu'il ne subisse pas de contrainte.
2. Purgez le tube de gaz avant la mise en fonctionnement.
3. Installez le tube de départ de chauffage et de retour de chauffage dans le respect des normes.
4. Vérifiez que le tube de gaz dans son ensemble est étanche.

5.3 Montage des tubes pour l'eau froide/chaude

Validité: Produit avec production d'eau chaude sanitaire intégrée

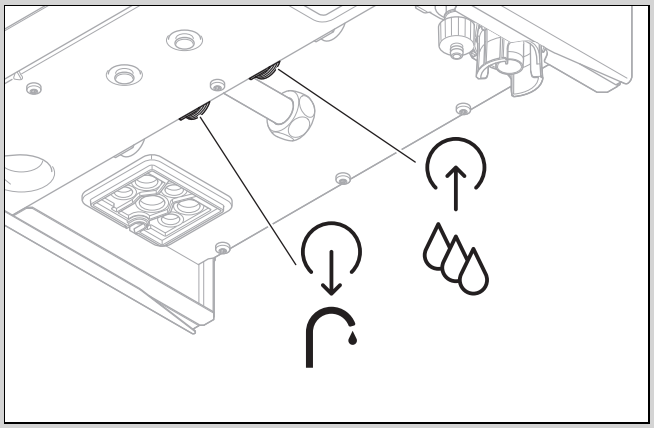

► Montez les tubes pour l'eau froide/chaude dans le respect des normes.

5.4 Installation du ballon d'eau chaude sanitaire

Validité: Produit raccordé à un ballon d'eau chaude sanitaire

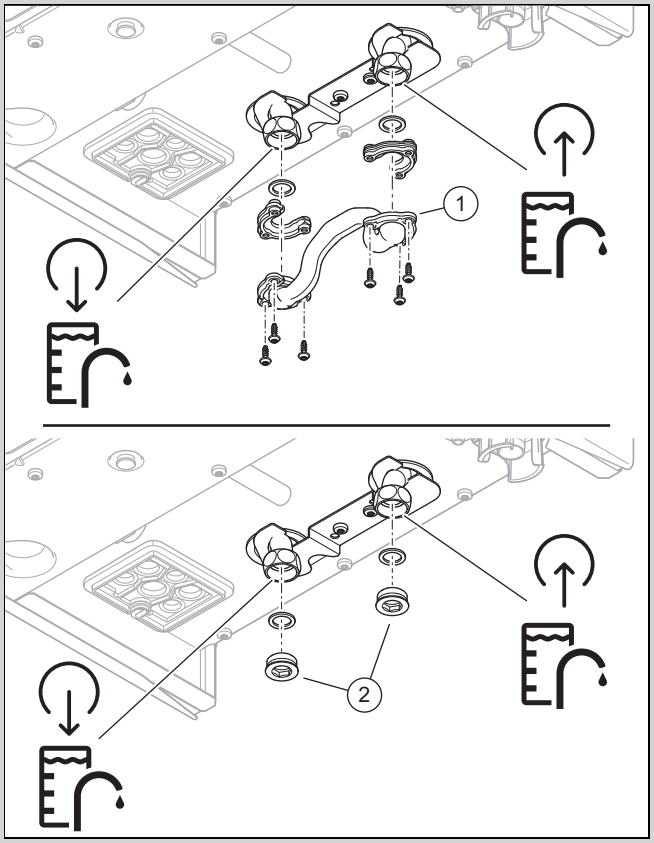

1. Démontez le by-pass du ballon **(1)** ou les bouchons **(2)** du départ et du retour du ballon.
2. Installez le départ du ballon et le retour du ballon dans le respect des normes.

5.5 Raccordement du tuyau d’évacuation des condensats

Danger !

Danger de mort en cas de fuite de gaz de combustion !

Le tuyau d’évacuation des condensats du siphon ne doit pas être raccordé de manière hermétique à une conduite d’évacuation des égouts, faute de quoi le siphon des condensats interne risque de se vider par aspiration et de provoquer une fuite de gaz de combustion.

► Faites en sorte que le tuyau d’évacuation des condensats débouche au-dessus de la conduite d’évacuation des égouts.

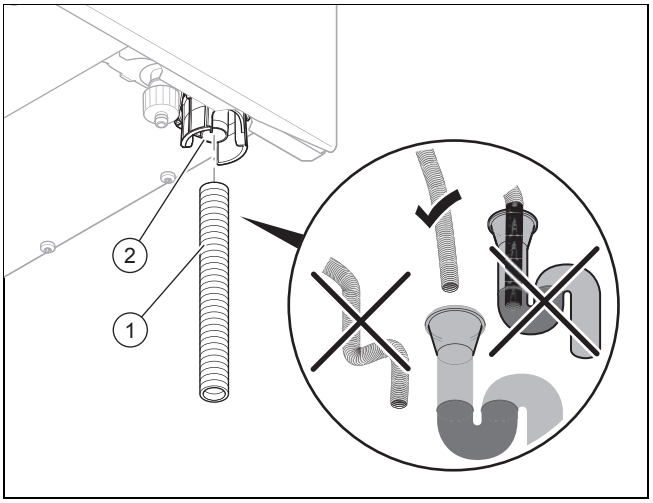

1. Remplissez le siphon des condensats. (→ page 22)
2. Montez le tuyau d’évacuation des condensats **(1)** sur le siphon **(2)** comme indiqué dans l’illustration et utilisez exclusivement des tubes dans un matériau qui résiste aux acides (par ex. matière plastique) pour la conduite d’écoulement des condensats.

5.6 Montage du tube d’évacuation sur la soupape de sécurité

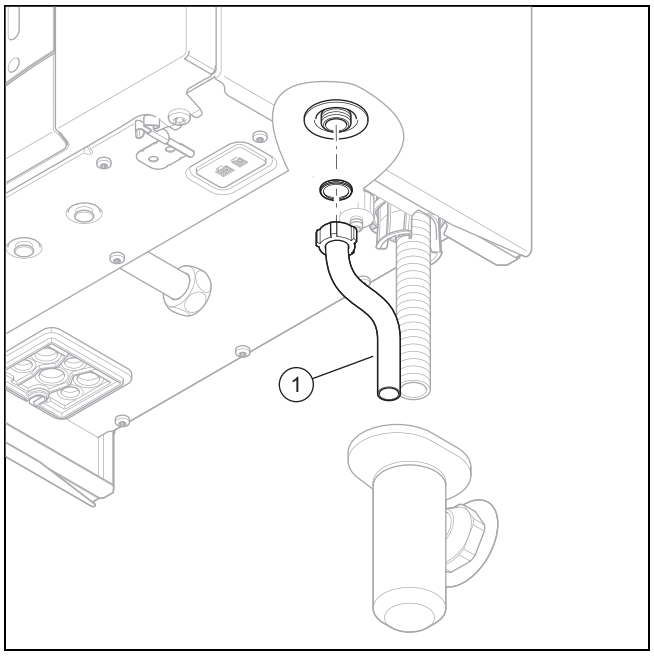

1. Placez le tube d’évacuation **(1)** de la soupape de sécurité de sorte qu’il ne gêne pas le retrait et la mise en place de la partie inférieure du siphon.
2. Faites en sorte que l’extrémité du tube soit bien visible et que personne ne puisse être blessé ni aucun composant électrique endommagé en cas d’écoulement d’eau ou d’échappement de vapeur.

5.7 Installation du système ventouse

5.7.1 Montage et raccordement du conduit du système ventouse

1. Pour connaître les conduits du système ventouse compatibles, reportez-vous à la notice de montage de la fumisterie.

Condition: Installation dans une pièce humide

► Il est impératif de raccorder le produit à une installation du système ventouse indépendante de l’air ambiant. L’air de combustion ne doit pas être prélevé à l’emplacement d’installation.

► Montez le conduit du système ventouse en vous référant à la notice de montage correspondante.

5.7.2 Changement de la pièce de raccordement standard pour conduit du système ventouse si nécessaire

5.7.2.1 Démontage de la pièce de raccordement standard pour conduit du système ventouse

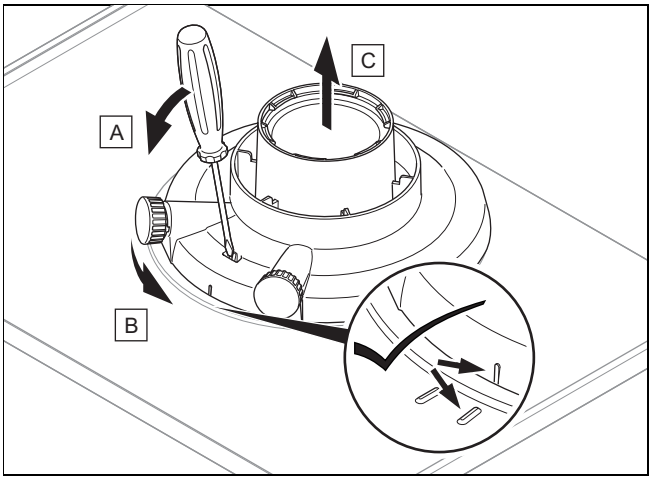

5.7.2.2 Montage de la pièce de raccordement pour conduit du système ventouse ⌀ 60/100 mm ou ⌀ 80/125 mm

1. Démontez la pièce de raccordement standard pour conduit du système ventouse. (→ page 16)
2. Mettez l'autre pièce de raccordement en place. Faites bien attention aux ergots.
3. Tournez la pièce de raccordement standard dans le sens des aiguilles d'une montre pour qu'elle s'enclenche.

5.8 Installation électrique

L'installation électrique doit être réalisée exclusivement par un électricien qualifié.

Le produit doit être mis à la terre.

Danger !

Danger de mort par électrocution !

Les bornes de raccordement au secteur L et N restent en permanence sous tension, même lorsque l'interrupteur principal de l'appareil est en position arrêt :

- ► Mettez le produit hors tension en coupant toutes les sources d'alimentation électrique sur tous les pôles (séparateur électrique avec un intervalle de coupure d'au moins 3 mm, par ex. fusible ou disjoncteur de protection).
- ► Sécurisez l'appareil pour éviter toute remise sous tension.
- ► Attendez au moins 3 min, pour que les condensateurs se déchargent.
- ► Vérifiez que le système est bien hors tension.

5.8.1 Informations générales sur le raccordement des câbles

Attention !

Risques de dommages matériels en cas d'installation non conforme !

Si la tension secteur est raccordée aux mauvaises cosses et bornes enfichables, le système électronique risque de subir des dommages irrémédiables.

- ► Les bornes eBUS (+/-) ne doivent surtout pas être raccordées à la tension secteur.
- ► Ne branchez pas le câble de raccordement ailleurs que sur les bornes prévues à cet effet !

1. Faites passer les câbles de raccordement des composants à connecter dans le passe-câbles situé en bas du produit, à gauche.
2. Vérifiez que le passe-câbles est bien fixé et que les câbles sont bien placés.
3. Faites en sorte que les passe-câbles enchâssent bien les câbles de raccordement et qu'il n'y ait pas d'interstice visible.
4. Utilisez des serre-câbles.
5. Si nécessaire, raccourcissez les câbles de raccordement.

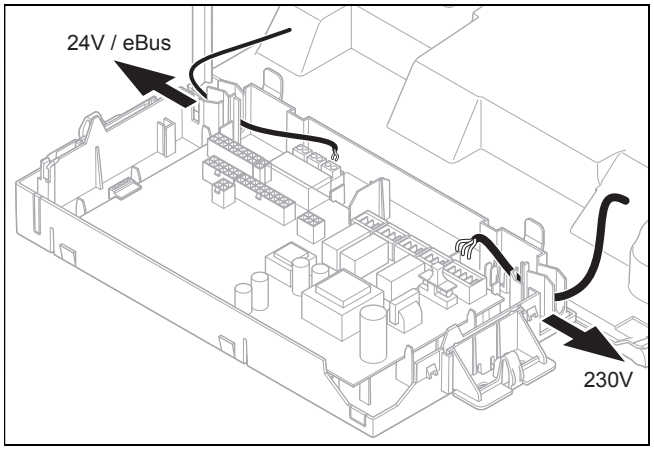

6. Faites cheminer correctement les câbles de raccordement des composants à raccorder à l'intérieur du boîtier électrique.

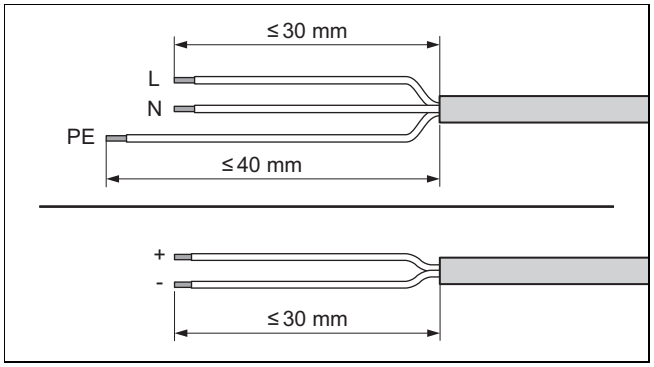

7. Dénudez les câbles souples comme indiqué dans l'illustration. Faites attention à ne pas endommager les isolations des différents fils électriques.
8. Dénudez les fils internes uniquement sur la longueur nécessaire à un raccordement stable.

9. Pour éviter les courts-circuits provoqués par la désolidarisation de conducteurs, placez des cosses aux extrémités des brins après les avoir dénudés.
10. Vissez le connecteur adéquat sur le câble de raccordement.
11. Vérifiez que tous les fils sont correctement fixés au niveau des bornes du connecteur. Procédez aux rectifications nécessaires le cas échéant.
12. Branchez le connecteur à l'emplacement prévu à cet effet sur le circuit imprimé. (→ page 65)

5.8.2 Démontage du panneau avant

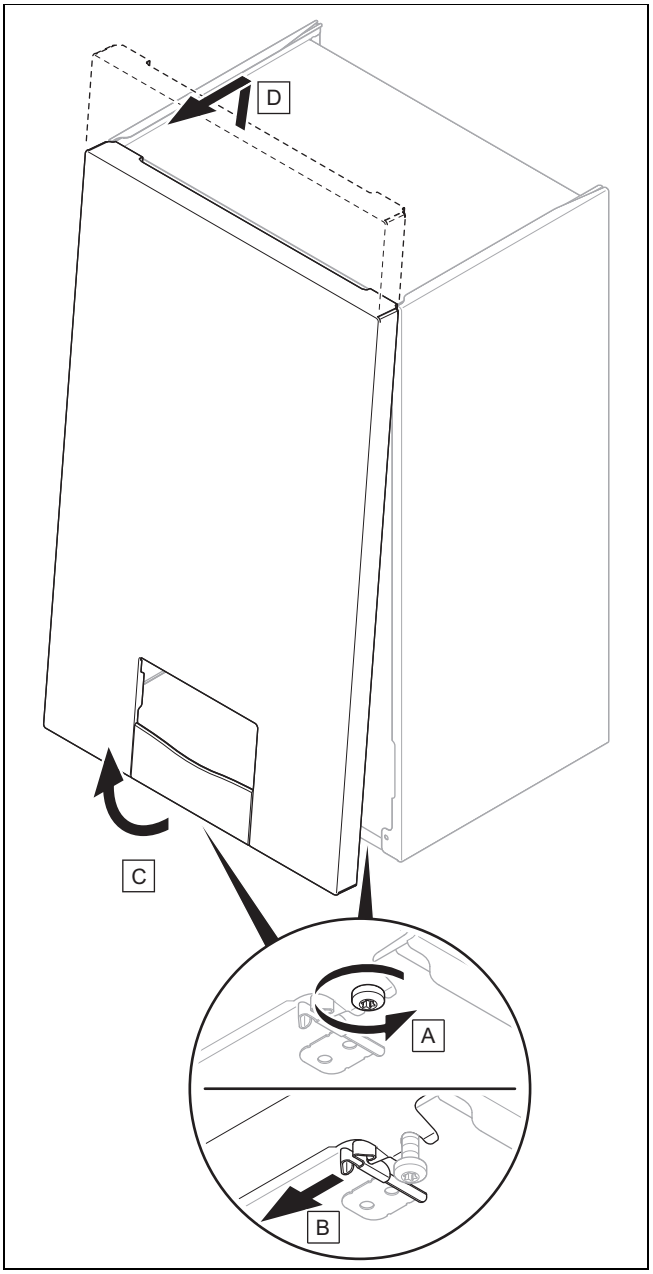

1. Desserrez les deux vis situées en bas du produit, à gauche et à droite, sans les dévisser complètement.
2. Démontez le panneau avant comme indiqué sur l'illustration.

5.8.3 Ouverture du boîtier électrique

1. 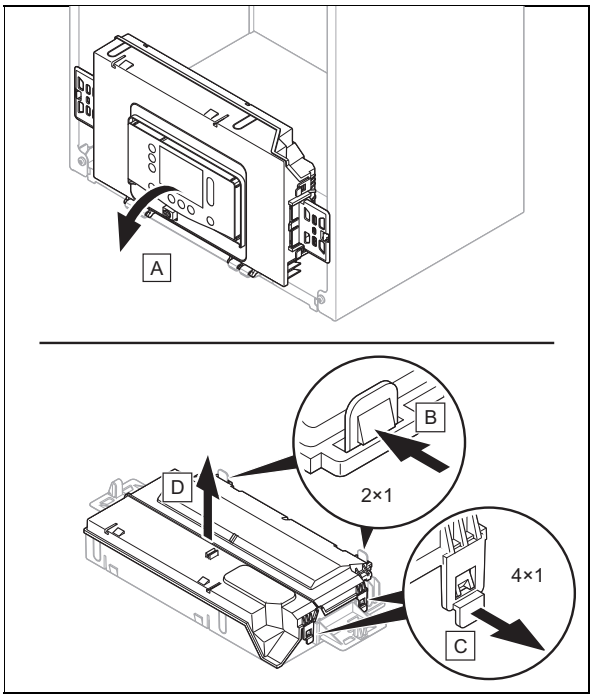

2. Faites en sorte de ne pas exercer de contrainte sur le boîtier électrique.

5.8.4 Établissement de l'alimentation électrique

5.8.4.1 Raccordement du produit avec le connecteur secteur mâle

1. Assurez-vous que la tension du secteur est bien de 230 V.
2. Montez un connecteur avec contact de mise à la terre adapté sur le câble de raccordement au secteur.
3. Branchez le produit avec le connecteur secteur mâle.
4. Faites en sorte que le connecteur secteur mâle soit toujours accessible à l'issue de l'installation.

5.8.4.2 Raccordement fixe du produit

1. Montez une boîte de dérivation adaptée.
2. Reliez le câble de raccordement au secteur et le câble de l'installation domestique dans la boîte de dérivation.
3. Faites en sorte que le câble de l'installation domestique soit relié à un séparateur électrique avec un intervalle de coupure d'au moins de 3 mm (par ex. fusible ou interrupteur).

5.8.4.3 Raccordement du produit dans une pièce humide



Danger !

Danger de mort par électrocution !

Si vous installez le produit dans une pièce humide, comme une salle de bains, vous devez vous conformer aux règles de l'art en matière d'installation électrique. Si vous utilisez le câble de raccordement d'usine avec prise de terre, il y aura un risque d'électrocution.

► N'utilisez surtout pas le câble de raccordement d'usine avec prise de terre en cas d'installation du produit dans une pièce humide.

► Procédez au raccordement du produit au moyen d'une prise fixe et d'un séparateur électrique avec un intervalle de coupure d'au moins 3 mm (par ex. fusible ou interrupteur).

1. Montez une boîte de dérivation adaptée.
2. Reliez le câble de raccordement au secteur et le câble de l'installation domestique dans la boîte de dérivation.
3. N'oubliez pas qu'il sera nécessaire de raccorder les gaz de combustion à une installation du système ventouse indépendante de l'air ambiant. (→ page 15)

5.8.5 Raccordement du régulateur

1. Connectez les câbles. (→ page 16)
2. Reportez-vous au schéma électrique. (→ page 65)

Condition: Régulateur sur eBUS

► Branchez le régulateur sur le raccordement *BUS*.
► Shuntez le raccordement *24 V = RT* (*X100*) en l'absence de shunt.

Condition: Régulateur basse tension (24 V)

► Retirez le shunt et branchez le régulateur sur le raccordement *24 V = RT* (*X100*).

Condition: Thermostat de sécurité pour chauffage au sol

► Retirez le shunt et branchez le thermostat de sécurité sur le raccord *Burner off*.

3. Faites passer le paramètre **D.018** du régulateur de circuits multiples de **ECO** (fonctionnement intermittent de la pompe) à **Permanent** (fonctionnement permanent de la pompe). (→ page 27)

5.8.6 Raccordement du ballon d'eau chaude sanitaire

Validité: Produit sans production d'eau chaude sanitaire intégrée

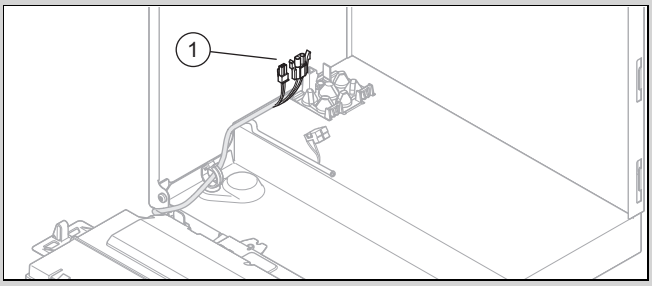

► Raccordez le ballon d'eau chaude sanitaire aux connecteurs mâles **(1)**.

5.8.7 Installation du « modulbox », du module multifonction et des composants supplémentaires

1. Installez le « modulbox » du module multifonction (circuit imprimé en option) dans le produit (→ notice d'installation du « modulbox »).
2. Raccordez le module multifonction au circuit imprimé du produit (→ notice d'installation du « modulbox »).
3. Raccordez les composants supplémentaires au module multifonction (→ notice d'installation du Modulbox).
4. Configurez la fonction souhaitée via les codes diagnostic. (→ page 27)

5.8.8 Installer l'unité de communication

► Installez l'unité de communication (→ notice d'installation de l'unité de communication).

5.8.9 Utilisation du relais additionnel

Remarque
Le raccordement *Opt.* (connecteur mâle de couleur grise) sur le circuit imprimé n'est pas disponible sur tous les produits.

1. Branchez un composant supplémentaire directement sur le relais additionnel intégré du circuit imprimé en utilisant le raccordement *Opt.* (connecteur mâle gris).
2. Connectez les câbles. (→ page 16)
3. Pour mettre en service le composant raccordé, sélectionnez-le par le biais du code diagnostic **D.026**. (→ page 19)

5.8.10 Installation de la pompe de circulation

Validité: Produit avec production d'eau chaude sanitaire intégrée OU Produit raccordé à un ballon d'eau chaude sanitaire

Condition: Régulateur raccordé

► Connectez les câbles. (→ page 16)
► Reliez le câble de raccordement 230 V au connecteur mâle de l'emplacement *X13* et branchez le connecteur mâle à sa place.
► Si l'emplacement *X13* est déjà occupé, branchez la pompe de circulation au point *X16*.
► Si les emplacements *X13* et *X16* sont déjà occupés, branchez la pompe de circulation au module multifonction (circuit imprimé en option). (→ page 18)
► Reliez le câble de raccordement de la touche externe aux bornes *1* (*OT*) et *6* (*FB*) du connecteur bord de carte *X41* fourni avec le régulateur.
► Branchez le connecteur encartable à l'emplacement *X41* du circuit imprimé.

5.8.11 Fermeture du boîtier électrique

1. 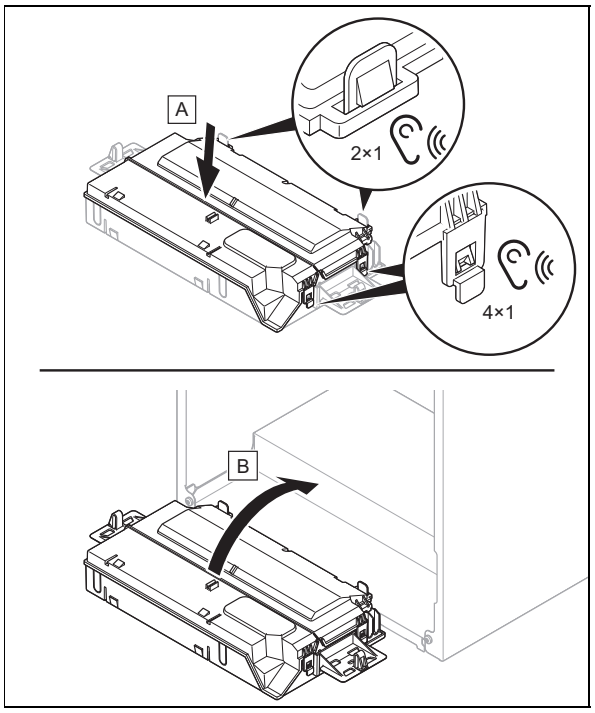

2. Vérifiez que les supports des côtés droit et gauche du boîtier électrique sont bien montés.

6 Utilisation

6.1 Concept d'utilisation

Le concept, les modalités d'utilisation du produit ainsi que les possibilités de réglage et de visualisation offertes par le niveau de commande figurent dans la notice d'utilisation.

Vous trouverez dans le tableau du menu réservé à l'installateur en annexe une vue d'ensemble des possibilités d'affichage et de réglage du niveau réservé à l'installateur.

Accès technicien (→ page 44)

6.2 Activation de l'accès technicien

1. Rendez-vous dans **MENU PRINCIPAL** → **RÉGLAGES** → **Menu installateur** et validez avec ✓.
2. Réglez le code du menu réservé à l'installateur et validez avec ✓.
   – Code pour accès technicien: 17

6.2.1 Sortie du niveau réservé à l'installateur

► Appuyez sur la touche ≡.
◁ L'affichage de base apparaît.

6.3 Consultation/réglage des codes diagnostic

1. Activez le niveau réservé à l'installateur (« Accès technicien »). (→ page 19)
2. Rendez-vous dans l'option **Codes diagnostic**.
3. Servez-vous de la barre de défilement pour sélectionner le code diagnostic qui convient.
4. Validez avec ✓.
5. Utilisez la barre de défilement pour sélectionner la valeur qui convient pour le code diagnostic.
   Codes diagnostic (→ page 46)
6. Validez avec ✓.
7. Si nécessaire, répétez les étapes 2 à 6 pour paramétrer d'autres codes diagnostic.

6.3.1 Fermeture des codes diagnostic

1. Appuyez sur la touche ←.
2. Appuyez sur la touche ≡.
   ◁ L'affichage de base apparaît.

6.4 Exécution du programme de contrôle

1. Activez le niveau réservé à l'installateur (« Accès technicien »). (→ page 19)
2. Rendez-vous dans l'option **Programmes de contrôle**.
3. Utilisez la barre de défilement pour sélectionner le programme de contrôle qui convient.
   Programmes de contrôle (→ page 61)
4. Validez avec ✓.
   ◁ Le programme de contrôle démarre et s'exécute.
   ◁ Si vous avez sélectionné le programme de contrôle **P.001**, commencez par sélectionner la charge souhaitée et validez avec ✓.
5. Pendant le déroulement du programme de contrôle, appuyez sur ? pour afficher **Visualisation des données** si nécessaire.
6. Sélectionnez un autre programme de contrôle si nécessaire.

6.5 Consultation de la vue d'ensemble des données

► Rendez-vous dans **MENU PRINCIPAL** → **RÉGLAGES** → **Menu installateur** → **Visualisation des données**.
◁ L'état de fonctionnement actuel s'affiche à l'écran.

6.6 Activation des codes d'état

► Rendez-vous dans **MENU PRINCIPAL** → **INFORMATION** → **Code d'état**.
Codes d'état (→ page 51)
◁ L'état de fonctionnement actuel (code d'état) s'affiche à l'écran.

6.7 Exécution du mode Ramonage (analyse de la combustion)

1. Appuyez sur la touche ☰.
2. Appuyez sur 🧹 ou rendez-vous dans **MENU PRINCIPAL → RÉGLAGES → Test du ramoneur**.
3. Pour analyser la combustion, sélectionnez un des débits calorifiques suivants :
   – **Puissance chauffage réglable**
   – **Puissance maxi. ECS**
   – **Puissance mini.**
4. Validez avec ✓.
   ◁ Si vous avez sélectionné **Puissance chauffage réglable**, réglez la charge de chauffage souhaitée et validez avec ✓.
   ◁ Si le code d'état **S.093** s'affiche, c'est qu'il y a un calibrage en cours.
   ◁ Si le code d'état **S.059** s'affiche, c'est que la quantité minimale d'eau de chauffage en circulation n'est pas atteinte au regard de la charge de chauffage sélectionnée. Augmentez la circulation dans le système de chauffage.
5. Attendez que le produit ait validé la mesure pour passer à la mesure proprement dite.

Remarque
Le mode Ramonage prend 15 minutes. Il peut être interrompu à tout moment avec ←.

6. Appuyez sur ? pour afficher l'état de fonctionnement si nécessaire.

7 Mise en service

Il risque d'y avoir des écarts par rapport aux données de service nominales lors de la première mise en fonctionnement.

7.1 Contrôle et traitement de l'eau de chauffage/de l'eau de remplissage et d'appoint

Attention !
Risque de dommages matériels sous l'effet d'une eau de chauffage de médiocre qualité

► Veillez à garantir une eau de chauffage de qualité suffisante.

► Avant de remplir l'installation ou de faire l'appoint, vérifiez la qualité de l'eau de chauffage.

Vérification de la qualité de l'eau de chauffage

► Prélevez un peu d'eau du circuit chauffage.
► Contrôlez l'apparence de l'eau de chauffage.
► Si vous constatez la présence de matières sédimentables, vous devez purger l'installation.
► Contrôlez, au moyen d'un barreau magnétique, si l'installation contient de la magnétite (oxyde de fer).
► Si vous détectez la présence de magnétite, nettoyez l'installation et prenez les mesures de protection anticorrosion adéquates. Vous avez également la possibilité de monter un filtre magnétique.
► Contrôlez la valeur de pH de l'eau prélevée à 25 °C.
► Si les valeurs sont inférieures à 8,2 ou supérieures à 10,0, nettoyez l'installation et traitez l'eau de chauffage.
► Vérifiez que l'eau de chauffage n'est pas exposée à l'oxygène.

Contrôle de l'eau de remplissage et d'appoint

► Mesurez la dureté de l'eau de remplissage et d'appoint avant de remplir l'installation.

Traitement de l'eau de remplissage et d'appoint

► Respectez les prescriptions et règles techniques nationales en vigueur pour le traitement de l'eau de remplissage et de l'eau d'appoint.

Dans la mesure où les prescriptions et les règles techniques nationales ne sont pas plus strictes, les consignes applicables sont les suivantes :

Vous devez traiter l'eau de chauffage

– si, pour la durée d'utilisation de l'installation, la quantité de remplissage et d'appoint totale est supérieure au triple du volume nominal de l'installation de chauffage ou
– Si les valeurs limites figurant dans le tableau ci-dessous ne sont pas respectées ou
– si le pH de l'eau de chauffage est inférieur à 8,2 ou supérieur à 10,0.

Puissance de chauffage totale	Dureté de l'eau en fonction du volume spécifique de l'installation[1)]					
	≤ 20 l/kW		> 20 l/kW ≤ 50 l/kW		> 50 l/kW	
kW	°fH	mol/m³	°fH	mol/m³	°fH	mol/m³
< 50	< 30	< 3	20	2	0,2	0,02
> 50 à ≤ 200	20	2	15	1,5	0,2	0,02
> 200 à ≤ 600	15	1,5	0,2	0,02	0,2	0,02
> 600	0,2	0,02	0,2	0,02	0,2	0,02

1) Capacité nominale en litres/puissance de chauffage ; sur les installations comportant plusieurs chaudières, prendre la puissance de chauffage unitaire la moins élevée.

Attention !
Risque de dommages matériels en cas d'adjonction d'additifs inadaptés dans l'eau de chauffage !

Les additifs inadaptés peuvent altérer les composants, provoquer des bruits en mode chauffage, voire d'autres dommages consécutifs.

► N'utilisez aucun produit antigel ou inhibiteur de corrosion, biocide ou produit d'étanchéité inadapté.

Aucune incompatibilité n'a été constatée à ce jour entre nos produits et les additifs suivants s'ils sont correctement utilisés.

► Si vous utilisez des additifs, vous devez impérativement vous conformer aux instructions du fabricant.

Nous déclinons toute responsabilité concernant la compatibilité et l'efficacité des additifs dans le système de chauffage.

Additifs de nettoyage (un rinçage consécutif est indispensable)

– Adey MC3+
– Adey MC5
– Fernox F3
– Sentinel X 300
– Sentinel X 400

Additifs destinés à rester durablement dans l'installation

– Adey MC1+
– Fernox F1
– Fernox F2
– Sentinel X 100
– Sentinel X 200

Additifs de protection contre le gel destinés à rester durablement dans l'installation

– Adey MC ZERO
– Fernox Antifreeze Alphi 11
– Sentinel X 500

► Si vous utilisez les additifs ci-dessus, informez l'utilisateur des mesures nécessaires.
► Informez l'utilisateur du comportement nécessaire à adopter pour la protection contre le gel.

7.2 Remplissage de l'installation de chauffage sans courant

Validité: Produit avec production d'eau chaude sanitaire intégrée

1. Rincez l'installation de chauffage avant de la remplir.
2. Raccordez le robinet de vidange de l'installation de chauffage à une source d'alimentation en eau de chauffage conformément aux normes en vigueur.
3. Tournez la vis de réglage de la boucle de remplissage vers la gauche ou la droite.
   ◁ L'installation de chauffage est remplie.
4. Ouvrez toutes les vannes thermostatiques des radiateurs et les robinets de maintenance le cas échéant.
5. Effectuez la purge au niveau du radiateur le plus haut et attendez que l'eau qui s'écoule du purgeur ne contienne plus de bulles.
6. Purgez tous les autres radiateurs, de sorte que l'installation de chauffage soit intégralement remplie d'eau de chauffage.
7. Remplissez l'installation d'eau de chauffage jusqu'à ce que la pression de remplissage requise soit atteinte.
   – Observez le manomètre.
8. Lorsque la pression de remplissage requise est atteinte, réglez la vis de réglage de la boucle de remplissage en position horizontale.

7.3 Mise en marche du produit

► Appuyez sur l'interrupteur principal situé en bas du produit.
◁ L'« affichage de base » apparaît à l'écran.

7.4 Exécution de l'assistant d'installation

L'assistant d'installation démarre à la première mise sous tension de l'appareil.

Accès technicien (→ page 44)

Une fois l'assistant d'installation démarré, toutes les demandes du produit sont bloquées. C'est le cas jusqu'à ce que l'assistant d'installation se soit exécuté intégralement ou jusqu'à ce que vous annuliez son exécution.

À l'issue du changement de type de gaz, il faut coller les 2 étiquettes fournies pour le nouveau type de gaz sur la grande plaque signalétique (boîtier électrique) et la petite plaque signalétique (en haut du produit). (→ page 26)

Il est possible de relancer l'assistant d'installation à tout moment.

7.4.1 Redémarrage du guide d'installation

1. Rendez-vous dans **MENU PRINCIPAL → RÉGLAGES → Menu installateur → Assistant d'installation**.
2. Validez avec ✓.

7.5 Programmes de contrôle et tests d'actionneurs

MENU PRINCIPAL → RÉGLAGES → Menu installateur

Les fonctions suivantes prévues pour la mise en fonctionnement, la maintenance et le dépannage parallèlement à l'assistant d'installation sont les suivantes :

Programmes de contrôle (→ page 61)

Tests des actionneurs (→ page 61)

7.6 Vérification de la conformité de la pression de l'installation aux seuils admissibles

Si l'installation de chauffage dessert plusieurs étages, il peut être nécessaire d'augmenter les valeurs de pression de remplissage par rapport à la pression de remplissage de service autorisée, de façon à éviter que l'air ne pénètre dans l'installation.

– Pression de remplissage (de service) admissible: 0,1 … 0,2 MPa (1,0 … 2,0 bar)

Si la pression de remplissage chute jusqu'à la plage minimale, la valeur se met à clignoter à l'écran afin de signaler le manque de pression.

– Plage minimale de pression de remplissage: 0,05 … 0,08 MPa (0,50 … 0,80 bar)

Si la pression de remplissage descend en dessous de la plage minimale, le produit s'éteint et le message correspondant s'affiche à l'écran.

► Pour remettre le produit en fonctionnement, faites un appoint en eau de chauffage.

7.7 Remplissage de l’installation de chauffage

Validité: Produit sans production d’eau chaude sanitaire intégrée

- ► Rincez l’installation de chauffage avant de la remplir.
- ► Raccordez le robinet de remplissage et de vidange de l’installation de chauffage à une source d’alimentation en eau de chauffage conformément aux normes en vigueur.
- ► Lancez le programme de contrôle **P.008**. (→ page 19)
  - ◁ La vanne 3 voies se met en position intermédiaire, les pompes ne tournent pas et le produit ne bascule pas en mode chauffage.
- ► Ouvrez toutes les vannes thermostatiques des radiateurs et les robinets de maintenance le cas échéant.
- ► Ouvrez la source d’alimentation en eau de chauffage et le robinet de remplissage et de vidange de façon que l’eau de chauffage afflue dans l’installation de chauffage.
- ► Effectuez la purge au niveau du radiateur le plus haut et attendez que l’eau qui s’écoule du purgeur ne contienne plus de bulles.
- ► Purgez tous les autres radiateurs, de sorte que l’installation de chauffage soit intégralement remplie d’eau de chauffage.
- ► Remplissez l’installation d’eau de chauffage jusqu’à ce que la pression de remplissage requise soit atteinte.
- ► Fermez le robinet de remplissage et de vidange ainsi que la source d’alimentation en eau de chauffage.

Validité: Produit avec production d’eau chaude sanitaire intégrée

- ► Rincez l’installation de chauffage avant de la remplir.
- ► Lancez le programme de contrôle **P.008**. (→ page 19)
  - ◁ La vanne 3 voies se met en position intermédiaire, les pompes ne tournent pas et le produit ne bascule pas en mode chauffage.
  - ◁ Le circuit chauffage est automatiquement rempli à la pression réglée **D.160** dans le code diagnostic.
- ► Ouvrez toutes les vannes thermostatiques des radiateurs et les robinets de maintenance le cas échéant.
- ► Effectuez la purge au niveau du radiateur le plus haut et attendez que l’eau qui s’écoule du purgeur ne contienne plus de bulles.
- ► Purgez tous les autres radiateurs, de sorte que l’installation de chauffage soit intégralement remplie d’eau de chauffage.
- ► Remplissez l’installation d’eau de chauffage jusqu’à ce que la pression de remplissage requise soit atteinte.

Remarque

Si la pression de remplissage requise doit être > 2 bars, dans ce cas remplissez l'eau de chauffage à l'aide de la vis de réglage de la boucle de remplissage. (→ page 21)

7.8 Purge de l'installation de chauffage

1. Lancez le programme de contrôle **P.000**. (→ page 19)
   - ◁ Le produit ne se met pas en marche, la pompe interne tourne par intermittence et permet de purger automatiquement le circuit chauffage ou le circuit d’eau chaude.
   - ◁ L’écran indique la pression de remplissage dans l’installation de chauffage.
2. Assurez-vous que la pression de remplissage du circuit de chauffage ne descend pas en dessous de la pression de remplissage minimale.
   - – ≥ 0,08 MPa (≥ 0,80 bar)
3. Vérifiez si la pression de remplissage du circuit de chauffage est bien supérieure d’au moins 0,02 MPa (0,2 bar) à la contre-pression du vase d’expansion à membrane (VE) ($P_{installation} \geq P_{VE}$ + 0,02 MPa (0,2 bar)).

   Résultat:

   La pression de remplissage du circuit de chauffage est trop basse
   - ► Procédez au remplissage de l'installation de chauffage. (→ page 22)
4. S’il reste trop d’air dans l’installation de chauffage à l’issue du programme de contrôle **P.000**, vous devez relancer le programme de contrôle.

7.9 Remplissage et purge du circuit d’eau chaude sanitaire

Validité: Produit avec production d’eau chaude sanitaire intégrée

1. Ouvrez le robinet d’arrêt d’eau froide de l’appareil.
2. Pour remplir le circuit d’eau chaude sanitaire, ouvrez tous les robinets de puisage d’eau chaude jusqu’à ce qu’il en sorte de l’eau.

7.10 Remplissage du siphon des condensats

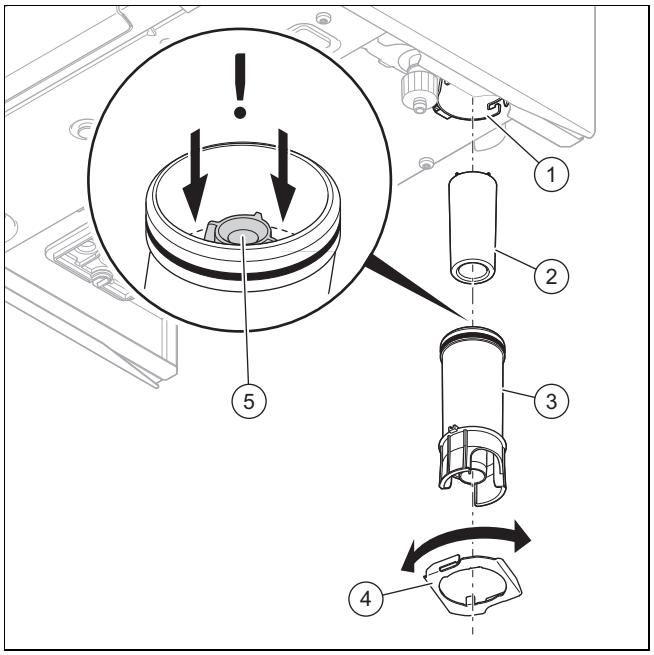

1. Desserrez le circlips **(4)**.
2. Désolidarisez la partie inférieure du siphon **(3)** de sa partie supérieure **(1)**.
3. Retirez le flotteur **(2)**.
4. Remplissez la partie inférieure d’eau, jusqu’à 10 mm de la conduite d’écoulement des condensats **(5)**.

5. Remettez le flotteur en place.
6. Fixez la partie inférieure du siphon sur sa partie supérieure.
7. Fixez le circlips.

7.11 Vérification des réglages du gaz

7.11.1 Vérification du réglage du gaz d'usine

► Vérifiez les informations relatives au type de gaz qui figurent sur la plaque signalétique et comparez-les au type de gaz disponible sur le lieu d'installation.

Résultat 1:

Le modèle du produit ne correspond pas au groupe de gaz disponible sur place.

► Ne mettez pas l'appareil en fonctionnement.

► Contactez le service client.

Résultat 2:

Le modèle du produit correspond au groupe de gaz disponible sur place.

► Contrôlez la pression du raccordement du gaz/la pression dynamique du gaz. (→ page 23)

► Contrôlez la teneur en CO_2. (→ page 24)

7.11.2 Contrôle de la pression du raccordement du gaz/pression dynamique du gaz

1. Mettez provisoirement l'appareil hors service. (→ page 43)
2. Rabattez le boîtier électrique vers le bas.

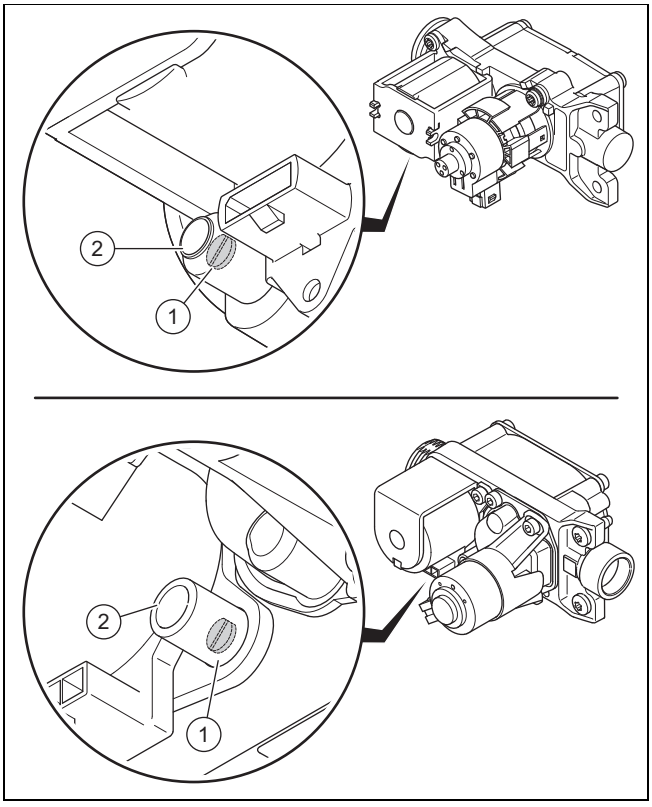

3. Desserrez la vis de contrôle **(1)**.
   – Rotations vers la gauche: 2
4. Branchez un manomètre sur le raccord fileté de mesure **(2)**.
   – Matériel de travail: Manomètre à tube en U
   – Matériel de travail: Manomètre numérique
5. Faites basculer le boîtier électrique vers le haut.
6. Ouvrez le robinet d'arrêt du gaz.
7. Mettez le produit en fonctionnement.
8. Mesurez la pression du raccordement du gaz/pression dynamique du gaz par rapport à la pression atmosphérique.

Pression dynamique du gaz admissible

Gaz naturel	**N**	1,7 … 3,0 kPa (17,0 … 30,0 mbar)
Gaz de pétrole liquéfié	**P**	2,5 … 4,5 kPa (25,0 … 45,0 mbar)

– Pression du raccordement du gaz: sans l'aide de **P.001**
– Pression dynamique du gaz: avec l'aide de **P.001** (→ page 19)

Résultat 1:

Pression du raccordement du gaz/pression dynamique du gaz située dans la plage admissible

► Mettez provisoirement l'appareil hors service. (→ page 43)

► Rabattez le boîtier électrique vers le bas.

► Enlevez le manomètre.

► Vissez la vis du raccord fileté de mesure à fond.

► Ouvrez le robinet d'arrêt du gaz.

► Vérifiez qu'il n'y a pas de fuite de gaz au niveau du raccord de mesure.

► Faites basculer le boîtier électrique vers le haut.

► Montez la protection avant. (→ page 24)

► Mettez le produit en fonctionnement.

Résultat 2:

Pression du raccordement du gaz/pression dynamique du gaz non située dans la plage admissible

Attention !

Risques de dommages matériels et de dysfonctionnements en cas de pression de raccordement du gaz/pression dynamique du gaz erronée !

Si la pression de raccordement du gaz/pression dynamique du gaz ne se situe pas dans la plage admissible, il peut y avoir des dysfonctionnements, mais aussi des dommages au niveau du produit.

► N'effectuez pas de réglage au niveau de l'appareil.

► Ne mettez pas l'appareil en fonctionnement.

► Si vous n'êtes pas en mesure de remédier au défaut, adressez-vous au fournisseur de gaz.

► Mettez provisoirement l'appareil hors service. (→ page 43)

► Rabattez le boîtier électrique vers le bas.

► Enlevez le manomètre.

► Vissez la vis du raccord fileté de mesure à fond.

► Ouvrez le robinet d'arrêt du gaz.

► Vérifiez qu'il n'y a pas de fuite de gaz au niveau du raccord de mesure.

► Faites basculer le boîtier électrique vers le haut.

► Montez la protection avant. (→ page 24)

► Fermez le robinet d'arrêt du gaz.

7.11.3 Montage du panneau avant

1.

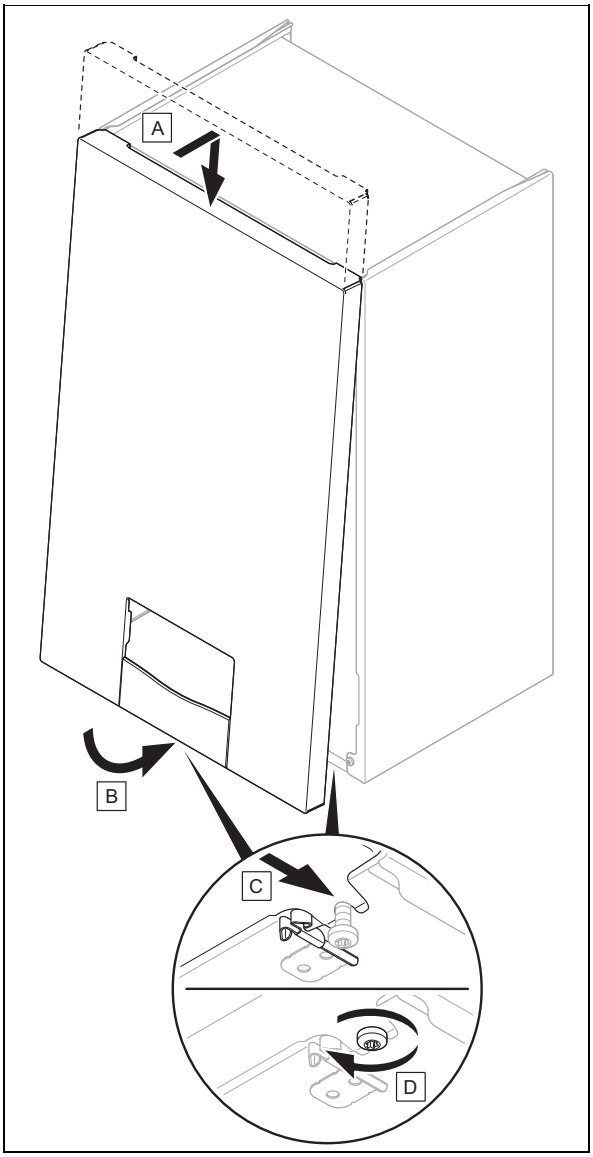

2. Serrez les deux vis situées en bas du produit, à gauche et à droite.

7.11.4 Contrôle de la teneur en CO_2

1. Démarrez le mode Ramonage (→ page 20).

> **Remarque**
> Effectuez les mesures avec le panneau avant monté.

2. Faites en sorte que la charge de chauffage soit correcte.
   - **Puissance maxi. ECS** (sélection par défaut)
   - **Puissance chauffage réglable** (de nombreuses installations nécessitent un réglage autre que la sélection par défaut)
3. Ouvrez l'orifice de mesure du point de mesure des gaz de combustion.
4. Placez la sonde de l'appareil de mesure de CO_2 au centre du tube des gaz de combustion.
5. Attendez que le produit valide la mesure et atteigne sa température de fonctionnement.
   - Température de départ: ≥ 60 °C
   - Température de départ du chauffage au sol: ≥ 45 °C
6. Mesurez la teneur en CO_2 au point de mesure des gaz de combustion et notez la valeur mesurée dans le compte-rendu.

Validité: VU 15CS/1-5 (N-FR) OU VU 25CS/1-5 (N-FR)

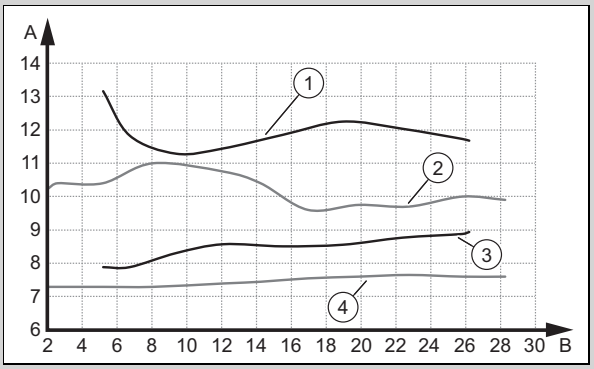

A	Teneur en CO_2 [% vol.]	B	Débit calorifique [kW]
1	Teneur en CO_2 max. du gaz de pétrole liquéfié	3	Teneur en CO_2 min. du gaz de pétrole liquéfié
2	Teneur en CO_2 max. du gaz naturel	4	Teneur en CO_2 min. du gaz naturel

Validité: VU 15CS/1-5 (N-FR) OU VU 25CS/1-5 (N-FR)

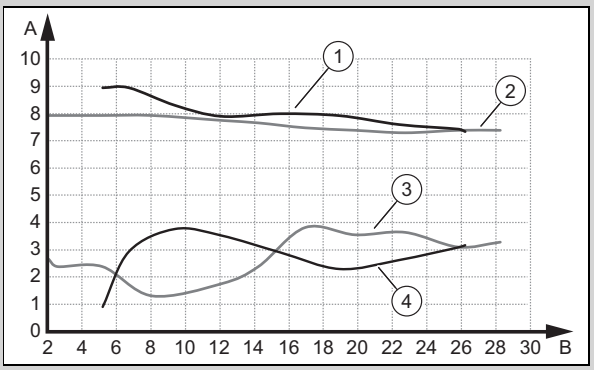

A	Teneur en O_2 [% vol.]	B	Débit calorifique [kW]
1	Teneur en O_2 max. du gaz de pétrole liquéfié	3	Teneur en O_2 min. du gaz naturel
2	Teneur en O_2 max. du gaz naturel	4	Teneur en O_2 min. du gaz de pétrole liquéfié

Validité: VUW 32CS/1-5 (N-FR) OU VUW 36CS/1-5 (N-FR)

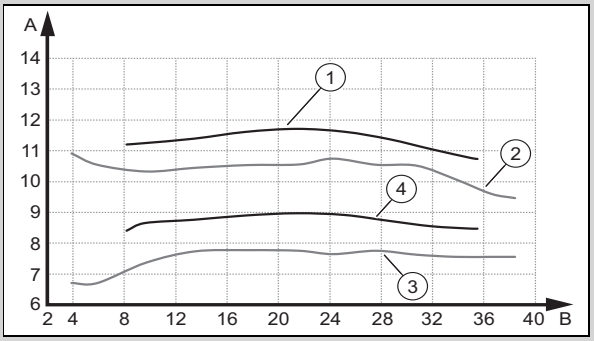

A	Teneur en CO_2 [% vol.]	B	Débit calorifique [kW]
1	Teneur en CO_2 max. du gaz de pétrole liquéfié	3	Teneur en CO_2 min. du gaz naturel
2	Teneur en CO_2 max. du gaz naturel	4	Teneur en CO_2 min. du gaz de pétrole liquéfié

Validité: VUW 32CS/1-5 (N-FR) OU VUW 36CS/1-5 (N-FR)

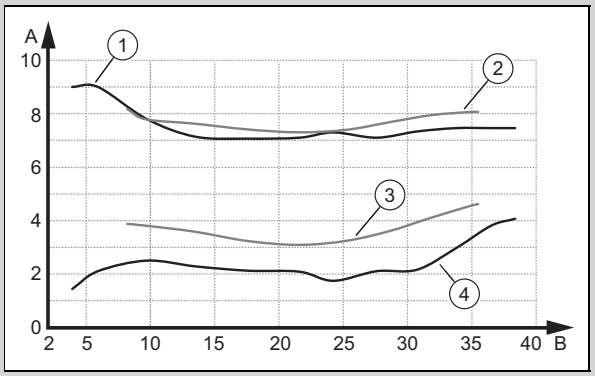

A	Teneur en O_2 [% vol.]	B	Débit calorifique [kW]
1	Teneur en O_2 max. du gaz naturel	3	Teneur en O_2 min. du gaz de pétrole liquéfié
2	Teneur en O_2 max. du gaz de pétrole liquéfié	4	Teneur en O_2 min. du gaz naturel

Validité: VU 35CS/1-5 (N-FR)

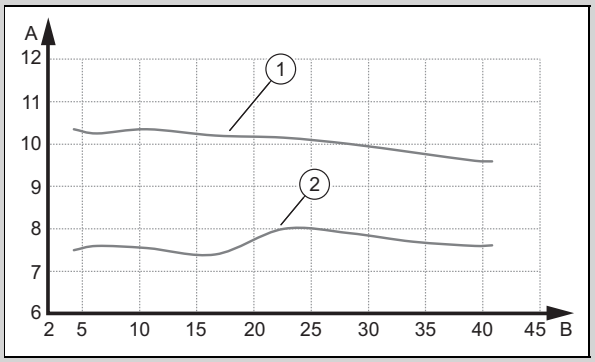

A	Teneur en CO_2 [% vol.]	B	Débit calorifique [kW]
1	Teneur en CO_2 max. du gaz naturel	2	Teneur en CO_2 min. du gaz naturel

Validité: VU 35CS/1-5 (N-FR)

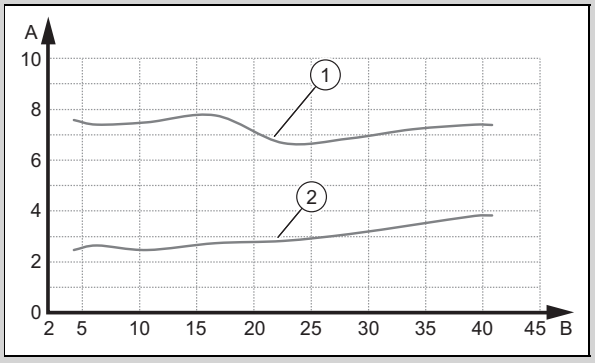

A	Teneur en O_2 [% vol.]	B	Débit calorifique [kW]
1	Teneur en O_2 max. du gaz naturel	2	Teneur en O_2 min. du gaz naturel

Validité: VUW 30CF/1-5 (N-FR) OU VUW 36CF/1-5 (N-FR)

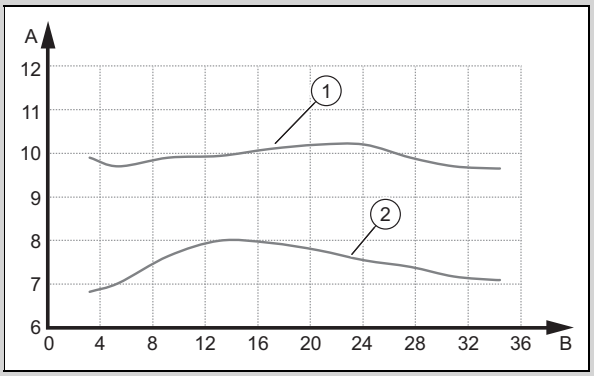

A	Teneur en CO_2 [% vol.]	B	Débit calorifique [kW]
1	Teneur en CO_2 max. du gaz naturel	2	Teneur en CO_2 min. du gaz naturel

Validité: VUW 30CF/1-5 (N-FR) OU VUW 36CF/1-5 (N-FR)

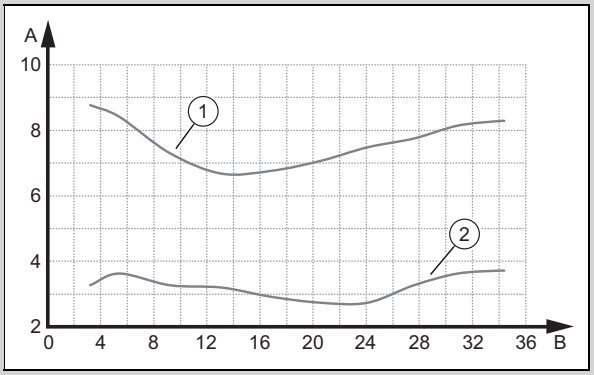

A	Teneur en O_2 [% vol.]	B	Débit calorifique [kW]
1	Teneur en O_2 max. du gaz naturel	2	Teneur en O_2 min. du gaz naturel

Résultat:

Valeur en dehors de la plage admissible

- ► Contrôlez la longueur totale de tube du système ventouse.
- ► Inspectez le système ventouse pour vérifier qu'il n'y a pas de recirculation ou de blocage.
- ► Mesurez la teneur de nouveau en CO_2 au point de mesure des gaz de combustion et notez la valeur mesurée dans le compte-rendu.
- ► Si le produit est réglé pour fonctionner au gaz naturel et que la teneur en CO2 reste en dehors de l'intervalle admissible, rectifiez le rapport gaz/air avec le paramètre **D.158**, puis mesurez une nouvelle fois la teneur en CO_2 au niveau du point de mesure des gaz de combustion.
- ► Si le produit est réglé pour fonctionner au gaz naturel et que la teneur en CO2 reste en dehors de l'intervalle admissible, changez l'électrode de régulation (→ page 40) et rebasculez le paramètre **D.158** sur le réglage d'usine.
- ► Mesurez la teneur de nouveau en CO_2 au point de mesure des gaz de combustion et notez la valeur mesurée dans le compte-rendu.
- ► Si la valeur affichée reste en dehors de l'intervalle autorisé, ne mettez pas le produit en service et contactez le service client.

7. Retirez la sonde de l'appareil de mesure de CO_2 et refermez l'orifice de mesure du point de mesure des gaz de combustion.

7.12 Vérification du mode chauffage

1. Assurez-vous qu'il y a bien une demande de chauffage.
2. Rendez-vous dans **MENU PRINCIPAL → RÉGLAGES → Menu installateur → Visualisation des données**.
   ◁ Si le produit fonctionne correctement, la mention **S.004** apparaît à l'écran.

7.13 Vérification de la production d'eau chaude sanitaire

1. Assurez-vous qu'il y a bien une demande d'eau chaude sanitaire.

Validité: Produit raccordé à un ballon d'eau chaude sanitaire

► Rendez-vous dans **MENU PRINCIPAL → RÉGLAGES → Menu installateur → Visualisation des données**.
◁ Si le ballon d'eau chaude sanitaire se charge correctement, la mention **S.024** apparaît à l'écran.

Validité: Produit avec production d'eau chaude sanitaire intégrée

► Rendez-vous dans **MENU PRINCIPAL → RÉGLAGES → Menu installateur → Visualisation des données**.
◁ Quand on puise de l'eau chaude sanitaire à un robinet, la mention **S.014** s'affiche à l'écran.

Condition: Régulateur raccordé

► Réglez la température d'eau chaude de l'appareil de chauffage au maximum.
► Réglez la température de consigne du ballon d'eau chaude sanitaire raccordé au niveau du régulateur (→ notice d'utilisation et d'installation du régulateur).
◁ L'appareil de chauffage utilise la température de consigne paramétrée au niveau du régulateur.

7.14 Contrôle d'étanchéité

► Vérifiez les composants qui acheminent le gaz, l'étanchéité interne à l'air/aux gaz de combustion, l'étanchéité du circuit chauffage et du circuit d'eau chaude.
► Vérifiez que le conduit du système ventouse a été correctement installé.
► Vérifiez que le panneau avant est bien monté.

Condition: Fonctionnement indépendant de l'air ambiant

► Vérifiez que la chambre de combustion est hermétiquement fermée.

7.15 Convertir le produit à un autre type de gaz

Remarque
Lors de la première mise en fonctionnement, le type de gaz qui convient est défini au cours de l'exécution de l'assistant d'installation. Si vous sélectionnez le gaz de pétrole liquéfié, vous devez apposer les étiquettes fournies.

Remarque
En cas de changement ultérieur de type de gaz, il faut un kit de conversion (changement d'électrode de régulation).

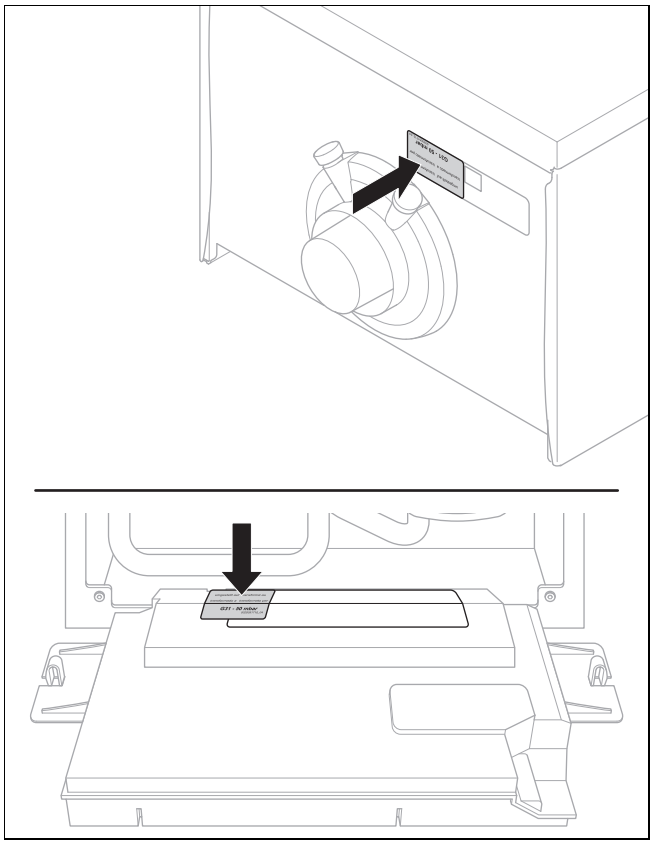

Condition: Changement ultérieur de type de gaz

► Suivez les consignes de la notice fournie avec le kit de conversion.

7.16 Adaptation de la charge maximale du produit

Validité: C13 ou C13x, traversée murale/terminal toit horizontal(e), conduit du système ventouse ⌀ 60/100 mm

Le réglage du code diagnostic **D.164** est nécessaire pour garantir la puissance maximale du produit en fonction de la longueur du conduit du système ventouse.

Ce chapitre s'applique exclusivement aux produits suivants :

Produit - référence d'article

VU 15	0010024575
VU 25	0010024576
VU 35	0010024577
VUW 32	0010024578
VUW 30	0010024579
VUW 36CS	0010024580
VUW 36CF	0010024581

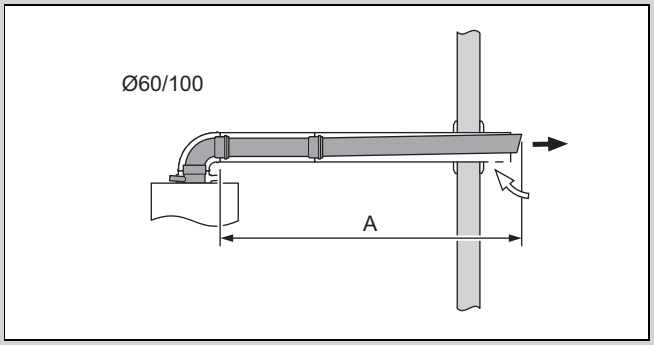

► Réglez le code diagnostic **D.164**. (→ page 19)

Longueur (A) [m] + Longueur équivalente au déflecteur [1])	Réglage
<5	Pas d'adaptation nécessaire, la valeur par défaut est appliquée.
≥5 [2])	+5

[1]) La longueur de tube maximale diminue comme suit en présence de déflecteurs supplémentaires : 1 m par coude à 87°, 0,5 m par coude à 45°.

[2]) Longueur de tube maximale, voir la notice de montage de la fumisterie.

8 Adaptation en fonction de l'installation

8.1 Réglage des paramètres

- ► Rendez-vous dans le menu **Configuration** et réglez les principaux paramètres de l'installation.
- ► Rendez-vous dans le menu **Guide d'installation** et relancez l'assistant d'installation.
- ► Rendez-vous dans le menu **Menu de diagnostic** et réglez les paramètres complémentaires de l'installation.

Codes diagnostic (→ page 46)

8.2 Activation de l'assemblage supplémentaire du boîtier modulaire

Condition: Assemblage raccordé au relais 1

- ► Sélectionnez le paramètre **D.027** pour affecter une fonction au relais 1. (→ page 19)

Condition: Assemblage raccordé au relais 2

- ► Sélectionnez le paramètre **D.028** pour affecter une fonction au relais 2. (→ page 19)

8.3 Adaptation des paramètres pour le chauffage

8.3.1 Temps de coupure du brûleur

Chaque coupure du brûleur est suivie d'un blocage électronique de réactivation pour une durée déterminée, afin d'éviter les mises en marche et les arrêts fréquents du brûleur, et donc les déperditions d'énergie. Le temps de coupure du brûleur vaut uniquement pour le mode de chauffage. Le déclenchement du mode eau chaude sanitaire pendant le temps de coupure du brûleur n'a pas d'incidence (réglage d'usine : 20 min.).

8.3.2 Réglage du temps de coupure du brûleur

1. Réglez le code diagnostic **D.002**. (→ page 19)

$T_{départ}$ (consigne) [°C]	Temps de coupure maximal défini pour le brûleur [min]						
	1	5	10	15	20	25	30
30	2,0	4,0	8,5	12,5	16,5	20,5	25,0
35	2,0	4,0	7,5	11,0	15,0	18,5	22,0
40	2,0	3,5	6,5	10,0	13,0	16,5	19,5
45	2,0	3,0	6,0	8,5	11,5	14,0	17,0
50	2,0	3,0	5,0	7,5	9,5	12,0	14,0
55	2,0	2,5	4,5	6,0	8,0	10,0	11,5
60	2,0	2,0	3,5	5,0	6,0	7,5	9,0
65	2,0	1,5	2,5	3,5	4,5	5,5	6,5
70	2,0	1,5	2,0	2,5	2,5	3,0	3,5
75	2,0	1,0	1,0	1,0	1,0	1,0	1,0

$T_{départ}$ (consigne) [°C]	Temps de coupure maximal défini pour le brûleur [min]					
	35	40	45	50	55	60
30	29,0	33,0	37,0	41,0	45,0	49,5
35	25,5	29,5	33,0	36,5	40,5	44,0
40	22,5	26,0	29,0	32,0	35,5	38,5
45	19,5	22,5	25,0	27,5	30,5	33,0
50	16,5	18,5	21,0	23,5	25,5	28,0
55	13,5	15,0	17,0	19,0	20,5	22,5
60	10,5	11,5	13,0	14,5	15,5	17,0
65	7,0	8,0	9,0	10,0	11,0	11,5
70	4,0	4,5	5,0	5,5	6,0	6,5
75	1,0	1,0	1,0	1,0	1,0	1,0

2. Quittez les codes diagnostic. (→ page 19)
3. Quittez le niveau réservé à l'installateur. (→ page 19)

8.3.3 Courbe caractéristique de la pompe

Validité: VU 15CS/1-5 (N-FR) OU VU 25CS/1-5 (N-FR)

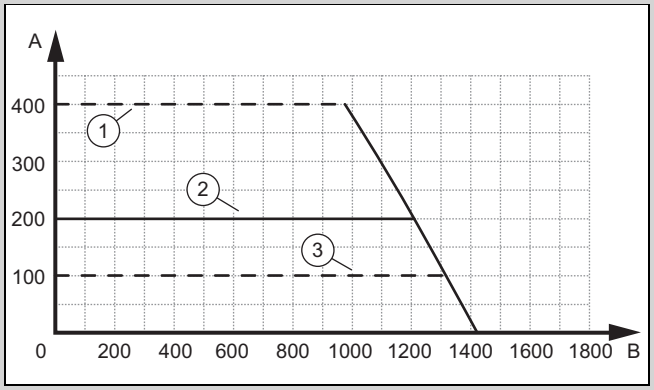

A	Hauteur de pression [mbar]	2	Réglage d'usine
1	Hauteur de pression maximale	B	Quantité extraite [l/h]
		3	Hauteur de pression minimale

Validité: VUW 32CS/1-5 (N-FR) OU VUW 30CF/1-5 (N-FR) OU VUW 36CS/1-5 (N-FR) OU VUW 36CF/1-5 (N-FR)

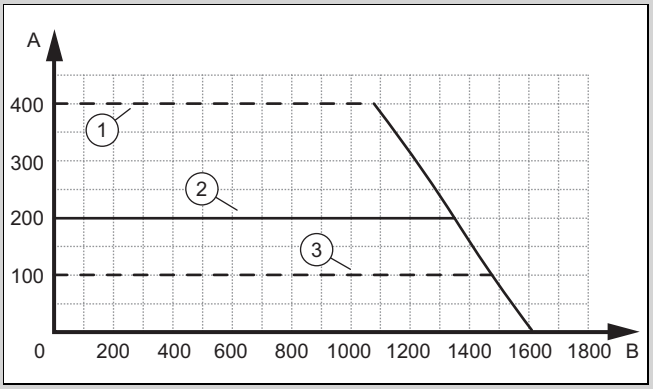

A	Hauteur de pression [mbar]	2	Réglage d'usine
1	Hauteur de pression maximale	B	Quantité extraite [l/h]
		3	Hauteur de pression minimale

Validité: VU 35CS/1-5 (N-FR)

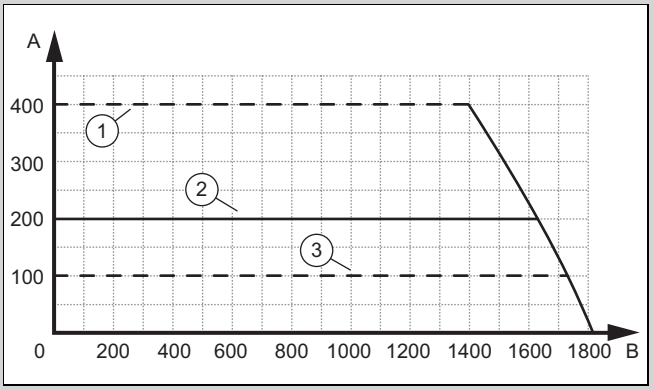

A	Hauteur de pression [mbar]	2	Réglage d'usine
1	Hauteur de pression maximale	B	Quantité extraite [l/h]
		3	Hauteur de pression minimale

8.3.4 Réglage de la courbe chauffage

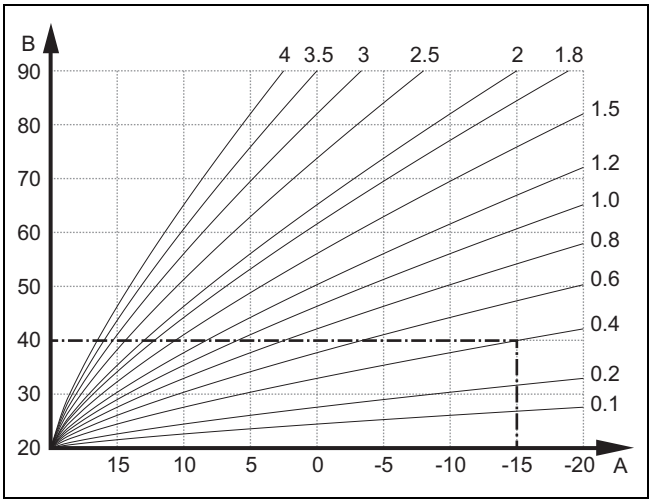

A	Température extérieure en °C	B	Température de départ de consigne en °C

La figure illustre les courbes de chauffage possibles (de 0,1 à 4,0) pour une température ambiante de consigne de 20 °C. Si la courbe de chauffe 0.4 est sélectionnée, par exemple, la température de départ est réglée sur 40 °C lorsque la température extérieure est de -15 °C.

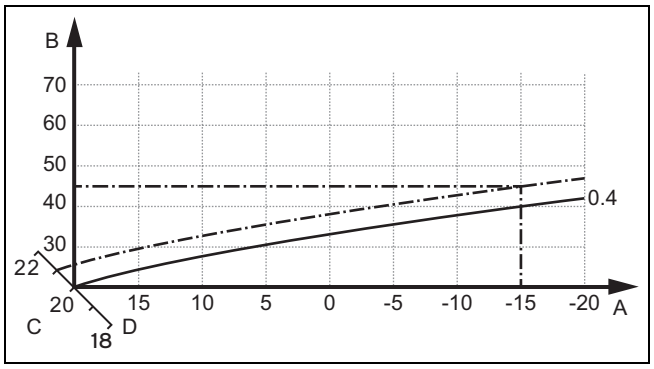

A	Température extérieure en °C	C	Température ambiante de consigne °C
B	Température de départ de consigne en °C	D	Axe a

Si la courbe de chauffage sélectionnée est la courbe 0,4 et que la température ambiante de consigne est de 21 °C, la courbe de chauffage se décale comme représenté sur l'illustration. La courbe de chauffe se déplace selon un axe de 45° en fonction de la valeur de la température ambiante désirée. À une température extérieure de -15 °C, la régulation fait en sorte que la température de départ soit de 45 °C.

- ► Rendez-vous dans **MENU PRINCIPAL → RÉGLAGES → Menu installateur → Configuration du système → Chauff. → Courbe de chauffe :**.
- ► Servez-vous de la barre de défilement pour sélectionner la valeur qui convient.
- ► Quittez le niveau réservé à l'installateur. (→ page 19)

8.3.5 Réglage de la hauteur de pression

1. Réglez le code diagnostic **D.171**. (→ page 19)
2. Réglez la hauteur de pression sur la valeur qui convient.
3. Quittez les codes diagnostic. (→ page 19)
4. Quittez le niveau réservé à l'installateur. (→ page 19)

8.3.6 Réglage du by-pass

1. Démontez le panneau avant. (→ page 17)
2. Rabattez le boîtier électrique vers le bas.

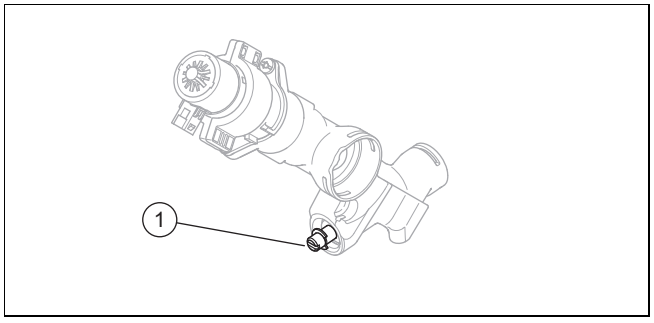

3. Agissez sur la vis de réglage **(1)** pour ajuster la pression.

Position de la vis de réglage	Pression en MPa (mbar)	Remarque/application
Butée droite (vis totalement vissée)	0,035 (350)	Si les radiateurs ne deviennent pas suffisamment chauds avec le réglage d'usine.
Position intermédiaire (5 tours)	0,025 (250)	Réglage d'usine
5 autres tours vers la gauche en partant de la position intermédiaire	0,017 (170)	En cas de bruits au niveau des radiateurs ou des robinets des radiateurs.

4. Faites basculer le boîtier électrique vers le haut.
5. Montez la protection avant. (→ page 24)

8.3.7 Réglage du mode de fonctionnement hydraulique

Remarque
Plusieurs modes de fonctionnement ont été prévus pour la pompe en fonction du type d'appareil.

► Sélectionnez le paramètre **D.170** pour ajuster le mode de fonctionnement de la pompe du générateur de chaleur en fonction de l'installation de chauffage. (→ page 19)

Valeurs de réglage	Description
0: Régul. ∆ P const. ss bypass	Avec ce type de réglage, la pompe fonctionne avec une pression constante. Vous pouvez procéder à un ajustement précis du fonctionnement de la pompe avec le paramètre **D.171**.
1: ∆ P boost ss bypass	Avec ce type de réglage, la pompe fonctionne avec une pression constante. S'il n'y a pas la quantité d'eau en circulation nécessaire au démarrage du mode chauffage alors qu'il y a une demande de chaleur, ce mode de fonctionnement de la pompe permet d'obtenir la quantité requise d'eau en circulation en augmentant automatiquement la pression. Vous pouvez procéder à un ajustement précis du fonctionnement de la pompe avec les paramètres **D.171** et **D.174**.
2: Régul. ∆ P const. ac bypass	Avec ce type de réglage, la pompe fonctionne avec une pression constante. Le by-pass permet de maintenir la quantité minimale d'eau en circulation et s'ouvre en fonction des besoins avec l'augmentation de la pression. Vous pouvez ajuster le fonctionnement de la pompe avec précision avec les paramètres **D.171** et **D.174**.
3: Régul. ∆ T° (D./R. primaire)	Avec ce type de réglage, la pompe est régulée de façon à maintenir un écart de consigne. Le fonctionnement est tributaire de la quantité d'eau en circulation nécessaire au démarrage du mode chauffage, mais aussi des niveaux de pression minimal et maximal de la pompe. L'écart de consigne se règle avec le paramètre **D.172**. Le niveau de pression minimal de la pompe se règle avec le paramètre **D.173**. Le niveau de pression maximal de la pompe se règle avec le paramètre **D.174**.
4: Vitesse de circulateur fixe	Avec ce type de réglage, la pompe fonctionne à une vitesse fixe. Ce mode de fonctionnement de la pompe est indiqué pour un transfert de chaleur homogène, en présence d'une bouteille casse-pression, d'un disconnecteur, d'une configuration hydraulique en cascade, mais aussi d'un ballon tampon, etc. La vitesse de pompe fixe se règle avec le paramètre **D.175**.

8.3.8 Réglage de la température de départ /température désirée

1. Appuyez sur depuis l'affichage de base.
   ◁ La température de départ/température désirée réglée au préalable s'affiche à l'écran.
2. Réglez la température de départ souhaitée/température désirée.

8.4 Adaptation des paramètres pour l'eau chaude sanitaire

8.4.1 Réglage de la température d'eau chaude

Validité: Produit avec production d'eau chaude sanitaire intégrée OU Produit raccordé à un ballon d'eau chaude sanitaire

Danger !
Danger de mort en présence de légionelles !

Les légionelles se développent à des températures inférieures à 60 °C.

► Veillez à ce que l'utilisateur ait pris connaissance de toutes les mesures liées à la fonction anti-légionelles afin de satisfaire aux prescriptions en vigueur en matière de prévention de la légionellose.

1. Tenez compte des directives en vigueur concernant la prophylaxie de la légionellose.
2. Appuyez sur depuis l'affichage de base.
3. Réglez la température de l'eau chaude sanitaire souhaitée.

8.4.2 Adoucissement de l'eau

Plus la température de l'eau est élevée et plus le risque d'entartrage augmente.

► Adoucissez l'eau si nécessaire.

8.4.3 Réglage du réchauffage solaire

Validité: Produit avec production d'eau chaude sanitaire intégrée

Condition: Capteur de température d'entrée en place

► Réglez le code diagnostic **D.058**. (→ page 19)
► Faites en sorte que la température ne dépasse pas 70 °C au niveau du raccord d'eau froide du produit.

8.5 Intervalle de maintenance

Il y a deux façons de définir un intervalle d'entretien.

Le paramètre **D.084** permet de définir un nombre d'heures de fonctionnement donné.

Le paramètre **D.161** sert à spécifier une date.

Le message d'entretien est déclenché par l'événement qui survient en premier (à l'issue du nombre d'heures ou à la date spécifiée).

Si vous ne paramétrez qu'un des deux codes diagnostic (**D.084** ou **D.161**), l'autre code diagnostic est automatiquement réinitialisé et ramené au réglage d'usine.

Si vous sélectionnez **Non réglé** au paramètre **D.084**, le message d'entretien déclenché par les heures de fonctionnement est désactivé. Le message d'entretien à une date donnée reste activé. Il ne peut pas être désactivé.

À l'issue des travaux de maintenance, il faut de nouveau régler les intervalles de maintenance. (→ page 30)

8.5.1 Réglage/réinitialisation de l'intervalle de maintenance

1. Réglez le code diagnostic **D.084** ou **D.161**. (→ page 19)

Remarque
Le nombre d'heures de fonctionnement d'ici la prochaine inspection/maintenance doit être paramétré en fonction de la configuration (type d'installation et puissance utile).

Mode de fonctionnement	Valeur indicative des heures de fonctionnement (sur 1 an)
Mode chauffage	4000 h
Mode chauffage et eau chaude sanitaire	5000 h

2. Quittez les codes diagnostic. (→ page 19)
3. Quittez le niveau réservé à l'installateur. (→ page 19)

9 Remise à l'utilisateur

► Une fois l'installation terminée, placez sur la façade du produit l'étiquette qui invite à lire la notice dans la langue de l'utilisateur.
► Montrez à l'utilisateur l'emplacement et le fonctionnement des dispositifs de sécurité.
► Formez l'utilisateur aux manipulations du produit.
► Insistez particulièrement sur les consignes de sécurité que l'utilisateur doit impérativement respecter.
► Informez l'utilisateur que son produit doit faire l'objet d'une maintenance régulière.
► Remettez à l'utilisateur l'ensemble des notices et des documents relatifs au produit, en lui demandant de les conserver.
► Informez l'utilisateur des mesures prises pour l'alimentation en air de combustion et le système d'évacuation des gaz de combustion. Attirez son attention sur le fait qu'il ne doit pas y apporter la moindre modification.
► Signalez à l'utilisateur qu'il ne doit ni entreposer, ni utiliser de produits explosifs ou facilement inflammables (par ex. essence, peinture) dans la pièce d'installation du produit.

10 Inspection et maintenance

► Conformez-vous aux intervalles minimums d'inspection et de maintenance.
► Avancez l'intervention de maintenance du produit si les résultats de l'inspection dénotent un besoin de maintenance anticipée.

10.1 Tests des actionneurs

MENU PRINCIPAL → RÉGLAGES → Menu installateur → Tests des actionneurs

Le test d'actionneur sert à déclencher et tester certains composants de l'installation de chauffage.

Tests des actionneurs (→ page 61)

10.2 Démontage/montage du module compact thermique

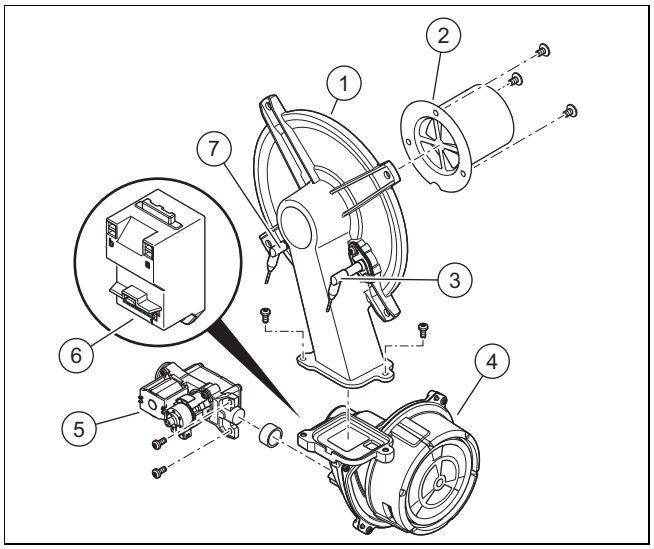

1 Bride de fixation du brûleur
2 Brûleur à prémélange
3 Électrode de régulation
4 Ventilateur à régime piloté

5	Mécanisme gaz	7	Électrode d'allumage
6	Transformateur d'allumage		

Remarque

Manipulez l'électrode de régulation uniquement au niveau de la partie en céramique. Il est interdit de nettoyer l'électrode de régulation.

10.2.1 Démontage du module compact thermique

Danger !

Danger de mort et risques de dommages matériels sous l'effet des gaz de combustion brûlants !

Le joint, la natte isolante et les écrous autobloquants de la bride de fixation du brûleur ne doivent surtout pas être endommagés. Dans le cas contraire, il peut y avoir des fuites de gaz de combustion brûlants, avec les risques de blessures et de dommages matériels que cela suppose.

- ► Remplacez systématiquement le joint en cas d'ouverture de la bride de fixation du brûleur.
- ► Remplacez systématiquement les écrous autobloquants de la bride de fixation du brûleur en cas d'ouverture de la bride.
- ► Si la natte isolante de la bride de fixation du brûleur ou le fond arrière de l'échangeur thermique montre des traces de détérioration, changez la natte isolante.

1. Isolez le produit de l'alimentation électrique.
2. Fermez le robinet d'arrêt du gaz.
3. Démontez le panneau avant. (→ page 17)
4. Rabattez le boîtier électrique vers le bas.

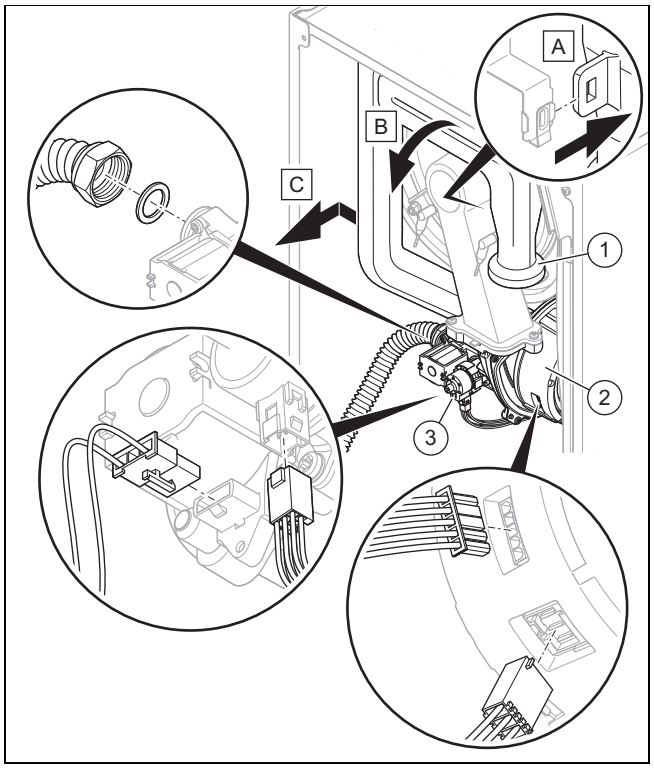

5. Sortez le tube d'entrée d'air **(1)** du support supérieur, puis débranchez le tube d'entrée d'air du manchon d'admission, comme indiqué dans l'illustration.
6. Dévissez l'écrou-raccord du mécanisme gaz **(3)**.
7. Débranchez les deux connecteurs du mécanisme gaz .
8. Débranchez le connecteur mâle ou les deux connecteurs mâles du moteur du ventilateur **(2)** en appuyant sur l'ergot de verrouillage.

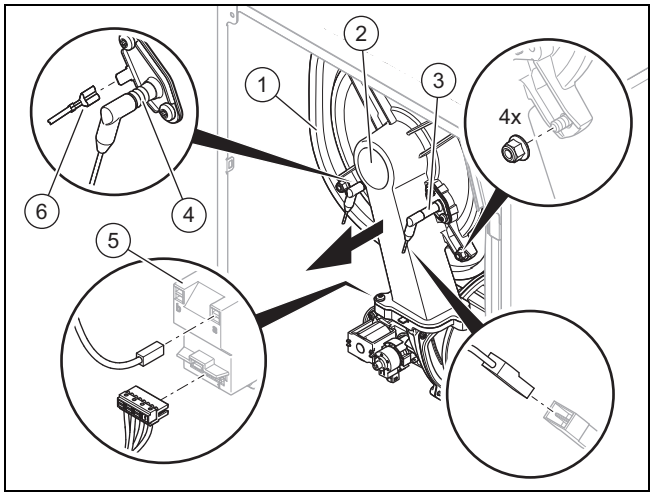

9. Débranchez le câble de mise à la terre **(6)** de l'électrode d'allumage **(4)**, les deux connecteurs du transformateur d'allumage **(5)** et le connecteur du câble de l'électrode de régulation **(3)**.
10. Dévissez les quatre écrous de la bride de fixation du brûleur **(2)**.
11. Retirez l'ensemble du module compact thermique de l'échangeur thermique **(1)**.
12. Vérifiez que le brûleur et l'isolant thermique du brûleur ne sont pas endommagés. (→ page 33)
13. Vérifiez que l'échangeur thermique n'est pas endommagé.

    Résultat:

    Échangeur thermique endommagé

14. Vérifiez que l'échangeur thermique n'est pas encrassé.
    Résultat:
    Échangeur thermique encrassé
    ► Nettoyez l'échangeur de chaleur. (→ page 33)
15. Vérifiez que l'isolant thermique de l'échangeur thermique n'est pas endommagé.
    Résultat:
    Isolant thermique endommagé
    ► Changez l'isolant thermique (→ Notice de la pièce de rechange « isolant thermique de l'échangeur thermique »).

10.2.2 Montage du module compact thermique

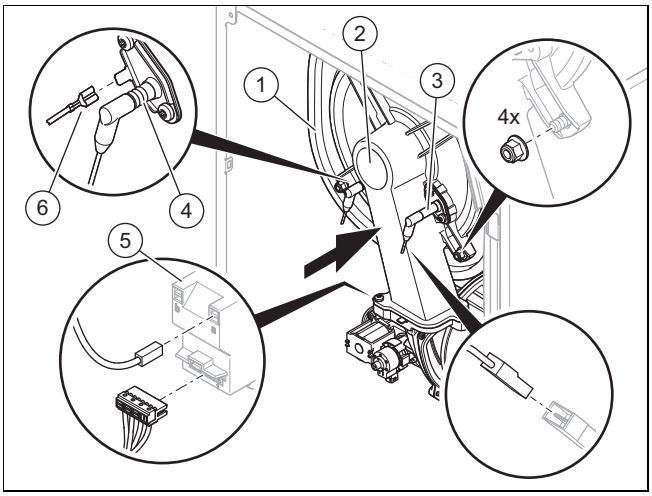

1. Placez le module compact thermique sur l'échangeur thermique **(1)**.
2. Serrez les quatre écrous neufs en croix, jusqu'à ce que la bride de fixation du brûleur repose uniformément sur les surfaces d'appui.
   – Couple de serrage: 6 Nm
3. Rebranchez les connecteurs du câble de mise à la terre **(6)** de l'électrode d'allumage **(4)**, les deux connecteurs du transformateur d'allumage **(5)** et le connecteur du câble de l'électrode de régulation **(3)**.

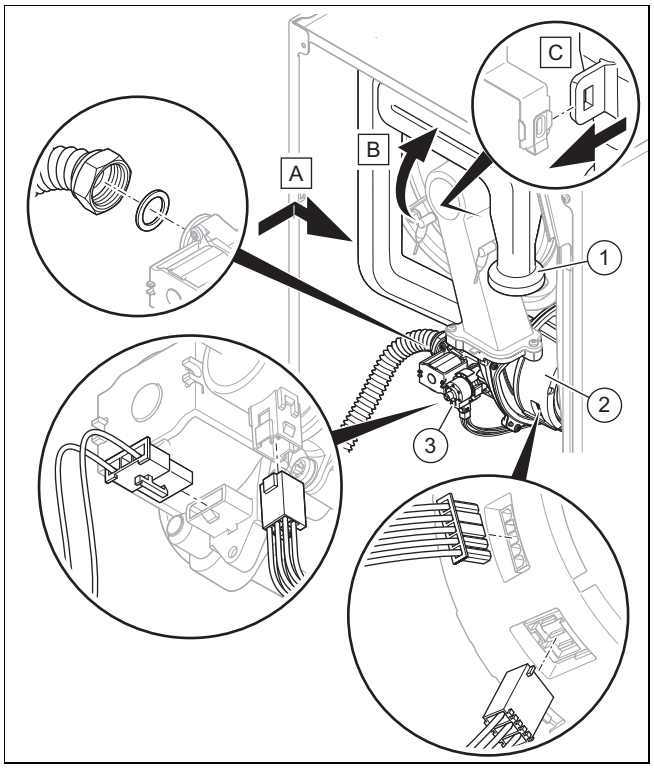

4. Rebranchez le connecteur mâle ou les deux connecteurs mâles sur le moteur de ventilateur **(2)**.
5. Rebranchez les deux connecteurs du mécanisme gaz **(3)**.
6. **Alternative 1:**
   ► Revissez l'écrou-raccord sur le mécanisme gaz en utilisant un joint neuf. Fixez le tube de gaz pour éviter qu'il ne se torde.
   – Couple de serrage: 40 Nm
6. **Alternative 2:**

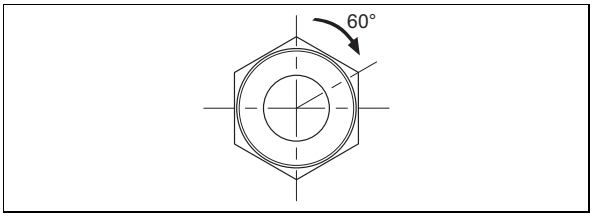

   ► Revissez l'écrou-raccord sur le mécanisme gaz en utilisant un joint neuf. Fixez le tube de gaz pour éviter qu'il ne se torde.
   – Couple de serrage : 15 Nm + 60°
7. Ouvrez le robinet d'arrêt du gaz.
8. Vérifiez que le produit est étanche. (→ page 26)
9. Vérifiez que la bague d'étanchéité du tube d'entrée d'air est bien en place.
10. Branchez le tube d'entrée d'air **(1)** sur le manchon d'admission et poussez le tube d'entrée d'air dans le support supérieur, comme indiqué dans l'illustration.
11. Contrôlez la pression du raccordement du gaz/la pression dynamique du gaz. (→ page 23)

10.3 Nettoyage/contrôle des composants

1. Avant chaque nettoyage/contrôle, il y a des opérations préalables à effectuer. (→ page 33)
2. Après chaque nettoyage/contrôle, il y a des opérations de finalisation à effectuer. (→ page 34)

10.3.1 Préparation des travaux de nettoyage et de contrôle

1. Mettez provisoirement l'appareil hors service. (→ page 43)
2. Si nécessaire, démontez les modules installés sous le produit (→ notice d'installation du module).
3. Démontez le panneau avant. (→ page 17)
4. Rabattez le boîtier électrique vers le bas.
5. Protégez le boîtier électrique des projections d'eau.
6. Démontez le module compact thermique. (→ page 31)

10.3.2 Nettoyage de l'échangeur de chaleur

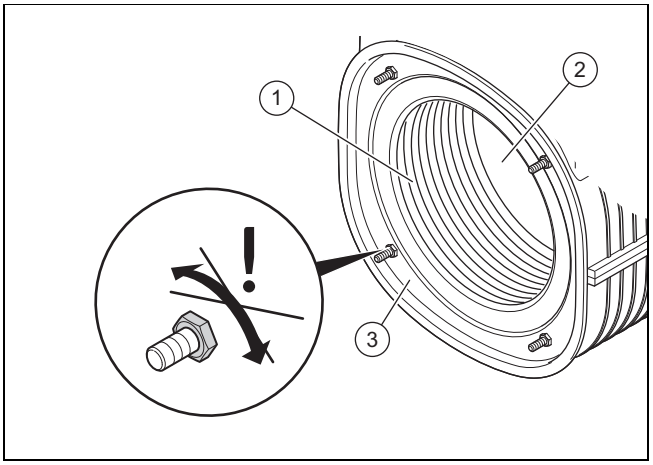

1. Nettoyez le serpentin **(1)** de l'échangeur thermique **(3)** avec de l'eau et du vinaigre si nécessaire (5 % d'acidité maximum).
   – Délai d'action du détergent: 20 min
2. Retirez les salissures dissoutes avec un puissant jet d'eau ou une brosse en plastique. N'orientez pas le jet d'eau directement sur la natte isolante **(2)** située à l'arrière de l'échangeur de chaleur.
   ◁ L'eau s'écoule de l'échangeur thermique à travers le siphon de condensats.
3. Vérifiez que l'isolant thermique de l'échangeur thermique n'est pas endommagé.

   Résultat:

   Isolant thermique endommagé

   ► Changez l'isolant thermique (→ Notice de la pièce de rechange « isolant thermique de l'échangeur thermique »).
4. Nettoyez le siphon de condensats. (→ page 34)

10.3.3 Examinez le brûleur et l'isolant thermique du brûleur à la recherche d'éventuels dommages.

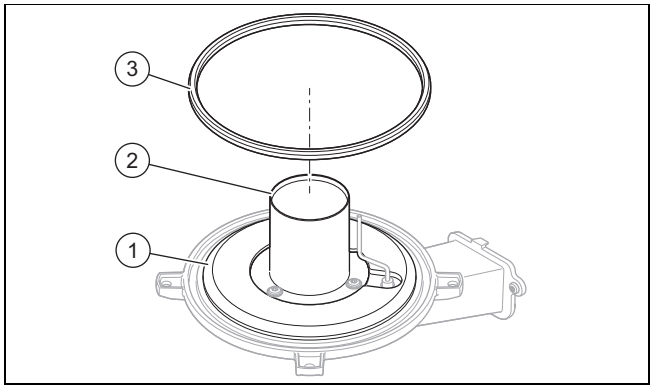

1. Inspectez la surface du brûleur **(2)** à la recherche d'éventuels dommages.

   Résultat:

   Brûleur endommagé

   ► Remplacez le brûleur.
2. Montez un joint de bride de fixation du brûleur neuf **(3)**.
3. Vérifiez que l'isolant thermique **(1)** de la bride de fixation du brûleur n'est pas endommagé.

   Résultat:

   Isolant thermique endommagé

   ► Changez l'isolant thermique (→ Notice de la pièce de rechange « isolant thermique de la bride de fixation du brûleur »).

10.3.4 Contrôle de la pression initiale du vase d'expansion

1. Vidangez le produit. (→ page 34)

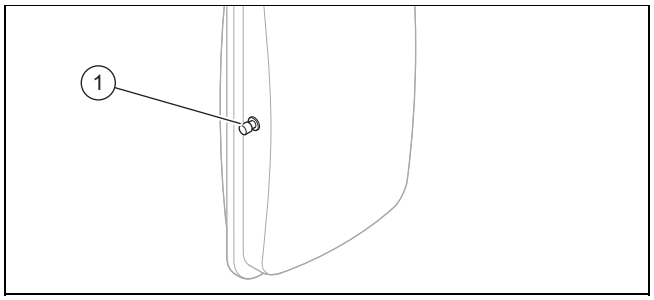

2. Vérifiez la pression du vase d'expansion au niveau de la vanne **(1)** du vase d'expansion.
   – Matériel de travail: Manomètre à tube en U
   – Matériel de travail: Manomètre numérique

   Résultat 1:

   ≥ 0,075 MPa (≥ 0,750 bar)

   La pression se situe dans la plage admissible.

   Résultat 2:

   < 0,075 MPa (< 0,750 bar)

   ► Remplissez le vase d'expansion conformément à la hauteur statique de l'installation de chauffage, dans l'idéal avec de l'azote, sinon avec de l'air. Vérifiez que la soupape de vidange est bien ouverte pendant l'appoint.
3. En présence d'une fuite d'eau au niveau de la soupape du vase d'expansion, il faut changer le vase d'expansion. (→ page 39)

4. Procédez au remplissage de l'installation de chauffage. (→ page 22)
5. Procédez à la purge de l'installation de chauffage. (→ page 22)

10.3.5 Nettoyage du siphon de condensats

1. Déconnectez le tuyau de vidange des condensats de la partie inférieure du siphon.
2. Retirez le circlips.
3. Retirez la partie inférieure du siphon.
4. Retirez le flotteur.
5. Rincez la partie inférieure du siphon à l'eau.
6. Remplissez la partie inférieure du siphon d'eau, jusqu'à 10 mm du bord de la conduite d'écoulement des condensats .
7. Mettez le flotteur en place.
8. Fixez la partie inférieure du siphon sur le siphon des condensats.
9. Fixez le circlips.
10. Raccordez le tuyau de vidange des condensats sur la partie inférieure du siphon.

10.3.6 Nettoyage du filtre d'entrée d'eau froide

Validité: Produit avec production d'eau chaude sanitaire intégrée

1. Fermez la soupape d'arrêt d'eau froide.
2. Vidangez le produit côté eau chaude sanitaire.
3. Faites basculer le boîtier électrique vers l'avant.

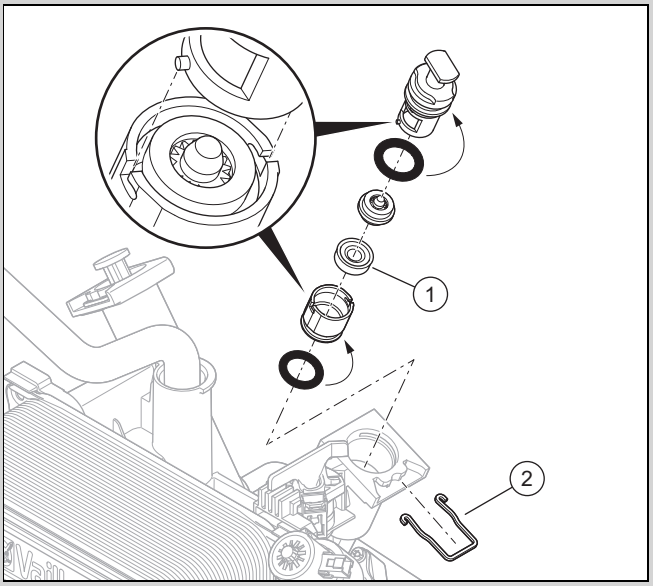

4. Retirez l'agrafe **(2)**.
5. Retirez le limiteur de débit du produit avec un mouvement rectiligne, sans lui faire subir de rotation.
6. Dissociez la partie haute du limiteur de débit de la partie basse.
7. Rincez le tamis **(1)** à l'eau courante, dans le sens inverse de l'écoulement.
8. Si le filtre est endommagé ou qu'il est devenu impossible de le nettoyer correctement, remplacez-le.
9. Utilisez systématiquement des joints neufs et remontez le limiteur de débit.
10. Remettez les agrafes en place.
11. Ouvrez la soupape d'arrêt d'eau froide.

10.3.7 Finalisation des travaux de nettoyage et de contrôle

1. Montez le module compact thermique. (→ page 32)
2. Faites basculer le boîtier électrique vers le haut.
3. Ouvrez tous les robinets de maintenance et le robinet d'arrêt du gaz si vous ne l'avez pas déjà fait.
4. Vérifiez que le produit est étanche. (→ page 26)
5. Montez la protection avant. (→ page 24)

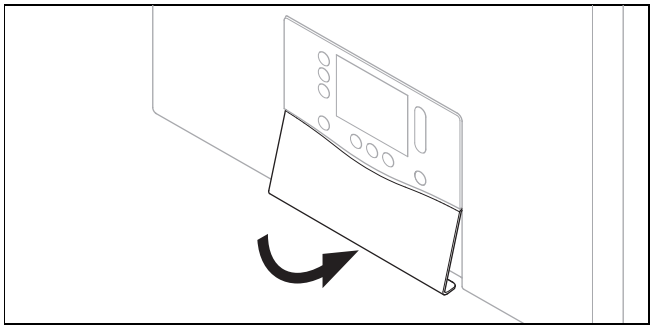

6. Si nécessaire, montez le panneau avant sous l'écran.
7. Si nécessaire, installez les modules sous le produit (→ notice d'installation du module).
8. Enclenchez l'alimentation électrique si vous ne l'avez pas déjà fait.
9. Rallumez le produit si vous ne l'avez pas déjà fait. (→ page 21)

10.4 Vidange du produit

1. Mettez provisoirement l'appareil hors service. (→ page 43)
2. Fermez les robinets de maintenance du produit.
3. Fermez le robinet d'arrêt du gaz.
4. Mettez le produit en fonctionnement.
5. Lancez le programme de contrôle **P.008**. (→ page 19)
6. Ouvrez les soupapes de vidange.
   ◁ Le produit (circuit chauffage) se vide.
7. Fermez les soupapes de vidange.
8. Mettez provisoirement l'appareil hors service. (→ page 43)

10.5 Finalisation des travaux d'inspection et de maintenance

- ► Contrôlez la pression du raccordement du gaz/la pression dynamique du gaz. (→ page 23)
- ► Contrôlez la teneur en CO_2. (→ page 24)
- ► Vérifiez que le produit est étanche. (→ page 26)
- ► Rectifiez l'intervalle de maintenance le cas échéant. (→ page 30)
- ► Établissez un procès-verbal d'inspection/de maintenance.

11 Dépannage

11.1 Contrôle de la vue d'ensemble des données

1. Rendez-vous dans **MENU PRINCIPAL** → **RÉGLAGES** → **Menu installateur** → **Visualisation des données**.
2. Lisez le journal du mode de secours et des défauts pour voir s'il y a un composant défectueux. (→ page 35)

11.2 Messages de service

s'affiche à l'écran si l'intervalle d'entretien est parvenu à échéance ou s'il y a un message de service à consulter. Le produit n'est pas en mode de défaut.

Si plusieurs messages de service surviennent simultanément, ils s'affichent à l'écran. Chaque message de service doit être validé séparément.

Code de maintenance (→ page 62)

11.3 Messages d'erreur

Si plusieurs défauts surviennent en même temps, l'écran affiche ces défauts. Il faut confirmer les défauts un par un.

11.3.1 Correction des défauts

► Remédiez aux défauts (messages de défaut/codes défaut) en vous référant aux mesures préconisées.
Codes d'erreur (→ page 52)
► Appuyez sur la touche de réinitialisation pour remettre le produit en service.
– Nombre maximal de répétitions: 3
► Si le défaut ne peut être éliminé et survient de nouveau après les tentatives de réinitialisation, veuillez vous adresser au service client.

11.3.2 Liste des défauts

Si des défauts se produisent, les 10 derniers messages de défaut sont consignés dans le journal des défauts.

11.3.2.1 Consultation/suppression du contenu du journal des défauts

1. Activez le niveau réservé à l'installateur (« Accès technicien »). (→ page 19)
2. Rendez-vous dans le menu **Liste des défauts**.
◁ Le nombre de défauts survenus, les numéros des défauts et les textes en clair correspondants s'affichent à l'écran.
3. Sélectionnez le message de défaut de votre choix avec la barre de défilement.
4. Pour supprimer le contenu du journal des défauts, paramétrez le code diagnostic **D.094**. (→ page 19)
5. Quittez le niveau réservé à l'installateur. (→ page 19)

11.4 Messages de mode de secours

Les messages de mode de secours distinguent les événements réversibles et les événements irréversibles. Les codes réversibles **L.XXX** se résolvent d'eux-mêmes, tandis que les codes irréversibles **N.XXX** nécessitent une intervention.

La première fois qu'un code **L.XXX** réversible s'affiche, essayez d'appuyer sur la touche de réinitialisation pour remédier à la restriction temporaire du confort. Si le mode de secours réversible se reproduit à plusieurs reprises, effectuez les opérations indiquées dans le tableau.

Si plusieurs messages de mode de secours irréversibles surviennent simultanément, ils s'affichent à l'écran. Chaque message de mode de secours irréversible doit être validé séparément.

Codes de mode de secours réversibles (→ page 62)

Codes de mode de secours irréversibles (→ page 62)

11.4.1 Consultation du journal du mode de secours

1. Activez le niveau réservé à l'installateur (« Accès technicien »). (→ page 19)
2. Rendez-vous dans le menu **Liste du mode dégradé**.
◁ La liste des messages de mode de secours s'affiche à l'écran.
3. Sélectionnez le message de mode de secours de votre choix avec la barre de défilement.
4. Quittez le niveau réservé à l'installateur. (→ page 19)

11.5 Réinitialisation des paramètres (rétablissement des réglages d'usine)

1. Notez tous les réglages pertinents si nécessaire. (→ page 19)

Remarque
En cas de réinitialisation et de restauration des réglages d'usine, tous les paramètres spécifiques à l'installation sont supprimés.

2. Réglez le code diagnostic **D.096**. (→ page 19)
◁ Les paramètres sont réinitialisés et les réglages d'usine sont restaurés.
3. Vérifiez les réglages spécifiques à l'installation et ajustez-les.
4. Quittez les codes diagnostic. (→ page 19)
5. Quittez le niveau réservé à l'installateur. (→ page 19)

11.6 Remplacement de composants défectueux

1. Avant chaque réparation, il y a des opérations préalables à effectuer. (→ page 36)
2. Après chaque réparation, il y a des opérations finales à effectuer. (→ page 42)

11.6.1 Approvisionnement en pièces de rechange

Les pièces d'origine du produit ont été homologuées par le fabricant dans le cadre des tests de conformité. Si vous utilisez des pièces qui ne sont pas certifiées ou homologuées à des fins de maintenance ou de réparation, le produit risque de ne plus être conforme, et donc de ne plus répondre aux normes en vigueur.

Nous recommandons donc expressément d'utiliser les pièces de rechange originales du fabricant afin de garantir un fonctionnement sûr et fiable du produit. Pour toute infor-

mation sur les pièces de rechange originales, reportez-vous aux coordonnées qui figurent au dos de la présente notice.

► Utilisez exclusivement des pièces de rechange originales spécialement homologuées pour le produit dans le cadre de la maintenance ou la réparation.

11.6.2 Opérations préalables à la réparation

1. Pour remplacer des composants hydrauliques du produit, vous devez le vidanger. (→ page 34)
2. Mettez provisoirement l'appareil hors service. (→ page 43)
3. Débranchez le produit du secteur.
4. Si nécessaire, démontez les modules installés sous le produit (→ notice d'installation du module).
5. Démontez le panneau avant. (→ page 17)
6. 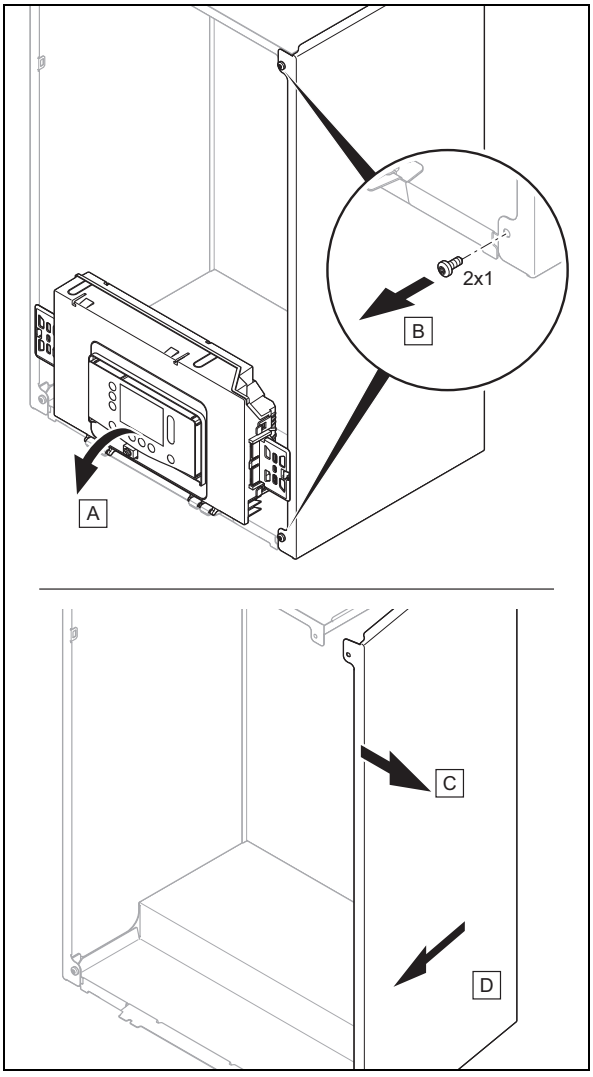

Attention !

Risque de dommages matériels en cas de déformation mécanique !

Si vous démontez les deux habillages latéraux, le produit est susceptible de subir une déformation mécanique, ce qui peut entraîner des dommages au niveau du tubage, et donc des défauts d'étanchéité.

► Vous devez donc systématiquement démonter les habillages latéraux un par un, et jamais les deux ensemble.

7. Fermez le robinet d'arrêt du gaz.
8. Fermez les robinets de maintenance au niveau du départ de chauffage, du retour de chauffage et de la conduite d'eau froide si vous ne l'avez pas déjà fait.
9. Veillez à ce que l'eau ne goutte pas sur les composants électriques (par ex. boîtier électrique).
10. Utilisez systématiquement des vis et des joints neufs.

11.6.3 Remplacement du brûleur

1. Démontez le module compact thermique. (→ page 31)

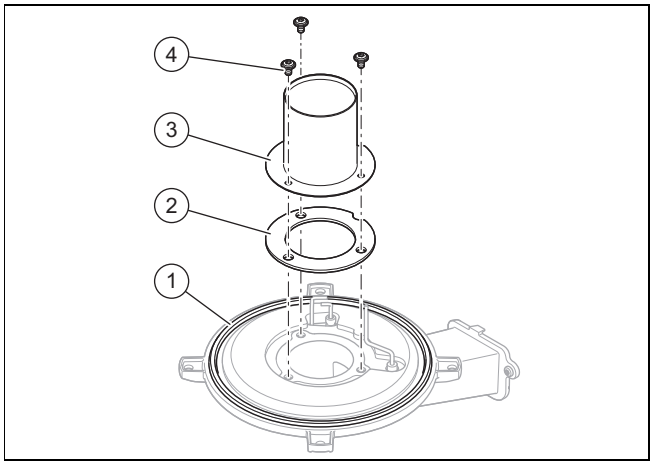

2. Dévissez les trois vis **(4)** du brûleur.
3. Retirez le brûleur **(3)**.
4. Montez le brûleur neuf avec un joint de brûleur **(2)** neuf et un joint de bride de fixation de brûleur **(1)** neuf.
5. Serrez les trois vis.
   – Couple de serrage: 4 Nm
6. Tournez les trois vis de 72° dans le sens inverse des aiguilles d'une montre.
7. Montez le module compact thermique. (→ page 32)

11.6.4 Remplacement du ventilateur

1. Démontez le mécanisme gaz. (→ page 37)

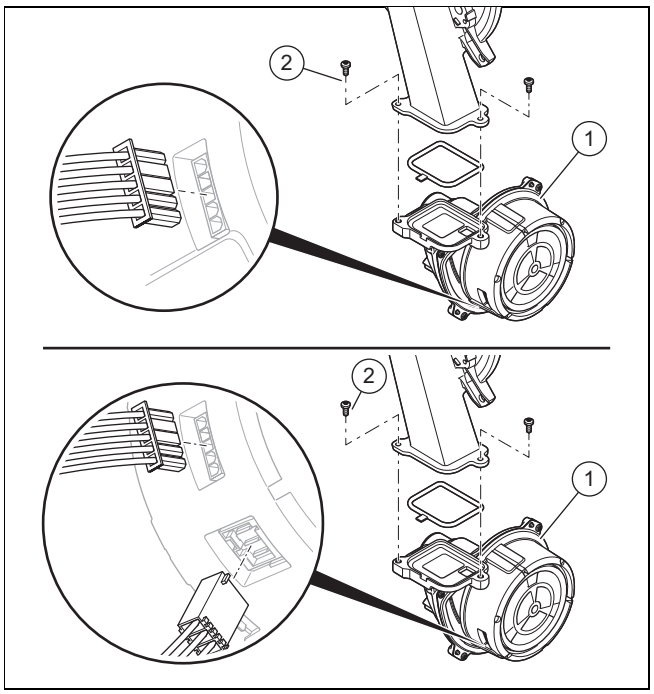

2. Débranchez le connecteur mâle ou les deux connecteurs mâles du moteur du ventilateur.

3. Sortez le tube d'entrée d'air du support supérieur, inclinez-le vers l'avant, puis débranchez le tube d'entrée d'air du manchon d'admission.
4. Dévissez les deux vis **(2)** entre le tube mélangeur et la bride du ventilateur.
5. Retirez le ventilateur **(1)**.
6. Montez un ventilateur neuf. Profitez-en pour changer tous les joints.
7. Vissez les deux vis situées entre le tube mélangeur et la bride du ventilateur.
   – Couple de serrage: 5,5 Nm
8. Montez le mécanisme gaz. (→ page 37)
9. Branchez le tube d'entrée d'air sur le manchon d'admission, inclinez-le vers l'arrière, puis poussez le tube d'entrée d'air dans le support supérieur.
10. Rebranchez le connecteur mâle ou les deux connecteurs mâles sur le moteur de ventilateur.

11.6.5 Remplacement du mécanisme gaz

Démontage du mécanisme gaz

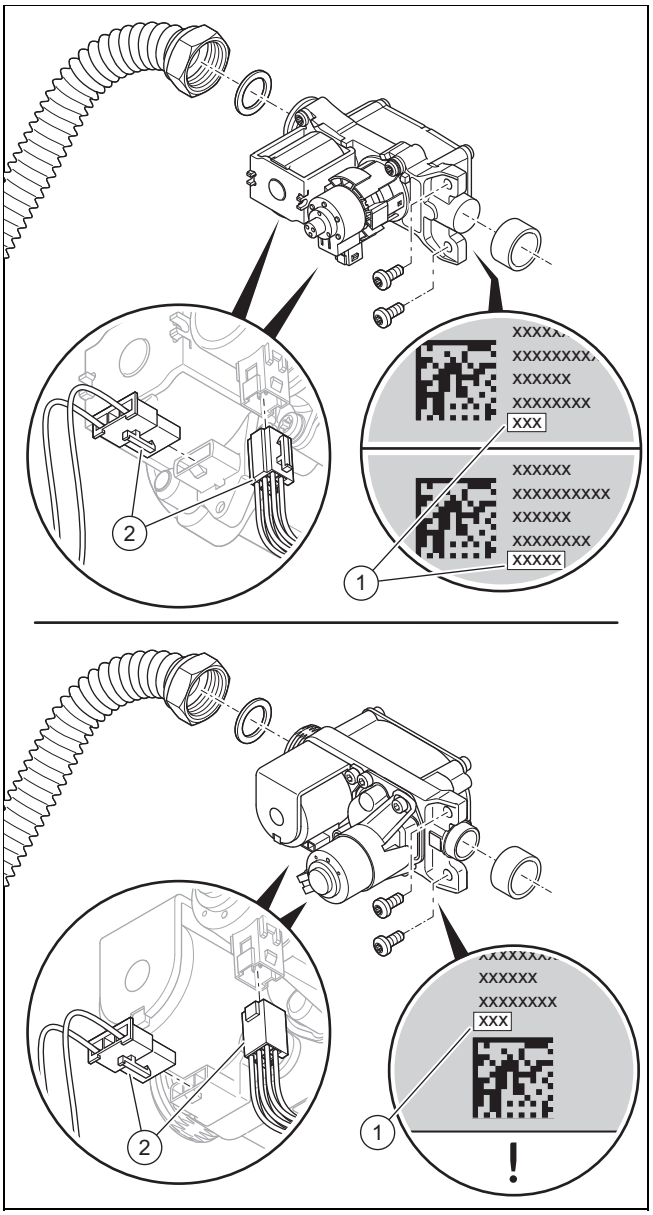

1. Débranchez les deux connecteurs **(2)** du mécanisme gaz.
2. Dévissez l'écrou-raccord du mécanisme gaz.
3. Dévissez les deux vis de fixation du mécanisme gaz sur le ventilateur.
4. Retirez le mécanisme gaz.
5. Relevez le décalage **(1)** qui figure sur la face arrière ou le dessous du mécanisme gaz neuf.

Montage du mécanisme gaz

6. Mettez le mécanisme gaz en place. Profitez-en pour changer tous les joints.
7. Fixez le mécanisme gaz sur le ventilateur avec les deux vis.
   – Couple de serrage: 5,5 Nm
8. **Alternative 1:**
   ► Revissez l'écrou-raccord sur le mécanisme gaz en utilisant un joint neuf. Fixez le tube de gaz pour éviter qu'il ne se torde.
   – Couple de serrage: 40 Nm
8. **Alternative 2:**

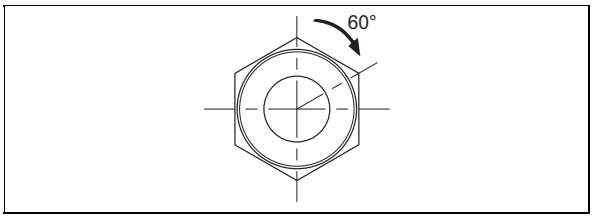

   ► Revissez l'écrou-raccord sur le mécanisme gaz en utilisant un joint neuf. Fixez le tube de gaz pour éviter qu'il ne se torde.
   – Couple de serrage : 15 Nm + 60°
9. Branchez les deux connecteurs du mécanisme gaz.
10. Vérifiez l'étanchéité du mécanisme gaz et des raccords. (→ page 26)
11. Montez la protection avant. (→ page 24)
12. Allumez le produit. (→ page 21)
13. Si le décalage relevé comporte 5 caractères, réglez le code diagnostic **D.052** sur les 3 premiers caractères. (→ page 19)
14. Si le décalage relevé comporte 3 caractères, réglez le code diagnostic **D.052**. (→ page 19)
15. Si le produit est réglé sur le type de gaz « gaz de pétrole liquéfié » et que le décalage relevé comporte 5 caractères, réglez le code diagnostic **D.182** sur les 2 derniers caractères. (→ page 19)
16. Quittez les codes diagnostic. (→ page 19)
17. Contrôlez la teneur en CO_2. (→ page 24)

11.6.6 Remplacement de l'échangeur de chaleur

1. Démontez la pièce de raccordement pour conduit du système ventouse. (→ page 16)
2. Démontez l'habillage latéral. (→ page 36)
3. Démontez le module compact thermique. (→ page 31)

Validité: Produit sans amortisseur de chocs hydrauliques

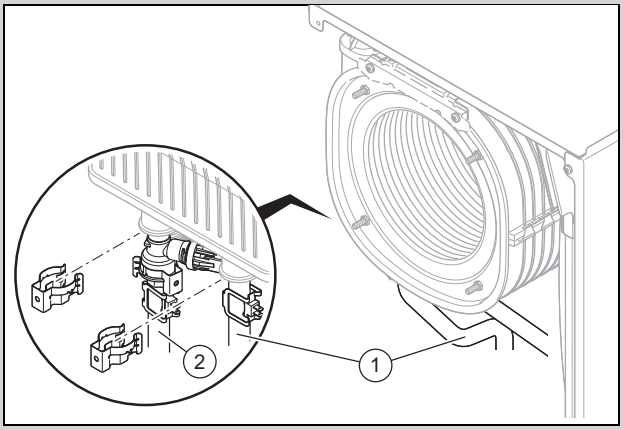

- ► Retirez les agrafes du tube de départ **(1)** et du tube de retour **(2)**.
- ► Déconnectez les tubes de départ/retour de l'échangeur thermique.

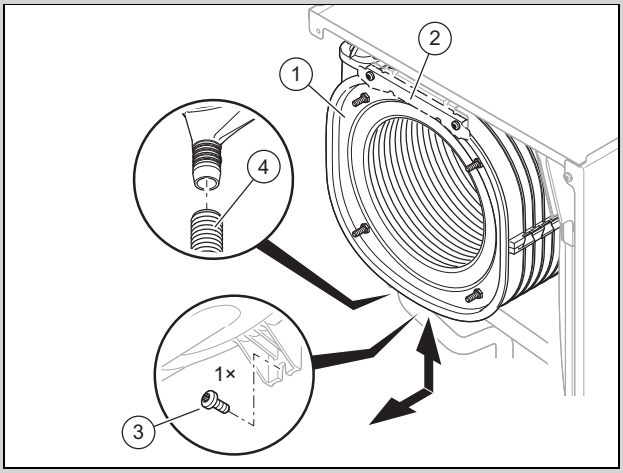

- ► Débranchez le tuyau d'évacuation des condensats **(4)** de l'échangeur thermique **(1)**.
- ► Si l'échangeur thermique est fixé avec un support **(2)**, retirez les deux vis du support avant, puis retirez le support.

Validité: Produit avec amortisseur de chocs hydrauliques

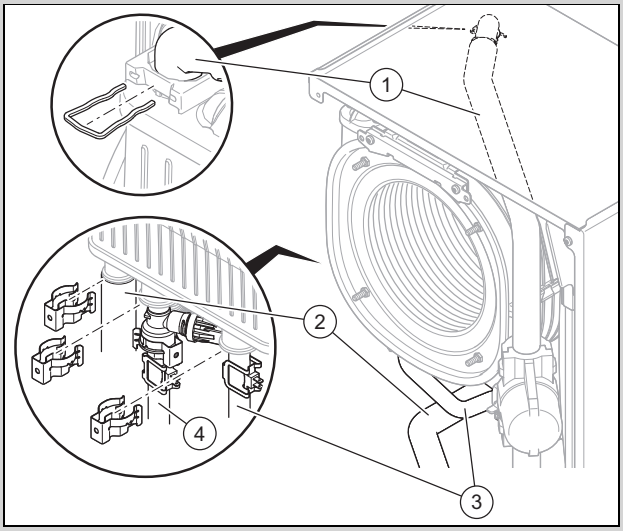

- ► Retirez l'agrafe de l'entrée d'eau froide **(1)** et désolidarisez le tube de l'échangeur thermique.
- ► Retirez l'agrafe de la sortie d'eau non potable préchauffée **(2)**.
- ► Retirez les agrafes du tube de départ **(3)** et du tube de retour **(4)**.
- ► Désolidarisez les tubes de départ, de retour et d'eau non potable de l'échangeur thermique.

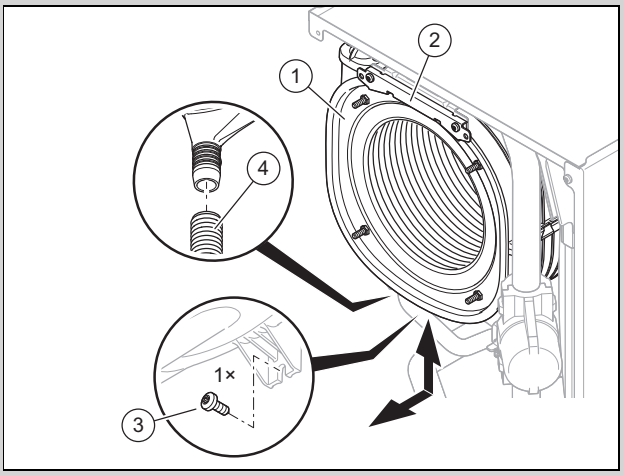

- ► Débranchez le tuyau d'évacuation des condensats **(4)** de l'échangeur thermique **(1)**.
- ► Retirez deux vis du support avant **(2)** et enlevez le support.

4. Retirez la vis **(3)** située en bas de l'échangeur thermique.
5. Sortez l'échangeur thermique par le bas dans un premier temps, puis de biais par l'avant.
6. Engagez l'échangeur thermique neuf dans les rainures du fond arrière.
7. Vissez une vis neuve en bas de l'échangeur thermique et serrez-la.
   – Couple de serrage: 2,5 Nm
8. Vissez le support avec deux vis neuves.
   – Couple de serrage: 2,5 Nm
9. Fixez le tuyau d'écoulement des condensats sur l'échangeur thermique.
10. Raccordez les tubes de départ/retour et d'eau non potable sur l'échangeur thermique et enfoncez-les jusqu'en butée. Profitez-en pour changer tous les joints.
11. Fixez les agrafes des tubes de départ, de retour et d'eau non potable.
12. Montez le module compact thermique. (→ page 32)
13. Montez la protection latérale. (→ page 42)
14. Montez la pièce de raccordement pour conduit du système ventouse. (→ page 16)
15. Procédez au remplissage de l'installation de chauffage. (→ page 22)
16. Procédez à la purge de l'installation de chauffage. (→ page 22)

11.6.7 Remplacement du vase d’expansion

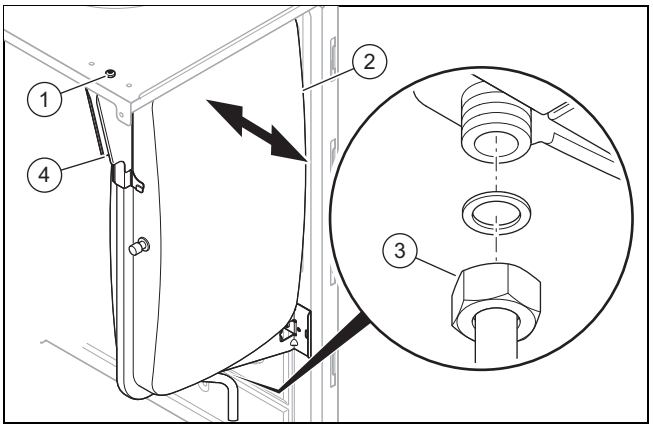

1. Desserrez l'écrou **(3)**.
2. Dévissez la vis **(1)** de la plaque de fixation **(4)**, puis retirez la plaque de fixation.
3. Retirez le vase d’expansion **(2)** latéralement.
4. Placez un vase d’expansion neuf dans l’appareil.
5. Vissez l’écrou sous le vase d’expansion à fond. Utilisez pour cela un joint neuf.
6. Fixez la plaque de fixation avec la vis.
7. Procédez au remplissage de l'installation de chauffage. (→ page 22)
8. Procédez à la purge de l’installation de chauffage. (→ page 22)

11.6.8 Changer l’écran

Remarque
Les pièces de rechange ne doivent être utilisées qu’une fois.

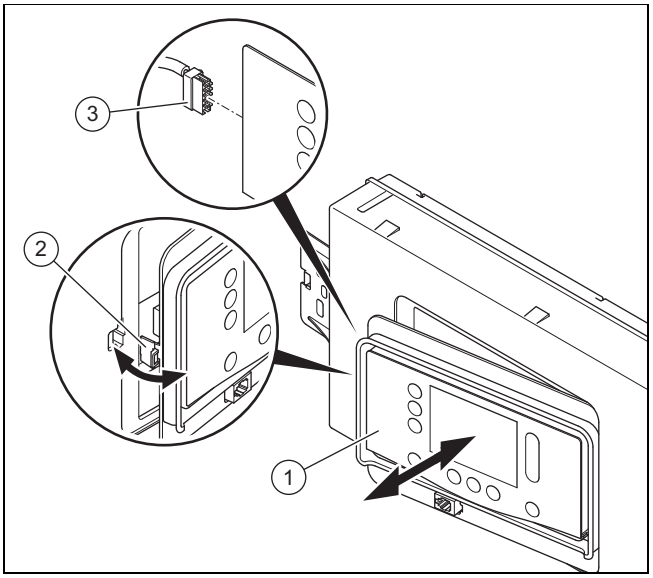

1. Séparez l'écran **(1)** du support **(2)** sur le côté gauche.
2. Débranchez la prise **(3)** de l'écran.
3. Changez l’écran.
4. Branchez la prise sur le nouvel écran.
5. Montez l'écran dans le support.
6. Établissez l’alimentation électrique.
   ◁ Il y a un échange de données entre le circuit imprimé et l’écran.

11.6.9 Remplacer le circuit imprimé

Remarque
Les pièces de rechange ne doivent être utilisées qu’une fois.

1. Ouvrez le boîtier électrique. (→ page 17)
2. Remplacez le circuit imprimé en suivant les notices de montage et d’installation fournies.
3. Fermez le boîtier électrique. (→ page 19)
4. Établissez l’alimentation électrique.
   ◁ Il y a un échange de données entre le circuit imprimé et l’écran.

11.6.10 Remplacement du circuit imprimé et de l’écran

Remarque
Les pièces de rechange ne doivent être utilisées qu’une fois.

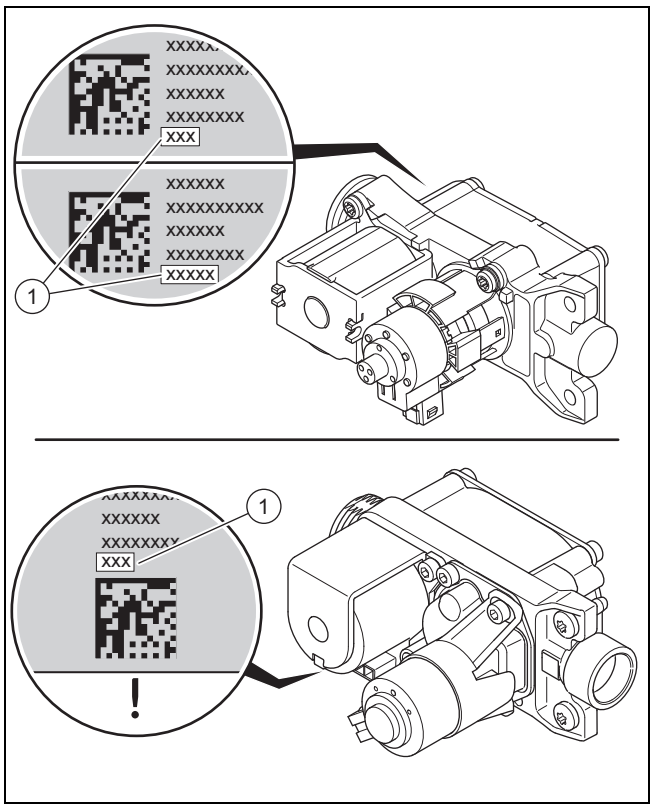

1. Relevez le décalage **(1)** qui figure sur la face arrière ou le dessous du mécanisme gaz. Servez-vous d’un miroir, par ex.
2. Ouvrez le boîtier électrique. (→ page 17)
3. Remplacez le circuit imprimé et l’écran en suivant les notices de montage et d’installation fournies.
4. Fermez le boîtier électrique. (→ page 19)
5. Remplacez l’électrode de régulation. (→ page 40)
6. Montez la protection avant. (→ page 24)
7. Établissez l’alimentation électrique.
8. Allumez le produit. (→ page 21)
   ◁ À la mise sous tension, le produit bascule directement sur le menu de réglage de la langue.
9. Sélectionnez la langue de votre choix.

10. Relevez le **DSN-Code** (référence de l'appareil) sur la plaque signalétique située à l'arrière du boîtier électrique.
11. Réglez la valeur qui convient en fonction du type de produit (par le biais du paramètre **D.093**). (→ page 19)
    - ◁ Le système électronique est alors paramétré en fonction du type de produit (modèle) et l'ensemble des codes de diagnostic reprend les réglages d'usine.
    - ◁ Le guide d'installation démarre.
12. Si le décalage relevé comporte 5 caractères, réglez le code diagnostic **D.052** sur les 3 premiers caractères. (→ page 19)
13. Si le décalage relevé comporte 3 caractères, réglez le code diagnostic **D.052**. (→ page 19)
14. Si le produit est réglé sur le type de gaz « gaz de pétrole liquéfié » et que le décalage relevé comporte 5 caractères, réglez le code diagnostic **D.182** sur les 2 derniers caractères. (→ page 19)
15. Vérifiez les réglages spécifiques à l'installation et ajustez-les.
16. Lancez les programmes de contrôle **P.001** et **P.003** (→ page 19).

11.6.11 Remplacement de l'électrode d'allumage

Danger !

Danger de mort sous l'effet des gaz de combustion chauds !

Veillez à ne pas endommager les joints, les vis et les isolations de l'électrode de régulation et de la chambre de combustion.

- ► Faites attention à ne pas endommager l'isolant thermique du brûleur situé sur le fond arrière du capot de la chambre de combustion.
- ► Changez l'isolant thermique du brûleur au moindre signe de dommages.
- ► Chaque fois que vous changez l'électrode de régulation, remplacez également le joint et les vis.

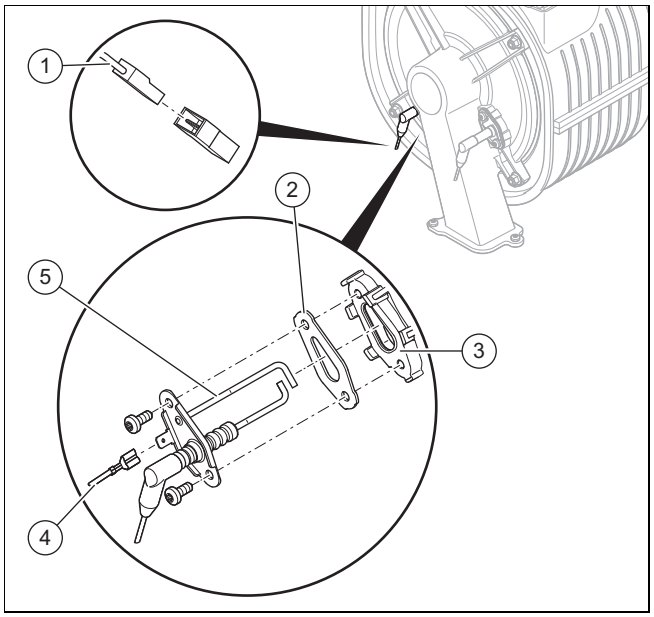

1. Débranchez le câble de mise à la terre **(4)**.
2. Débranchez le connecteur mâle **(1)** du câble de l'électrode d'allumage.
3. Dévissez les deux vis.
4. Ôtez précautionneusement l'électrode d'allumage **(5)** de la bride de fixation du brûleur **(3)**. Prenez garde à ne pas endommager l'isolant thermique du brûleur situé sur le fond arrière du capot de la chambre de combustion.
5. Eliminez les restes de joint d'étanchéité sur la bride du brûleur.
6. Mettez en place l'électrode d'allumage neuve avec un joint **(2)** neuf.

Remarque

Manipulez l'électrode d'allumage neuve uniquement au niveau de la partie en céramique. Il est interdit de nettoyer l'électrode d'allumage.

7. Vissez l'électrode d'allumage avec deux vis neuves.
   – Couple de serrage: 3 Nm
8. Rebranchez le connecteur du câble d'allumage de l'électrode d'allumage.
9. Rebranchez le connecteur mâle du câble de mise à la terre.

11.6.12 Remplacement de l'électrode de régulation

Danger !

Danger de mort sous l'effet des gaz de combustion chauds !

Veillez à ne pas endommager les joints, les vis et les isolations de l'électrode de régulation et de la chambre de combustion.

- ► Faites attention à ne pas endommager l'isolant thermique du brûleur situé sur le fond arrière du capot de la chambre de combustion.
- ► Changez l'isolant thermique du brûleur au moindre signe de dommages.

► Chaque fois que vous changez l'électrode de régulation, remplacez également le joint et les vis.

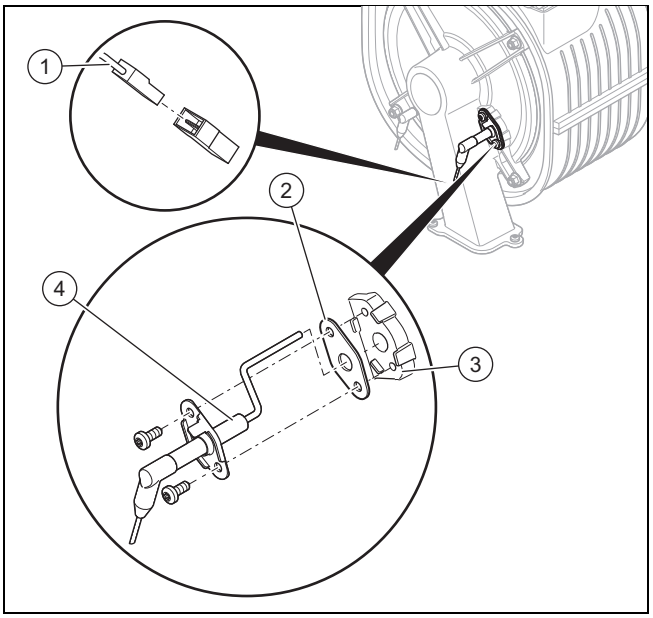

1. Débranchez le connecteur **(1)** du câble de l'électrode de régulation.
2. Dévissez les deux vis.
3. Ôtez précautionneusement l'électrode de régulation **(4)** de la bride de fixation du brûleur **(3)**. Prenez garde à ne pas endommager l'isolant thermique du brûleur situé sur le fond arrière du capot de la chambre de combustion.
4. Eliminez les restes de joint d'étanchéité sur la bride du brûleur.
5. Mettez en place l'électrode de régulation neuve avec un joint **(2)** neuf.

Remarque

Manipulez l'électrode de régulation neuve uniquement au niveau de la partie en céramique. Il est interdit de nettoyer l'électrode de régulation.

6. Vissez l'électrode de régulation avec deux vis neuves.
   – Couple de serrage: 3 Nm
7. Rebranchez le connecteur du câble d'allumage de l'électrode de régulation.
8. Montez la protection avant. (→ page 24)
9. Ouvrez le robinet d'arrêt du gaz.
10. Raccordez le produit à l'alimentation électrique.
11. Utilisez le code diagnostic **D.146** pour activer le code diagnostic **D.147**. (→ page 19)
12. Réglez le code diagnostic **D.147** sur **Nouvelle électrode** (→ page 19).
13. Contrôlez la teneur en CO_2. (→ page 24)

11.6.13 Cheminement des faisceaux électriques

Validité: VU 15CS/1-5 (N-FR) OU VU 25CS/1-5 (N-FR)

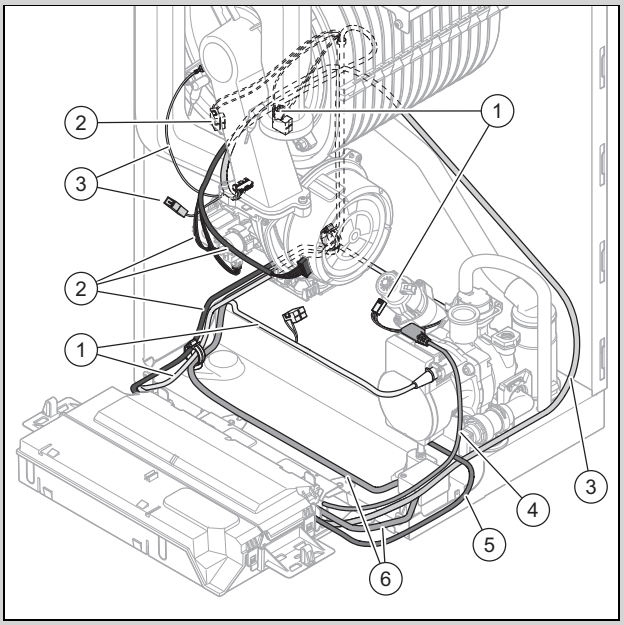

1	Faisceau électrique du système hydraulique (capteur de débit d'eau à turbine, capteur de pression d'eau, vanne d'inversion prioritaire)	3	Faisceau électrique d'allumage
2	Faisceau électrique (ventilateur, mécanisme gaz, capteurs de température)	4	Câble de la pompe haute efficacité
		5	Câble de douille
		6	Câble de raccordement au secteur

Validité: VU 35CS/1-5 (N-FR)

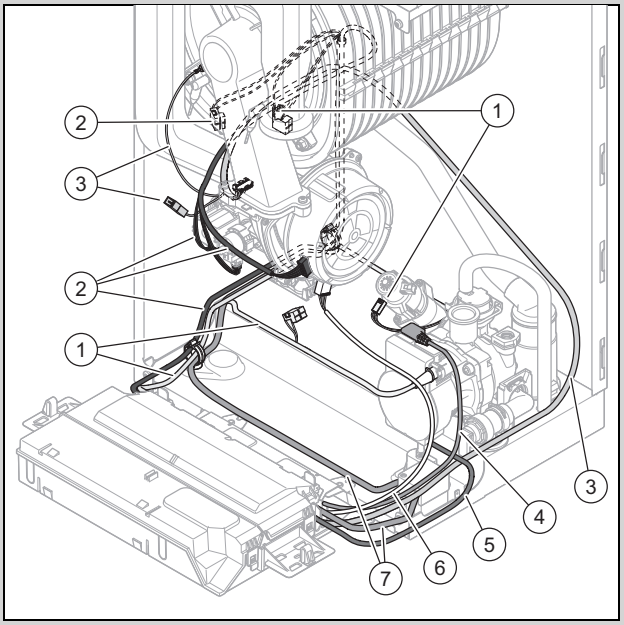

1	Faisceau électrique du système hydraulique (capteur de débit d'eau à turbine, capteur de pression d'eau, vanne d'inversion prioritaire)	3	Faisceau électrique d'allumage
2	Faisceau électrique (ventilateur, mécanisme gaz, capteurs de température)	4	Câble de la pompe haute efficacité
		5	Câble de douille
		6	Câble 230V du ventilateur
		7	Câble de raccordement au secteur

Validité: VUW 32CS/1-5 (N-FR) OU VUW 30CF/1-5 (N-FR) OU VUW 36CS/1-5 (N-FR) OU VUW 36CF/1-5 (N-FR)

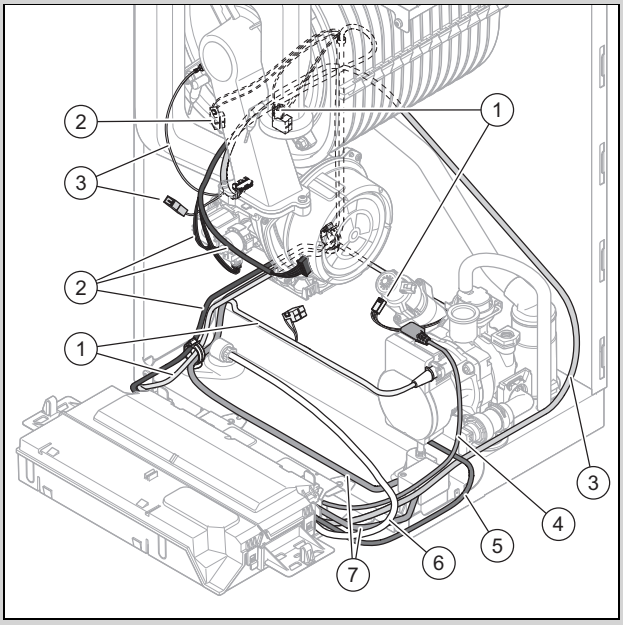

1	Faisceau électrique du système hydraulique (capteur de débit d'eau à turbine, capteur de pression d'eau, vanne d'inversion prioritaire)	3	Faisceau électrique d'allumage
2	Faisceau électrique (ventilateur, mécanisme gaz, capteurs de température)	4	Câble de la pompe haute efficacité
		5	Câble de douille
		6	Boucle de remplissage
		7	Câble de raccordement au secteur

1. Montez les faisceaux électriques comme indiqué sur l'illustration.
2. Faites bien attention au code couleur lorsque vous branchez les connecteurs.

11.6.14 Finalisation de la réparation

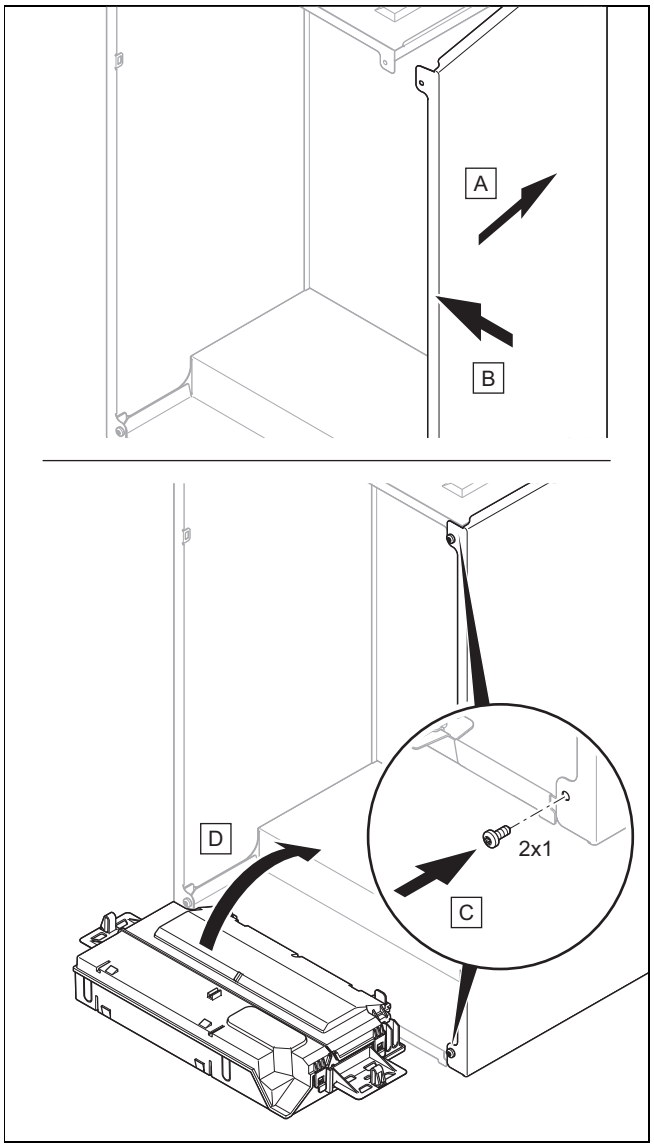

1. Si vous avez démonté un habillage latéral, remontez-le comme indiqué dans l'illustration.
2. Vissez l'habillage latéral avec deux vis neuves.
3. Ouvrez tous les robinets de maintenance et le robinet d'arrêt du gaz si vous ne l'avez pas déjà fait.
4. Vérifiez que le produit est étanche. (→ page 26)
5. Montez la protection avant. (→ page 24)
6. Si nécessaire, montez le panneau avant sous l'écran.
7. Si nécessaire, installez les modules sous le produit (→ notice d'installation du module).
8. Enclenchez l'alimentation électrique si vous ne l'avez pas déjà fait.
9. Rallumez le produit si vous ne l'avez pas déjà fait. (→ page 21)

12 Mise hors service

12.1 Mise hors service provisoire

1. Appuyez sur l’interrupteur principal situé en bas du produit.
   ◁ L’écran s’éteint.
2. Fermez le robinet d'arrêt du gaz.
3. Fermez aussi la soupape d’arrêt d’eau froide si le produit est raccordé à un ballon d’eau chaude sanitaire.

12.2 Mise hors service définitive

1. Vidangez le produit. (→ page 34)
2. Appuyez sur l’interrupteur principal situé en bas du produit.
   ◁ L’écran s’éteint.
3. Débranchez le produit du secteur.
4. Fermez le robinet d'arrêt du gaz.
5. Fermez aussi la soupape d’arrêt d’eau froide si le produit est raccordé à un ballon d’eau chaude sanitaire.

13 Recyclage et mise au rebut

Mise au rebut de l’emballage

► Procédez à la mise au rebut de l’emballage dans les règles.
► Conformez-vous à toutes les prescriptions en vigueur.

14 Service après-vente

Les coordonnées de notre service après-vente sont indiquées au verso ou sur le site www.vaillant.fr.

Annexe

A Indication des longueurs de tube pour installation B23P

Remarque
La longueur de tube maximale (tube rectiligne uniquement) doit être conforme à la longueur maximale autorisée pour les tubes des gaz de combustion, sans coude. En présence de coudes, il faut réduire la longueur de tube maximale en fonction des caractéristiques d'écoulement dynamique des coudes. Les coudes ne doivent pas se suivre directement, sous peine d'augmenter énormément les pertes de charge.

Longueurs de tubes B23P

	Longueur avec Ø ≥ 60 mm	Longueur avec Ø ≥ 80 mm	Longueur avec Ø ≥ 100 mm
VU 15	6 m	29 m	40 m
VU 25	6 m	29 m	40 m
VUW 32	7 m **Remarque** Valable uniquement pour les chaudières avec pièce de raccordement d'usine Ø 60/100 mm. Le passage du Ø 80/125 mm au Ø 60/100 mm n'est pas autorisé.	30 m	40 m
VUW 36CS	7 m **Remarque** Valable uniquement pour les chaudières avec pièce de raccordement d'usine Ø 60/100 mm. Le passage du Ø 80/125 mm au Ø 60/100 mm n'est pas autorisé.	30 m	40 m
VUW 30	7 m **Remarque** Valable uniquement pour les chaudières avec pièce de raccordement d'usine Ø 60/100 mm. Le passage du Ø 80/125 mm au Ø 60/100 mm n'est pas autorisé.	30 m	40 m
VUW 36CF	7 m **Remarque** Valable uniquement pour les chaudières avec pièce de raccordement d'usine Ø 60/100 mm. Le passage du Ø 80/125 mm au Ø 60/100 mm n'est pas autorisé.	30 m	40 m

B Accès technicien

Remarque
Le tableau de codes étant utilisé pour différents produits, certains codes peuvent ne pas être visibles pour le produit concerné.

Niveau de réglage	Valeurs		Unité	Pas, possibilité de sélection, commentaire	Réglage d'usine
	min.	max.			
Saisir le code	00	99		1 (mot de passe de l'accès technicien : 17)	
Visualisation des données	Valeur actuelle				
Assistant d'installation					
→ **Langue :**				Langues sélectionnables	**Français**
→ **Date :**				Date actuelle	
→ **Heure :**				Heure actuelle	
→ **Paramètre DSN**	0	199		Régler la référence de l'appareil (s'affiche uniquement en cas de double remplacement de pièces)	
* Sélectionnez le point de fonctionnement optimal pour l'installation suivant la configuration sur place.					

Niveau de réglage	Valeurs		Unité	Pas, possibilité de sélection, commentaire	Réglage d'usine
	min.	max.			
→ **Remplir l'installation avec de l'eau**				Contrôler la pression de remplissage et faire l'appoint de l'installation de chauffage si nécessaire.	
→ **Ajuster la gestion de la pompe**	0	4		**0: Régul. ∆ P const. ss bypass** **1: ∆ P boost ss bypass** **2: Régul. ∆ P const. ac bypass** **3: Régul. ∆ T° (D./R. primaire)** **4: Vitesse de circulateur fixe**	*
→ **Ajuster la pression disponible**			mbar		
→ **Sélection type de gaz**				**Nat.** **Propane 30/37 mbar** **Propane 50 mbar** Seule la sélection spécifique au produit s'affiche. Si votre produit peut être converti au gaz de pétrole liquéfié et que le gaz de pétrole liquéfié est sélectionné, il convient d'appliquer les étiquettes correspondantes. (→ page 26)	
→ **Fonction régulation sur la T° ext.**				0: **Désactivé** 1: **Activé** Il faut activer cette fonction en présence d'une sonde de température extérieure et en l'absence de régulateur d'ambiance.	
→ **Coordonnées professionnel qualifié**				**Saisir le nom**, **Saisir le numéro de téléphone**	
Test hydraulique					
Programmes de contrôle					
→ **P.000 - P.008**	Valeur actuelle			Vous trouverez des informations plus détaillées dans le tableau des programmes de contrôle.	
Tests des actionneurs					
→ **T.001 - T.007**	Valeur actuelle			Vous trouverez des informations plus détaillées dans le tableau de test des actionneurs.	
Codes diagnostic					
→ **D.XXX - D.XXX**	Valeur actuelle			Vous trouverez des informations plus détaillées dans le tableau des codes diagnostic.	
Liste des défauts					
→ **F.XXX - F.XXX**	Valeur actuelle			Les codes défaut ne s'affichent et ne peuvent être supprimés que si des défauts se sont effectivement produits. Vous trouverez des informations plus détaillées dans le tableau des codes défaut.	
Liste du mode dégradé					
→ **L.XXX - L.XXX** → **N.XXX - N.XXX**	Valeur actuelle			Codes réversibles Codes irreversibles Vous trouverez des informations plus détaillées dans le tableau des codes de mode de secours.	
Réinitialisat. réglage usine				**Non**, **Oui**	
Configuration du système (Sélection possible uniquement en présence d'un module de régulateur VRC 710 installé)					
→ **Statut :**				**S.XXX**	
→ **Chauff.**	Valeur actuelle		℃	**Consigne T° de départ :**	
	Valeur actuelle		℃	**Temp. départ actuelle :**	
	10	99	℃	**T° limite ext. pour chauff. :**	20
	0.10	4.00		**Courbe de chauffe :**	0.10
	30	80	℃	**Température minimum :**	30
	40	80	℃	**Température maximum :**	40
				Mode hors programme : ECO, **Réduit**	**Réduit**
→ **Circuit d'eau chaude sanitaire**				**Pompe recircul. : Arrêt**, **Marche**	**Arrêt**
* Sélectionnez le point de fonctionnement optimal pour l'installation suivant la configuration sur place.					

Niveau de réglage	Valeurs		Unité	Pas, possibilité de sélection, commentaire	Réglage d'usine
	min.	max.			
→ **Circuit d'eau chaude sanitaire**				**Jour anti-légion. : Arrêt**, **Ts les jours**, **Jour de la semaine**	**Arrêt**
				Heure anti-légionelles :	
→ **Profils de T° de séchage de dalle**	0	90	°C	Affichage et réglage de la température de départ de consigne pour les jours 1-29.	
Séchage de dalle (Sélection possible uniquement en présence d'un module de régulateur VRC 710 installé)				Active le séchage de chape pour une chape qui vient d'être posée, conformément aux réglages du paramètre **Profils de T° de séchage de dalle**. **Jour de séchage :** **Consigne de séchage : °C**	
* Sélectionnez le point de fonctionnement optimal pour l'installation suivant la configuration sur place.					

C Codes diagnostic

Remarque
Le tableau de codes étant utilisé pour différents produits, certains codes peuvent ne pas être visibles pour le produit concerné.

Code diagnostic	Valeurs		Unité	Pas, possibilité de sélection, commentaire	Réglage d'usine
	min.	max.			
D.000 Puissance maximale en chauffage	selon puissance		kW	Charge partielle de chauffage réglable : la plage de réglage figure dans les caractéristiques techniques. Les produits ne proposent pas tous une plage de réglage. **automatique** : le produit adapte automatiquement la charge partielle de chauffage max. aux besoins actuels de l'installation.	**automatique**
D.001 Tps post-fct. circulateur chauffage	1	60	min	1 (Temps de marche à vide de la pompe interne en mode chauffage)	5
D.002 Durée maxi. de l'anti-court cycle	2	60	min	1 (Temps de coupure maximal du chauffage pour une température de départ de 20 °C)	20
D.003 T° départ ECS Valeur actuelle	Valeur actuelle		°C	1	
D.004 Température ballon ECS	Valeur actuelle		°C	Valeur mesurée par la sonde de température de stockage.	
D.005 Température du départ de chauffage de consigne	Valeur actuelle		°C	Valeur maximum du paramètre programmé pour **D.071**, limitation par un régulateur eBUS, si raccordé.	
D.006 Température ECS, valeur désirée	Valeur actuelle		°C		35
D.008 État du thermostat d'ambiance (230V)				**Arrêt**, **Marche**	
D.009 Valeur consigne du régulateur eBUS	Valeur actuelle			S'affiche en présence d'un régulateur.	
D.010 Etat du circulateur appareil	Valeur actuelle			**Arrêt**, **Marche**	
D.011 Etat du circulateur externe	Valeur actuelle			**Arrêt**, **Marche**	
D.012 État pompe de charge du ballon	Valeur actuelle			**Arrêt**, **Marche**	
D.013 État de la pompe de circulation	Valeur actuelle			**Arrêt**, **Marche**	
D.015 Vitesse de la pompe Valeur actuelle	Valeur actuelle		%		

Code diagnostic	Valeurs		Unité	Pas, possibilité de sélection, commentaire	Réglage d'usine
	min.	max.			
D.016 État du thermostat d'ambiance (24V)	Valeur actuelle			**Arrêt**, **Marche**	
D.017 Mode de régulation du chauffage				**Régulation sur T° départ** **Régulation sur T° retour** (Si vous avez activé le réglage de la température de retour, la fonction de détermination automatique de la puissance de chauffage est inactive.)	**Régulation sur T° départ**
D.018 Mode de fonct. circulateur appareil				**Permanent** (fonctionnement de la pompe concomitant à la demande du thermostat d'ambiance) **ECO** (fonctionnement intermittent de la pompe après le fonctionnement du brûleur. Cycle de la pompe : 5 min de marche/25 min d'arrêt.)	**ECO**
D.020 Réglage de la température d'eau chaude max.	50	70	°C	1 (produit avec production d'eau chaude sanitaire uniquement)	70 (chaudière) 65 (chaudière mixte)
D.021 Etat préchauffage ECS	Valeur actuelle			**Arrêt**, **Marche**	
D.022 Etat de la demande ECS	Valeur actuelle			**Arrêt**, **Marche**	
D.023 Etat de la demande de chauffage	Valeur actuelle			**Arrêt**, **Marche**	
D.025 Statut de la demande d'eau chaude du régulateur eBUS	Valeur actuelle			**Arrêt**, **Marche** (S'affiche en présence d'un régulateur.)	
D.026 Fonction du relais optionnel **D.027** Fonction du relais accessoire externe 1 **D.028** Fonction du relais accessoire externe 2	1	9		**1: Pompe de bouclage ECS** **2: Circulateur chauff. externe** **3: Pompe de charge du ballon** **4: Clapet fumées** **5: Vanne gaz externe** **6: Report de défaut** **7: Commande déportée eBUS** **8: Pompe anti-légionnelles** **9: Vanne bypass ballon solair.**	**2**
D.029 Débit circuit primaire	Valeur actuelle		l/h	Débit actuel qui traverse le capteur de débit d'eau	
D.031 Boucle de remplissage automatique	Valeur actuelle			**1. Semi-automatique** **2. Automatique**	
D.033 Régime du ventilateur de consigne	Valeur actuelle		tr/min		
D.034 Régime du ventilateur réel	Valeur actuelle		tr/min		
D.035 Position vanne 3 voies	Valeur actuelle		%	**0: Position chauffage** **1 : Position intermédiaire** (position intermédiaire) **2: Position ECS**	1
D.036 Débit d'eau chaude sanitaire	Valeur actuelle		l/min	Débit actuel qui passe par la turbine du capteur de débit d'eau	
D.039 Température eau froide sanitaire	Valeur actuelle		°C	Température d'entrée de l'eau chaude sanitaire	
D.040 Température de départ, valeur réelle	Valeur actuelle		°C		
D.041 Température de retour du circuit chauffage	Valeur actuelle		°C		
D.043 Courbe chauffage	0,1	4,0		0,05	1,2
D.045 Décalage de la courbe de chauffage	5	30	°C	1	21

Code diagnostic	Valeurs		Unité	Pas, possibilité de sélection, commentaire	Réglage d'usine
	min.	max.			
D.047 Température extérieure	Valeur actuelle		°C	Uniquement en association avec une sonde extérieure.	
D.052 Décalage : pos. du moteur pas à pas	101	188		Valable pour les 3 premiers caractères du décalage qui en comporte 3 ou 5. Décalage indiqué au dos du mécanisme gaz.	100
	10	80		Valable pour les 2 derniers caractères du décalage qui en comporte 3. Décalage indiqué en bas du mécanisme gaz.	100
D.058 Post réchauffage solaire	3	5		**3: Consigne mini. ECS 60 °C** **5: Auto** Uniquement pour les produits avec production d'eau chaude sanitaire intégrée.	5
D.060 Nombre de défauts de surchauffe	Valeur actuelle				
D.061 Nombre de défauts d'allumage	Valeur actuelle				
D.062 Abaissement de nuit	0	30	°C	1	0
D.064 Durée d'allumage moyenne	Valeur actuelle		s		
D.065 Temps d'allumage maximal	Valeur actuelle		s		
D.067 Durée restante de l'anti-court cycle	Valeur actuelle		min		
D.068 Nombre d'échecs allumage à la 1ère tentative	Valeur actuelle				
D.069 Nombre d'échecs allumage à la 2ème tentative	Valeur actuelle				
D.070 Bloquer position de la vanne 3 voies	0	2		**0: Position automatique** **1: Position chauffage** Uniquement pour les produits sans production d'eau chaude sanitaire intégrée.	0
D.071 Départ MAX	40	80	°C	1	75
D.072 Marche à vide de la pompe après la charge du ballon	0	10	min	Pompe interne	2
D.073 Décalage de la valeur de consigne de l'eau chaude sanitaire	-15	5	K	1	0
D.074 Protection légionnel. ballon intégré				**Arrêt**, **Marche**	**Marche**
D.075 Durée maximale de charge du ballon	20	90	min	1	45
D.077 Charge maximale en mode eau chaude sanitaire	selon puissance		kW	1	Charge max.
D.078 Température de départ maximale, valeur de consigne de l'eau chaude sanitaire	50	80	°C	1 **Remarque** La valeur sélectionnée doit être supérieure d'au moins 15 K ou 15 °C à la valeur de consigne paramétrée pour le ballon.	75
D.080 Compteur horaire de chauffage	Valeur actuelle		h		
D.081 Heures de service ECS	Valeur actuelle		h		

Code diagnostic	Valeurs		Unité	Pas, possibilité de sélection, commentaire	Réglage d'usine
	min.	max.			
D.082 Démarrages du brûleur en mode chauffage	Valeur actuelle				
D.083 Démarrages brûleur pour ECS	Valeur actuelle				
D.084 Nb d'heures de fonct. avant maint.	„– – –"	7000	h	1 « – – – » = désactivé	5000
D.085 Puissance minimum appareil	selon puissance		kW	1	Charge min.
D.088 Débit minimal d'eau chaude sanitaire	Valeur actuelle			**1,5 l/min (instantané)** **3.7 l/min (temporisé 2 sec)**	
D.090 Régulateur eBUS				**Non reconnu** **Reconnu**	
D.091 Etat de la connexion du DCF				**Aucune réception** **Réception en cours** **Synchronisé** **Valide**	
D.092 Ballon à stratification				**Non connecté** **Défaut de connexion** **Connexion active**	
D.093 Référence de l'appareil (DSN)	0	250			
D.094 Affichage/suppression du journal des défauts				**Non**, **Oui**	
D.095 Versions logicielles	Valeur actuelle				
D.096 Réglages d'usine				**Non**, **Oui**	
D.098 Valeur de la résistance de codage				**Résistance de codage 1** **Résistance de codage 3**	
D.124 Smart ECO statut actuel	Valeur actuelle				
D.125 Température de sortie du ballon d'eau chaude sanitaire	Valeur actuelle		°C		
D.128 Température de départ de consigne minimale de chauffage	Valeur actuelle		°C		40
D.129 Valeur de consigne minimale de l'eau chaude sanitaire	Valeur actuelle		°C		40
D.145 Désactivation de la détection de blocage du conduit du système ventouse	Valeur actuelle				
D.146 Autorisation de changement de l'électrode de régulation				**Non**, **Oui**	
D.147 Changement de l'électrode de régulation				**Non** **Nouvelle électrode** (Sélection **Nouvelle électrode** possible uniquement en cas d'activation de **D.146**)	
D.156 Autoris. chang. du type de gaz				**Non**, **Oui**	
D.157 Sélection type de gaz				**Nat.** **Propane 30/37 mbar** **Propane 50 mbar** La sélection qui s'affiche ici est spécifique au produit.	

Code diagnostic	Valeurs		Unité	Pas, possibilité de sélection, commentaire	Réglage d'usine
	min.	max.			
D.158 Réglage du ratio gaz/air	0	5		**0: Valeur par défaut** **1: Appauvrissement 1** **2: Appauvrissement 2** **3: Appauvrissement 3** **4: Appauvrissement 4** **5: Appauvrissement 5** Uniquement en cas de fonctionnement au gaz naturel.	0
D.159 Tempo. basculement vanne 3 voies				**Désactivé**, **Activé** Temps de blocage de la commutation entre mode eau chaude et mode chauffage.	
D.160 Valeur de consigne de pression d'eau	1,0	2,0	bar	0,1	1,5
D.161 Date de maintenance	Valeur actuelle				Date actuelle + 1 an
D.162 Régulation en fonction de la température extérieure				0: **Désactivé** 1: **Activé** Valable uniquement en présence d'une sonde de température extérieure et en l'absence de régulateur d'ambiance.	1
D.163 Fonction du relais accessoire externe 2				**1: Pompe de bouclage ECS** **11: Boucle remplissage auto.** Pour les produits dotés d'une boucle de remplissage automatique, le réglage d'usine est de 11.	Selon produit
D.164 Adaptation de la charge maximale	-5	+5	%		0
D.170 Mode de fonctionnement hydraulique	0	4		**0: Régul. Δ P const. ss bypass** **1: Δ P boost ss bypass** **2: Régul. Δ P const. ac bypass** **3: Régul. Δ T° (D./R. primaire)** **4: Vitesse de circulateur fixe** Les codes diagnostic **D.171 - D.175** renvoient à la sélection effectuée dans le paramètre **D.170**.	Selon produit
D.171 Consigne de pression disponible	100	400	mbar	Valable pour **Régul. Δ P const. ss bypass**, **Δ P boost ss bypass** et **Régul. Δ P const. ac bypass**.	200
D.172 Différence de T° départ retour	Valeur actuelle		K	Valable pour **Régul. Δ T° (D./R. primaire)**.	20
D.173 Pression disponible minimum	Valeur actuelle		mbar	Valable pour **Régul. Δ T° (D./R. primaire)**.	100
D.174 Pression disponible maximum	Valeur actuelle		mbar	Valable pour **Δ P boost ss bypass**, **Régul. Δ P const. ac bypass** et **Régul. Δ T° (D./R. primaire)**.	400
D.175 Réglage de la vitesse du circulateur	Valeur actuelle		%	10 Valable pour **Vitesse de circulateur fixe**.	100
D.182 Décalage moteur pas à pas mécanisme gaz 2	10	80		Valable pour les deux derniers caractères des mécanismes gaz avec un décalage sur 5 caractères. Valable pour les produits paramétrés sur le type de gaz « gaz de pétrole liquéfié ».	100

D Codes d’état

Remarque
Le tableau de codes étant utilisé pour différents produits, certains codes peuvent ne pas être visibles pour le produit concerné.

Code	Signification
S.000	Il n’y a pas de demande associée au mode chauffage.
S.001	Le mode chauffage est actif et le ventilateur est en phase de préfonctionnement.
S.002	Le mode chauffage est actif et la pompe de chauffage est en phase de préfonctionnement.
S.003	Le mode chauffage est actif et l’appareil est en phase d’allumage.
S.004	Le mode chauffage est actif et le brûleur est en fonctionnement.
S.005	Le mode chauffage est actif. La pompe de chauffage et le ventilateur sont en phase de marche à vide.
S.006	Le mode chauffage est actif et le ventilateur est en phase de marche à vide.
S.007	Le mode chauffage est actif et la pompe de chauffage est en phase de marche à vide.
S.008	Le mode chauffage est actif et l’appareil est en phase de coupure du brûleur.
S.009	Le mode chauffage est actif. L’appareil effectue une adaptation automatique de la dérive de l’électrode de régulation afin de compenser l’usure de l’électrode.
S.010	Il n’y a pas de demande associée à un puisage d’eau chaude sanitaire.
S.011	Le puisage d’eau chaude sanitaire est actif et le ventilateur est en phase de démarrage.
S.012	Le puisage d’eau chaude sanitaire est actif et la pompe de chauffage est en phase de préfonctionnement.
S.013	Le puisage d’eau chaude sanitaire est actif et l’appareil est en phase d’allumage.
S.014	Le puisage d’eau chaude sanitaire est actif et le brûleur est en fonctionnement.
S.015	Le puisage d’eau chaude sanitaire est actif. La pompe de chauffage et le ventilateur sont en phase de marche à vide.
S.016	Le puisage d’eau chaude sanitaire est actif et le ventilateur est en phase de marche à vide.
S.017	Le puisage d’eau chaude sanitaire est actif et la pompe de chauffage est en phase de marche à vide.
S.019	Le puisage d’eau chaude sanitaire est actif. L’appareil effectue une adaptation automatique de la dérive de l’électrode de régulation afin de compenser l’usure de l’électrode.
S.020	Il n’y a pas de demande associée à la charge du ballon d’eau chaude sanitaire.
S.021	La charge du ballon d’eau chaude sanitaire est active et le ventilateur est en phase de démarrage.
S.022	La charge du ballon d’eau chaude sanitaire est active et la pompe est en phase de préfonctionnement.
S.023	La charge du ballon d’eau chaude sanitaire est active et l’appareil est en phase d’allumage.
S.024	La charge du ballon d’eau chaude sanitaire est active et le brûleur est en fonctionnement.
S.025	La charge du ballon d’eau chaude sanitaire est active. La pompe et le ventilateur sont en phase de marche à vide.
S.026	La charge du ballon d’eau chaude sanitaire est active et le ventilateur est en phase de marche à vide.
S.027	La charge du ballon d’eau chaude sanitaire est active et la pompe de chauffage est en phase de marche à vide.
S.028	La charge du ballon d’eau chaude sanitaire est active et l’appareil est en phase de temps de coupure du brûleur.
S.029	La charge du ballon ECS est active. L’appareil effectue une adaptation automatique de la dérive de l’électrode d’ionisation afin de compenser l’usure de l’électrode.
S.030	Il n’y a pas de demande du thermostat. Le mode chauffage est bloqué.
S.031	Le mode chauffage est désactivé et il n’y a pas de demande d’eau chaude sanitaire.
S.032	Le ventilateur redémarre à cause d’un écart de régime excessif.
S.034	La fonction de protection contre le gel est active.
S.039	Le fonctionnement du brûleur est bloqué par le thermostat de contact du chauffage au sol ou la pompe à condensats. L’appareil est en attente.
S.041	La pression d’eau dans le système de chauffage est trop élevée.
S.042	Le fonctionnement du brûleur est bloqué par une unité externe (par ex. pompe à condensats ou clapet des gaz de combustion externe). L’appareil est en attente.
S.054	L’appareil est en attente pour cause de manque d’eau.

Code	Signification
S.057	Le mode de secours de la régulation de combustion bloque le fonctionnement du brûleur. L'appareil est en attente.
S.059	Demande de chaleur présente. La quantité d'eau en circulation est insuffisante pour faire démarrer le brûleur.
S.088	Le programme de purge est activé.
S.091	Le mode de démonstration est actif et les fonctionnalités sont restreintes.
S.092	L'autotest de la quantité d'eau en circulation est activé.
S.093	Il est actuellement impossible de mesurer les gaz de combustion.
S.096	L'autotest du capteur de température de retour est activé. Les demandes de chauffage sont bloquées.
S.097	L'autotest du capteur de pression d'eau est activé. Les demandes de chauffage sont bloquées.
S.098	L'autotest de la sonde de température de départ et du capteur de température de retour est activé. Les demandes de chauffage sont bloquées.
S.109	Le mode veille est activé.
S.199	L'appareil se remplit d'eau automatiquement.
S.326	Le test hydraulique des capteurs et des actionneurs est activé.
S.328	La pompe externe fonctionne en permanence et elle n'est pas raccordée à la chaudière.
S.335	Ce test sert à détecter un éventuel blocage des gaz de combustion.
S.599	L'appareil présente un défaut.

E Codes d'erreur

Remarque

Le tableau de codes étant utilisé pour différents produits, certains codes peuvent ne pas être visibles pour le produit concerné.

Code/signification	Cause possible	Mesure
F.000 Le signal de la sonde de température de départ est interrompu.	Connecteur de la sonde de température de départ non branché/desserré	► Vérifiez le connecteur et la fiche de raccordement de la sonde de température de départ.
	Sonde de température de départ défectueuse	► Changez la sonde de température de départ.
	Connecteur mâle du circuit imprimé non branché/desserré	► Vérifiez le connecteur et la fiche de raccordement.
	Coupure dans le faisceau électrique	► Vérifiez le faisceau électrique.
F.001 Le signal du capteur de température de retour est interrompu.	Connecteur du capteur de température de retour non branché/desserré	► Vérifiez le connecteur mâle et la fiche de raccordement du capteur de température de retour.
	Capteur de température de retour défectueux	► Changez le capteur de température de retour.
	Connecteur mâle du circuit imprimé non branché/desserré	► Vérifiez le connecteur et la fiche de raccordement.
	Coupure dans le faisceau électrique	► Vérifiez le faisceau électrique.
F.002 Le signal du capteur de température du raccord d'eau chaude s'est interrompu.	Connecteur mâle du capteur de température du raccord d'eau chaude sanitaire non branché/desserré	► Vérifiez le connecteur mâle et la fiche de raccordement du capteur de température du raccord d'eau chaude.
	Capteur de température du raccord d'eau chaude sanitaire défectueux	► Changez le capteur de température du raccord d'eau chaude sanitaire.
	Connecteur mâle du circuit imprimé non branché/desserré	► Vérifiez le connecteur et la fiche de raccordement.
	Coupure dans le faisceau électrique	► Vérifiez le faisceau électrique.
F.003 Le signal de la sonde de température de stockage est interrompu.	Capteur de température du ballon à stratification défectueux ou non raccordé	► Vérifiez le connecteur mâle du capteur de température, du circuit imprimé et le faisceau électrique du ballon à stratification.

Code/signification	Cause possible	Mesure
F.010 La sonde de température de départ est court-circuitée.	Sonde de température de départ défectueuse	► Changez la sonde de température de départ.
	Court-circuit du faisceau électrique	► Vérifiez le faisceau électrique.
	Câble de la sonde de température de départ défectueux	► Vérifiez le câble de la sonde de température de départ.
F.011 Le capteur de température de retour est court-circuité.	Capteur de température de retour défectueux	► Changez le capteur de température de retour.
	Court-circuit du faisceau électrique	► Vérifiez le faisceau électrique.
	Câble du capteur de température de retour défectueux	► Vérifiez le câble du capteur de température de retour.
F.012 Le capteur de température du raccord d'eau chaude est court-circuité.	Capteur de température du raccord d'eau chaude sanitaire défectueux	► Changez le capteur de température du raccord d'eau chaude sanitaire.
	Court-circuit du faisceau électrique	► Vérifiez le faisceau électrique.
	Câble du capteur de température du raccord d'eau chaude sanitaire défectueux	► Vérifiez le câble du capteur de température du raccord d'eau chaude sanitaire.
F.013 La sonde de température de stockage est court-circuitée.	Sonde de température de stockage défectueuse	► Changez la sonde de température de stockage.
	Court-circuit du faisceau électrique	► Vérifiez le faisceau électrique.
	Court-circuit dans le câble de connexion	► Contrôlez le câble de connexion et changez-le si nécessaire.
F.020 La sécurité de surchauffe (STB) a coupé la commande de la vanne gaz. La vanne gaz s'est fermée parce que la température de la sonde de température de départ ou du capteur de température de retour a dépassé le seuil maximal.	Sonde de température de départ défectueuse	► Changez la sonde de température de départ.
	Capteur de température de retour défectueux	► Changez le capteur de température de retour.
	Raccord de masse défectueux	► Vérifiez le raccord de masse.
	Décharge à la masse au niveau du boîtier par le biais du câble, du connecteur ou de l'électrode d'allumage	► Vérifiez le câble, le connecteur et l'électrode d'allumage.
F.022 Il n'y a pas ou pas suffisamment d'eau dans le produit ou la pression d'eau est trop basse.	Quantité d'eau insuffisante/nulle dans le produit.	► Procédez au remplissage de l'installation de chauffage.
	Capteur de pression d'eau défectueux	► Remplacez le capteur de pression d'eau.
	Coupure dans le faisceau électrique	► Vérifiez le faisceau électrique.
	Câble menant à la pompe/au capteur de pression d'eau desserré/débranché/défectueux	► Vérifiez le câble menant vers la pompe/le capteur de pression d'eau.
F.023 L'écart de température entre le départ et le retour est trop élevé.	Pompe bloquée	► Vérifiez que la pompe fonctionne bien.
	Présence d'air dans le produit	► Procédez à la purge de l'installation de chauffage.
	Fonctionnement de la pompe à puissance réduite	► Vérifiez que la pompe fonctionne bien.
	Interversion des raccordements de la sonde de température de départ et du capteur de température de retour	► Vérifiez le raccordement de la sonde de température de départ et du capteur de température de retour.
F.024 La température monte trop rapidement.	Pompe bloquée	► Vérifiez que la pompe fonctionne bien.
	Fonctionnement de la pompe à puissance réduite	► Vérifiez que la pompe fonctionne bien.
	Présence d'air dans le produit	► Procédez à la purge de l'installation de chauffage.
	Pression de l'installation trop faible	► Contrôlez la pression de l'installation.
	Clapet antiretour bloqué	► Vérifiez que le clapet antiretour fonctionne bien.
	Clapet antiretour mal monté	► Vérifiez la position de montage du clapet antiretour.

Code/signification	Cause possible	Mesure
F.025 La température des gaz de combustion est trop élevée.	Type de gaz inadapté (par ex. propane)	► Contrôlez le type de gaz et le réglage du type de gaz.
F.027 Un signal de flamme a été détecté alors que le brûleur est éteint.	Humidité sur le circuit imprimé	► Vérifiez que le circuit imprimé fonctionne bien.
	Circuit imprimé défectueux	► Remplacez le circuit imprimé.
	Fuite de l'électrovanne gaz	► Vérifiez que l'électrovanne gaz fonctionne bien.
F.028 Le signal de flamme n'a pas été détecté lors de la phase d'allumage.	Robinet d'arrêt du gaz fermé	► Ouvrez le robinet d'arrêt du gaz.
	Déclenchement du pressostat gaz	► Vérifiez la pression dynamique du gaz.
	Présence d'air dans la conduite de gaz (par ex. lors de la première mise en fonctionnement)	► Réinitialisez l'appareil une fois.
	Pression dynamique du gaz insuffisante	► Vérifiez la pression dynamique du gaz.
	Déclenchement du dispositif d'arrêt thermique	► Vérifiez le dispositif d'arrêt thermique.
	Conduite d'évacuation des condensats obstruée	► Contrôlez la conduite d'écoulement des condensats.
	Anomalie dans le circuit des gaz de combustion pour cause de recirculation ou de blocage	► Vérifiez le circuit des gaz de combustion dans son ensemble.
	Tube d'entrée d'air bloqué	► Vérifiez le tube d'entrée d'air.
	Décalage de la vanne gaz **D.052** mal réglé	► Vérifiez le réglage de décalage du mécanisme gaz.
	Mécanisme gaz de rechange inadapté	► Vérifiez le mécanisme gaz de rechange.
	Mécanisme gaz défectueux	► Vérifiez le mécanisme gaz.
	Connecteur mâle du circuit imprimé non branché/desserré	► Vérifiez le connecteur et la fiche de raccordement.
	Coupure dans le faisceau électrique	► Vérifiez le faisceau électrique.
	Électrode d'allumage défectueuse	► Changez l'électrode d'allumage.
	Courant d'ionisation coupé	► Vérifiez l'électrode de régulation, le câble de connexion et la fiche de raccordement.
	Mise à la terre défectueuse	► Vérifiez que l'appareil est bien mis à la terre.
	Système électronique défectueux	► Contrôlez le circuit imprimé.
	Électrode de régulation en contact avec le brûleur	► Vérifiez l'écart entre l'électrode de régulation et le brûleur.
F.029 La tentative d'allumage après extinction de flamme en cours de fonctionnement a échoué.	Alimentation gaz coupée	► Vérifiez l'alimentation gaz.
	Anomalie dans le circuit des gaz de combustion pour cause de recirculation ou de blocage	► Vérifiez le circuit des gaz de combustion dans son ensemble.
	Mise à la terre défectueuse	► Vérifiez que l'appareil est bien mis à la terre.
	Ratés d'allumage	► Vérifiez que le transformateur d'allumage fonctionne bien.
	Conduite d'évacuation des condensats obstruée	► Contrôlez la conduite d'écoulement des condensats.
	Électrode de régulation en contact avec le brûleur	► Vérifiez l'écart entre l'électrode de régulation et le brûleur.
F.032 Le régime du ventilateur se situe en dehors de l'intervalle de tolérance.	Connecteur du ventilateur non branché/desserré	► Vérifiez le connecteur du ventilateur et la fiche de raccordement.
	Connecteur mâle du circuit imprimé non branché/desserré	► Vérifiez le connecteur et la fiche de raccordement.
	Coupure dans le faisceau électrique	► Vérifiez le faisceau électrique.
	Ventilateur bloqué	► Vérifiez que le ventilateur fonctionne bien.
	Capteur Hall défectueux	► Remplacez le capteur Hall.
	Système électronique défectueux	► Contrôlez le circuit imprimé.

Code/signification	Cause possible	Mesure
F.035 Le conduit du système ventouse est bloqué.	Pression dynamique du gaz insuffisante	► Vérifiez la pression dynamique du gaz.
	Anomalie dans le circuit des gaz de combustion pour cause de recirculation ou de blocage	► Vérifiez le circuit des gaz de combustion dans son ensemble.
	Conduite d'évacuation des condensats obstruée	► Contrôlez la conduite d'écoulement des condensats.
	Alimentation en air de combustion insuffisante	► Vérifiez l'alimentation en air de combustion.
	Électrode de régulation défectueuse	► Changez l'électrode de régulation.
F.040 Le ratio d'air est insuffisant.	Anomalie dans le circuit des gaz de combustion pour cause de recirculation ou de blocage	► Vérifiez le circuit des gaz de combustion dans son ensemble.
	Conduite d'évacuation des condensats obstruée	► Contrôlez la conduite d'écoulement des condensats.
	Pression dynamique du gaz insuffisante	► Vérifiez la pression dynamique du gaz.
	Type de gaz inadapté (par ex. propane)	► Contrôlez le type de gaz et le réglage du type de gaz.
	Décalage de la vanne gaz **D.052** mal réglé	► Vérifiez le réglage de décalage du mécanisme gaz.
	Court-circuit dans le faisceau électrique du mécanisme gaz	► Vérifiez le faisceau électrique menant vers le mécanisme gaz.
	Raccordement électrique du mécanisme gaz absent/défectueux	► Vérifiez le raccordement électrique du mécanisme gaz.
	Électrode de régulation défectueuse	► Remplacez l'électrode de régulation.
	Circuit imprimé défectueux	► Changez le circuit imprimé et l'électrode de régulation.
	Ventilateur défectueux	► Remplacez le ventilateur.
F.042 La résistance de codage (à l'intérieur du faisceau électrique) ou la résistance du groupe de gaz (sur le circuit imprimé le cas échéant) est invalide.	Coupure dans le faisceau électrique de l'échangeur thermique	► Vérifiez le faisceau électrique qui mène à l'échangeur thermique.
F.044 Le signal d'ionisation de l'électrode de régulation est insuffisant. L'adaptation de la dérive a échoué.	Anomalie dans le circuit des gaz de combustion pour cause de recirculation ou de blocage	► Vérifiez le circuit des gaz de combustion dans son ensemble.
	Conduite d'évacuation des condensats obstruée	► Contrôlez la conduite d'écoulement des condensats.
	Pression dynamique du gaz insuffisante	► Vérifiez la pression dynamique du gaz.
	Type de gaz inadapté (par ex. propane)	► Contrôlez le type de gaz et le réglage du type de gaz.
	Électrode de régulation défectueuse	► Remplacez l'électrode de régulation.
	Mécanisme gaz défectueux	► Remplacez le mécanisme gaz.
	Circuit imprimé défectueux	► Remplacez le circuit imprimé.
	Coupure dans le faisceau électrique	► Vérifiez le faisceau électrique.
F.047 Le signal du capteur de température d'eau chaude sanitaire à la sortie du ballon interne n'est pas plausible.	Connecteur mâle du capteur de température en sortie de ballon non branché/desserré	► Vérifiez le connecteur mâle et la fiche de raccordement du capteur de température en sortie de ballon.
	Capteur de température en sortie de ballon défectueux	► Changez le capteur de température en sortie de ballon.
	Coupure dans le faisceau électrique	► Vérifiez le faisceau électrique.

Code/signification	Cause possible	Mesure
F.049 La ligne eBUS est court-circuitée ou il existe deux sources eBUS actives dont la polarité a été intervertie.	Court-circuit du raccordement eBUS	► Vérifiez que le raccordement eBUS fonctionne bien.
	Surcharge eBUS	► Vérifiez que le raccordement eBUS fonctionne bien.
	Polarités différentes au niveau du raccordement eBUS	► Vérifiez que le raccordement eBUS fonctionne bien.
F.057 La régulation de la combustion est en panne et le mode de secours a échoué.	Anomalie dans le circuit des gaz de combustion pour cause de recirculation ou de blocage	► Vérifiez le circuit des gaz de combustion dans son ensemble.
	Conduite d'évacuation des condensats obstruée	► Contrôlez la conduite d'écoulement des condensats.
	Pression dynamique du gaz insuffisante	► Vérifiez la pression dynamique du gaz.
	Décalage de la vanne gaz **D.052** mal réglé	► Vérifiez le réglage de décalage du mécanisme gaz.
	Faisceau électrique endommagé ou défectueux	► Vérifiez le faisceau électrique.
	Circuit imprimé défectueux	► Remplacez le circuit imprimé.
	Ventilateur défectueux	► Servez-vous des paramètres **D.033** et **D.034** pour vérifier si le ventilateur présente un écart supérieur à 20-30 rpm.
F.061 L'ASIC ou le µController ne fonctionne pas dans les délais impartis.	Court-circuit dans le faisceau électrique du mécanisme gaz	► Vérifiez le faisceau électrique menant vers le mécanisme gaz.
	Mécanisme gaz défectueux	► Remplacez le mécanisme gaz.
	Circuit imprimé défectueux	► Remplacez le circuit imprimé.
F.062 La coupure de flamme a été détectée avec retard.	Mécanisme gaz défectueux	► Remplacez le mécanisme gaz.
	Circuit imprimé défectueux	► Remplacez le circuit imprimé.
	Électrode d'allumage défectueuse	► Changez l'électrode d'allumage.
F.063 L'EEPROM signale un défaut lors du test en lecture/écriture.	Circuit imprimé défectueux	► Remplacez le circuit imprimé.
F.064 Le signal du capteur n'a pas pu être converti correctement.	Court-circuit de la sonde de température de départ	► Vérifiez que la sonde de température de départ fonctionne bien.
	Court-circuit du capteur de température de retour	► Vérifiez que le capteur de température de retour fonctionne bien.
	Circuit imprimé défectueux	► Remplacez le circuit imprimé.
F.065 Il y a eu dépassement de la plage de température de fonctionnement admissible d'un composant électronique.	Surchauffe du système électronique	► Vérifiez qu'il n'y a pas de source de chaleur extérieure qui agit sur le système électronique.
	Circuit imprimé défectueux	► Remplacez le circuit imprimé.
F.067 Le contrôleur de flamme est défectueux.	Signal de flamme non plausible	► Vérifiez le signal de flamme.
	Circuit imprimé défectueux	► Remplacez le circuit imprimé.
	Dysfonctionnement dans le circuit des gaz de combustion	► Vérifiez le circuit des gaz de combustion dans son ensemble.
	Système électronique défectueux	► Changez le système électronique.
F.068 Le contrôleur de flamme signale un signal de flamme instable.	Présence d'air dans la conduite de gaz (par ex. lors de la première mise en fonctionnement)	► Réinitialisez l'appareil une fois.
	Pression dynamique du gaz insuffisante	► Vérifiez la pression dynamique du gaz.
	Ratio d'air incorrect	► Vérifiez la teneur en CO_2 au niveau du point de mesure des gaz de combustion.
	Courant d'ionisation coupé	► Vérifiez l'électrode de régulation, le câble de connexion et la fiche de raccordement.
	Anomalie dans le circuit des gaz de combustion pour cause de recirculation ou de blocage	► Vérifiez le circuit des gaz de combustion dans son ensemble.
	Conduite d'évacuation des condensats obstruée	► Contrôlez la conduite d'écoulement des condensats.

Code/signification	Cause possible	Mesure
F.070 La référence de l'appareil (DSN) est absente, erronée ou incompatible avec la résistance de codage.	Référence de l'appareil non réglée/mal réglée	► Réglez la référence de l'appareil.
	Coupure dans le faisceau électrique	► Vérifiez le faisceau électrique.
F.071 La sonde de température de départ retourne des valeurs non plausibles.	La sonde de température de départ indique une valeur constante	► Vérifiez le positionnement de la sonde de température de départ.
	Sonde de température de départ mal placée	► Vérifiez le positionnement de la sonde de température de départ.
	Sonde de température de départ défectueuse	► Changez la sonde de température de départ.
F.072 L'écart de température entre la sonde de température de départ et le capteur de température de retour est invalide.	Sonde de température de départ défectueuse	► Changez la sonde de température de départ.
	Capteur de température de retour défectueux	► Changez le capteur de température de retour.
F.073 Le capteur de pression d'eau est court-circuité.	Court-circuit du faisceau électrique	► Vérifiez le faisceau électrique.
	Coupure dans le faisceau électrique	► Vérifiez le faisceau électrique.
	Capteur de pression d'eau défectueux	► Remplacez le capteur de pression d'eau.
F.074 Le signal du capteur de pression d'eau s'est interrompu.	Court-circuit du faisceau électrique	► Vérifiez le faisceau électrique.
	Coupure dans le faisceau électrique	► Vérifiez le faisceau électrique.
	Capteur de pression d'eau défectueux	► Remplacez le capteur de pression d'eau.
F.075 Le saut de pression au démarrage de la pompe de chauffage est insuffisant.	Capteur de pression d'eau défectueux	► Remplacez le capteur de pression d'eau.
	Pompe de chauffage interne défectueuse	► Changez la pompe de chauffage interne.
	Pression de l'installation trop faible	► Contrôlez la pression de l'installation.
	Quantité d'eau insuffisante/nulle dans le produit.	► Procédez au remplissage de l'installation de chauffage.
	Présence d'air dans le produit	► Procédez à la purge de l'installation de chauffage.
	Coupure dans le faisceau électrique (câble LIN)	► Contrôlez le faisceau électrique (câble LIN).
F.076 La protection contre la surchauffe de l'échangeur thermique primaire est activée.	Sécurité de surchauffe non raccordée	► Vérifiez le raccordement de la sécurité de surchauffe.
	Sécurité de surchauffe défectueuse	► Remplacez la sécurité de surchauffe.
	Coupure dans le faisceau électrique	► Vérifiez le faisceau électrique.
F.077 Le fonctionnement du brûleur est bloqué par une pompe à condensats ou un clapet des gaz de combustion externe.	Retour d'information du clapet antiretour absent/erroné	► Vérifiez que le clapet des gaz de combustion fonctionne bien.
	Clapet des gaz de combustion défectueux	► Remplacez le clapet des gaz de combustion.
	Pompe à condensats défectueuse	► Remplacez la pompe à condensats.
F.078 Le module de régulation n'est pas pris en charge par l'appareil.	Module de régulation raccordé inadapté	► Vérifiez que le module de régulation est bien compatible avec le produit.
F.080 Le capteur de température d'entrée d'eau froide dans le ballon interne est défectueux.	Sonde de température d'entrée défectueuse ou non raccordée	► Contrôlez la sonde CTN, le connecteur mâle, le faisceau électrique et le circuit imprimé.
F.081 La charge du ballon a échoué.	Coupure dans le faisceau électrique	► Vérifiez le faisceau électrique.
	Vanne motorisée à 3 voies défectueuse	► Changez la vanne motorisée à 3 voies.

Code/signification	Cause possible	Mesure
F.081 La charge du ballon a échoué.	Pompe bloquée	► Vérifiez que la pompe fonctionne bien.
	La pompe est défectueuse.	► Remplacez la pompe.
	Échangeur thermique secondaire bouché/bloqué	► Vérifiez que l'échangeur thermique secondaire n'est pas encrassé.
	Vanne antiretour de la pompe bloquée	► Vérifiez que la vanne antiretour de la pompe fonctionne bien.
	Connecteur mâle du capteur de température du raccord d'eau chaude sanitaire non branché/desserré	► Vérifiez le connecteur mâle et la fiche de raccordement du capteur de température du raccord d'eau chaude.
F.083 La montée en température enregistrée par la sonde de température de départ ou le capteur de température de retour au démarrage du brûleur est nulle ou trop lente.	Pression de l'installation trop faible	► Contrôlez la pression de l'installation.
	Pas de contact de la sonde de température de départ	► Vérifiez que la sonde de température de départ est bien placée sur le tube de départ.
	Capteur de température de retour : pas de contact	► Vérifiez que le capteur de température de retour est correctement positionné sur le tube de retour.
	Quantité d'eau insuffisante/nulle dans le produit.	► Procédez au remplissage de l'installation de chauffage.
F.084 La différence de température entre la sonde de température de départ et le capteur de température de retour n'est pas plausible.	Sonde de température de départ mal montée	► Vérifiez que la sonde de température de départ est correctement montée.
	Capteur de température de retour mal monté	► Vérifiez que le capteur de température de retour est correctement monté.
	Interversion de la sonde de température de départ et du capteur de température de retour	► Vérifiez que la sonde de température de départ et le capteur de température de retour sont correctement montés.
F.085 Les sondes CTN sont mal montées.	Sonde de température de départ/capteur de température de retour montés sur le même tube/le mauvais tube	► Vérifiez que la sonde de température de départ et le capteur de température de retour sont montés sur le bon tube.
F.087 Le transformateur d'allumage n'est pas raccordé au circuit imprimé.	Transformateur d'allumage non connecté	► Vérifiez le connecteur et la fiche de raccordement.
	Coupure dans le faisceau électrique	► Vérifiez le faisceau électrique.
F.088 Le raccordement électrique de la vanne gaz est coupé.	Mécanisme gaz non raccordé	► Vérifiez le raccordement du mécanisme gaz.
	Mécanisme gaz mal raccordé	► Vérifiez le raccordement du mécanisme gaz.
	Court-circuit du faisceau électrique	► Vérifiez le faisceau électrique.
F.089 La pompe de chauffage montée n'est pas compatible avec le type de l'appareil.	Mauvaise pompe raccordée	► Vérifiez que la pompe raccordée soit celle recommandée pour ce produit.
F.090 La communication avec le ballon interne s'est interrompue.	Coupure dans le faisceau électrique	► Vérifiez le faisceau électrique.
	Connecteur mâle du circuit imprimé non branché/desserré	► Vérifiez le connecteur et la fiche de raccordement.
F.092 Le changement du type de gaz n'a pas été terminé correctement.	Changement de gaz non terminé au paramètre **D.156**	► Vérifiez le réglage du paramètre **D.156**.
F.095 Le moteur pas-à-pas de la vanne gaz a atteint le nombre de pas minimal admissible.	Anomalie dans le circuit des gaz de combustion pour cause de recirculation ou de blocage	► Vérifiez le circuit des gaz de combustion dans son ensemble.
	Conduite d'évacuation des condensats obstruée	► Contrôlez la conduite d'écoulement des condensats.
	Type de gaz inadapté (par ex. propane)	► Contrôlez le type de gaz et le réglage du type de gaz.
	Décalage de la vanne gaz **D.052** mal réglé	► Vérifiez le réglage de décalage du mécanisme gaz.
	Court-circuit dans le faisceau électrique du mécanisme gaz	► Vérifiez le faisceau électrique menant vers le mécanisme gaz.

Code/signification	Cause possible	Mesure
F.095 Le moteur pas-à-pas de la vanne gaz a atteint le nombre de pas minimal admissible.	Raccordement électrique du mécanisme gaz absent/défectueux	► Vérifiez le raccordement électrique du mécanisme gaz.
	Électrode de régulation défectueuse	► Remplacez l'électrode de régulation.
	Circuit imprimé défectueux	► Remplacez le circuit imprimé.
F.096 Le moteur pas-à-pas de la vanne gaz a atteint le nombre de pas maximal admissible.	Pression du raccordement du gaz insuffisante	► Vérifiez la pression du raccordement du gaz.
	Type de gaz inadapté (par ex. propane)	► Contrôlez le type de gaz et le réglage du type de gaz.
	Décalage de la vanne gaz **D.052** mal réglé	► Vérifiez le réglage de décalage du mécanisme gaz.
	Court-circuit dans le faisceau électrique du mécanisme gaz	► Vérifiez le faisceau électrique menant vers le mécanisme gaz.
	Raccordement électrique du mécanisme gaz absent/défectueux	► Vérifiez le raccordement électrique du mécanisme gaz.
	Circuit imprimé défectueux	► Remplacez le circuit imprimé.
F.105 En cas de remplacement de la vanne gaz ou de double remplacement BMU/AI, il faut régler le décalage de la vanne gaz en fonction de la vanne gaz actuelle.	Décalage de la vanne gaz **D.052** mal réglé	► Vérifiez le réglage de décalage du mécanisme gaz.
	Décalage de la vanne gaz mal réglé au paramètre **D.182**	► Vérifiez le réglage de décalage du mécanisme gaz.
F.194 Le module d'alimentation du circuit imprimé est défectueux.	Module d'alimentation du circuit imprimé défectueux	► Remplacez le circuit imprimé.
F.195 L'appareil a détecté une sous-tension significative de l'alimentation électrique.	Fluctuations (sous-tension) de l'alimentation électrique	► Contrôlez la tension secteur. 1. Si la tension secteur est OK, changez le circuit imprimé. 2. Si la tension secteur n'est pas OK, adressez-vous au fournisseur d'énergie.
F.196 L'appareil a détecté une surtension significative de l'alimentation électrique.	Surtension dans l'alimentation électrique	► Contrôlez la tension secteur. 1. Si la tension secteur est OK, changez le circuit imprimé. 2. Si la tension secteur n'est pas OK, adressez-vous au fournisseur d'énergie.
F.317 Le signal du capteur de débit du circuit d'eau chaude n'est pas plausible.	Connecteur mâle du capteur de débit du circuit d'eau chaude non branché/desserré	► Vérifiez le connecteur mâle et la fiche de raccordement du capteur de débit du circuit d'eau chaude.
	Capteur de débit du circuit d'eau chaude défectueux	► Changez le capteur de débit du circuit d'eau chaude.
	Coupure dans le faisceau électrique	► Vérifiez le faisceau électrique.
F.318 La vanne motorisée à 3 voies ne se déplace pas.	Connecteur mâle de la vanne motorisée à 3 voies non branché/desserré	► Vérifiez le connecteur mâle et la fiche de raccordement de la vanne motorisée à 3 voies.
	Vanne motorisée à 3 voies défectueuse	► Changez la vanne motorisée à 3 voies.
	Connecteur mâle du circuit imprimé non branché/desserré	► Vérifiez le connecteur et la fiche de raccordement.
	Coupure dans le faisceau électrique	► Vérifiez le faisceau électrique.
F.320 La pompe de chauffage est bloquée. La fonction de déblocage est infructueuse.	Saletés ou corps étranger dans la pompe	► Nettoyez la pompe, changez-la si nécessaire.
F.321 L'électronique de la pompe est défectueuse.	La pompe est défectueuse.	► Remplacez la pompe.
F.322 La pompe de chauffage subit une surchauffe. Le fonctionnement de secours n'a pas réussi à réduire la température.	La pompe signale temporairement des températures excessives dans le système électronique	► Vérifiez la pompe et remplacez-la si nécessaire.

Code/signification	Cause possible	Mesure
F.323 La pompe de chauffage fonctionne à sec.	Présence d'air dans le produit	► Procédez à la purge de l'installation de chauffage.
	La pompe fonctionne à sec	► Remplacez la pompe.
F.324 Le raccordement électrique de la pompe est coupé.	Câble menant vers la pompe défectueux	1. Contrôlez le câble qui mène vers la pompe, changez-le si nécessaire. 2. Remplacez la pompe si nécessaire.
F.325 La pompe de chauffage présente un défaut.	Pompe bloquée	► Vérifiez que la pompe fonctionne bien.
	La pompe est défectueuse.	► Remplacez la pompe.
F.326 Le test hydraulique des capteurs et des actionneurs a mis en évidence au moins deux composants hydrauliques qui ne fonctionnent pas.	Vanne motorisée à 3 voies bloquée	► Vérifiez que la vanne motorisée à 3 voies fonctionne bien.
	Connecteur mâle de la vanne motorisée à 3 voies non branché/desserré	► Vérifiez le connecteur mâle et la fiche de raccordement de la vanne motorisée à 3 voies.
	Coupure dans le faisceau électrique	► Vérifiez le faisceau électrique.
	Vanne motorisée à 3 voies défectueuse	► Changez la vanne motorisée à 3 voies.
	Circuit d'eau chaude non raccordé	► Raccordez le circuit d'eau chaude.
	La pompe externe fonctionne en permanence	► Vérifiez la pompe externe et la configuration du système.
F.327 Le débit volumique de chauffage minimal est restreint à cause d'un circuit d'eau chaude qui n'est pas raccordé.	By-pass du ballon non raccordé	► Vérifiez les tubes de raccordement du ballon.
	Circuit d'eau chaude bouché/bloqué	► Vérifiez que l'échangeur thermique secondaire n'est pas encrassé.
F.344 L'électrode de régulation est inutilisable.	Défaut de transmission des valeurs de calibrage	► Remplacez l'électrode de régulation.
F.346 Un allumage « dur » a été détecté. Échec de l'allumage.	Présence d'air dans la conduite de gaz (par ex. lors de la première mise en fonctionnement)	► Réinitialisez l'appareil une fois.
	Anomalie dans le circuit des gaz de combustion pour cause de recirculation ou de blocage	► Vérifiez le circuit des gaz de combustion dans son ensemble.
	Tube d'entrée d'air bloqué	► Vérifiez le tube d'entrée d'air.
	Décalage de la vanne gaz **D.052** mal réglé	► Vérifiez le réglage de décalage du mécanisme gaz.
	Mécanisme gaz de rechange inadapté	► Vérifiez le mécanisme gaz de rechange.
	Connecteur mâle du circuit imprimé non branché/desserré	► Vérifiez le connecteur et la fiche de raccordement.
	Coupure dans le faisceau électrique	► Vérifiez le faisceau électrique.
	Électrode d'allumage défectueuse	► Changez l'électrode d'allumage.
	Courant d'ionisation coupé	► Vérifiez l'électrode de régulation, le câble de connexion et la fiche de raccordement.
	Mise à la terre défectueuse	► Vérifiez que l'appareil est bien mis à la terre.
	Système électronique défectueux	► Contrôlez le circuit imprimé.
	Transformateur d'allumage non connecté	► Vérifiez le connecteur et la fiche de raccordement.
	Coupure dans le faisceau électrique	► Vérifiez le faisceau électrique.
	Problèmes d'allumage	1. Inspectez l'échangeur thermique, le siphon, l'adaptateur de siphon, le tuyau de siphon (raccordement entre l'échangeur thermique primaire et le siphon, mais aussi tuyau de siphon en dehors du produit), l'adaptateur de tube des gaz de combustion, le carter de l'appareil, le panneau avant et les panneaux latéraux à la recherche d'éventuels dommages. 2. Changez impérativement les pièces endommagées si nécessaire.

Code/signification	Cause possible	Mesure
F.363 L'EEPROM de l'écran signale un défaut lors du test en lecture/écriture.	Problème d'écrasement des données en mémoire	► Changez l'écran.
F.390 Aucune initialisation n'a encore eu lieu à l'issue de la mise à jour du logiciel.	Intialisation manquante	► Remplacez le circuit imprimé principal.
F.707 La communication entre l'écran et le circuit imprimé est impossible.	La communication PeBUS entre l'écran et le circuit imprimé est perturbée	1. Vérifiez la connexion entre l'écran et le circuit imprimé. 2. Si nécessaire, changez le câble entre l'écran et le circuit imprimé. 3. Remplacez l'écran ou le circuit imprimé si nécessaire.
F.905 Interface de communication coupée	Communication avec le module CIM interrompue	1. Vérifiez la connexion entre le produit et le module CIM. 2. Vérifiez le module CIM et changez-le si nécessaire.

F Programmes de contrôle

Remarque
Le tableau de codes étant utilisé pour différents produits, certains codes peuvent ne pas être visibles pour le produit concerné. Les codes **L.XXX** actifs sont susceptibles de bloquer temporairement les programmes de contrôle **P.XXX**.

Progr. de contrôle	Signification
P.000	La pompe interne est pilotée par impulsions. La purge du circuit chauffage et du circuit d'eau chaude est adaptative et s'effectue par basculement automatique des circuits (à condition de desserrer le clapet du purgeur automatique). Le circuit actif s'affiche à l'écran. Appuyez 1 fois sur ⓥ pour démarrer la purge du circuit chauffage. Appuyez 1 fois sur ⓒ pour arrêter le programme de purge. Un compteur indique la durée du programme de purge. Le programme s'arrête à l'issue du décompte.
P.001	Une fois l'allumage effectué, le produit fonctionne à la charge de chauffage paramétrée (invite au démarrage du programme).
P.003	Une fois que le produit s'est allumé, il fonctionne à la charge partielle de chauffage définie au paramètre **D.000**.
P.008	La vanne 3 voies est amenée en position intermédiaire. Le brûleur et la pompe s'arrêtent (pour remplir et vidanger le produit).

G Tests des actionneurs

Remarque
Le tableau de codes étant utilisé pour différents produits, certains codes peuvent ne pas être visibles pour le produit concerné. Les codes **L.XXX** actifs sont susceptibles de bloquer temporairement les tests d'actionneurs **T.XXX**.

Code	Signification
T.001	La pompe interne se met en marche. Elle est régulée en fonction de la pression différentielle sélectionnée.
T.002	La vanne d'inversion prioritaire bascule en position de chauffage ou de production d'eau chaude sanitaire.
T.003	Le ventilateur se met sous tension, puis hors tension. Le ventilateur tourne alors à vitesse maximale.
T.004	La pompe de charge du ballon est mise sous tension, puis hors tension.
T.005	La pompe de circulation est mise sous tension, puis hors tension.
T.006	La pompe externe est mise sous tension, puis hors tension.
T.007	Le produit se met en marche et fonctionne à la charge minimale. La température de départ s'affiche à l'écran.

H Code de maintenance

Remarque
Le tableau de codes étant utilisé pour différents produits, certains codes peuvent ne pas être visibles pour le produit concerné.

Code/signification	Cause possible	Mesure
I.003 L'échéance d'entretien du produit est atteinte.	Intervalle de maintenance arrivé à échéance	► Procédez à la maintenance et réinitialisez l'intervalle de service.
I.020 La pression d'eau du système de chauffage a atteint le seuil bas.	Pression de remplissage du circuit de chauffage basse	► Faites l'appoint d'eau dans l'installation de chauffage.
I.144 Le test de dérive de l'électrode dénote une usure prononcée de l'électrode de régulation.	Le test de dérive de l'électrode a dépassé la valeur maximale admissible	► Changez l'électrode de régulation et réinitialisez les valeurs de correction de la dérive via les paramètres **D.146** et **D.147**.

I Codes de mode de secours réversibles

Remarque
Le tableau de codes étant utilisé pour différents produits, certains codes peuvent ne pas être visibles pour le produit concerné. Les codes **L.XXX** réversibles disparaissent d'eux-mêmes. Les codes **L.XXX** actifs peuvent bloquer temporairement les programmes de contrôle **P.XXX** et les tests d'actionneurs **T.XXX**.

Code	Signification
L.016	Une extinction de flamme a été détectée à la puissance minimale.
L.022	La quantité d'eau en circulation dans le circuit chauffage est trop basse.
L.025	Le capteur de température d'entrée d'eau froide est court-circuité.
L.032	Le capteur de débit est défectueux ou le signal n'est pas plausible.
L.095	Le moteur pas-à-pas de la vanne gaz a atteint le nombre de pas minimal admissible.
L.096	Le moteur pas-à-pas de la vanne gaz a atteint le nombre de pas maximal admissible.
L.097	Le ratio d'air est insuffisant.
L.105	L'appareil n'a pas été correctement purgé. Le programme de purge n'a pas pu être mené à terme avec succès.
L.144	Le signal d'ionisation de l'électrode de régulation est insuffisant. L'adaptation de la dérive a échoué.
L.194	Le module d'alimentation du circuit imprimé est défaillant.
L.195	L'appareil a détecté une sous-tension de l'alimentation électrique.
L.196	L'appareil a détecté une surtension de l'alimentation électrique.
L.319	Le by-pass interne de l'appareil est bloqué.
L.320	La pompe de chauffage est bloquée. L'appareil tente de remédier au blocage.
L.322	L'électronique de la pompe subit une surchauffe.

J Codes de mode de secours irréversibles

Remarque
Le tableau de codes étant utilisé pour différents produits, certains codes peuvent ne pas être visibles pour le produit concerné. Les codes **N.XXX** irréversibles nécessitent une intervention.

Code/signification	Cause possible	Mesure
N.013 Le signal du capteur de pression d'eau est invalide.	Capteur de pression d'eau défectueux	► Remplacez le capteur de pression d'eau.
	Coupure dans le faisceau électrique	► Vérifiez le faisceau électrique.
	Court-circuit dans le câble de connexion	► Contrôlez le câble de connexion et changez-le si nécessaire.

Code/signification	Cause possible	Mesure
N.027 Le signal du capteur de température du raccord d'eau chaude n'est pas plausible.	Capteur de température défectueux	► Contrôlez et remplacez le capteur de température si nécessaire.
	Coupure dans le faisceau électrique	► Vérifiez le faisceau électrique.
N.032 Le capteur de débit est défectueux ou le signal n'est pas plausible.	Présence d'air dans le système	► Purgez le circuit.
	Capteur de débit défectueux	► Remplacez le capteur de débit.
	By-pass défectueux (uniquement produit avec by-pass)	► Remédiez au blocage.
	Présence d'air dans la pompe (uniquement produit avec by-pass)	► Purgez le circuit.
	Pompe défectueuse (uniquement produit avec by-pass)	► Remplacez la pompe.
N.089 La pompe de chauffage montée n'est pas compatible avec le type de l'appareil.	Mauvaise pompe raccordée	► Vérifiez que la pompe raccordée soit celle recommandée pour ce produit.
N.095 Le moteur pas-à-pas de la vanne gaz a atteint le nombre de pas minimal admissible.	Anomalie dans le circuit des gaz de combustion pour cause de recirculation ou de blocage	► Vérifiez le circuit des gaz de combustion dans son ensemble.
	Conduite d'évacuation des condensats obstruée	► Contrôlez la conduite d'écoulement des condensats.
	Type de gaz inadapté (par ex. propane)	► Contrôlez le type de gaz et le réglage du type de gaz.
	Décalage de la vanne gaz **D.052** mal réglé	► Vérifiez le réglage de décalage du mécanisme gaz.
	Court-circuit dans le faisceau électrique du mécanisme gaz	► Vérifiez le faisceau électrique menant vers le mécanisme gaz.
	Raccordement électrique du mécanisme gaz absent/défectueux	► Vérifiez le raccordement électrique du mécanisme gaz.
	Électrode de régulation défectueuse	► Remplacez l'électrode de régulation.
	Circuit imprimé défectueux	► Remplacez le circuit imprimé.
N.096 Le moteur pas-à-pas de la vanne gaz a atteint le nombre de pas maximal admissible.	Pression du raccordement du gaz insuffisante	► Vérifiez la pression du raccordement du gaz.
	Type de gaz inadapté (par ex. propane)	► Contrôlez le type de gaz et le réglage du type de gaz.
	Décalage de la vanne gaz **D.052** mal réglé	► Vérifiez le réglage de décalage du mécanisme gaz.
	Court-circuit dans le faisceau électrique du mécanisme gaz	► Vérifiez le faisceau électrique menant vers le mécanisme gaz.
	Raccordement électrique du mécanisme gaz absent/défectueux	► Vérifiez le raccordement électrique du mécanisme gaz.
	Circuit imprimé défectueux	► Remplacez le circuit imprimé.
N.097 Le ratio d'air est insuffisant.	Anomalie dans le circuit des gaz de combustion pour cause de recirculation ou de blocage	► Vérifiez le circuit des gaz de combustion dans son ensemble.
	Conduite d'évacuation des condensats obstruée	► Contrôlez la conduite d'écoulement des condensats.
	Pression dynamique du gaz insuffisante	► Vérifiez la pression dynamique du gaz.
	Type de gaz inadapté (par ex. propane)	► Contrôlez le type de gaz et le réglage du type de gaz.
	Décalage de la vanne gaz **D.052** mal réglé	► Vérifiez le réglage de décalage du mécanisme gaz.
	Court-circuit dans le faisceau électrique du mécanisme gaz	► Vérifiez le faisceau électrique menant vers le mécanisme gaz.
	Raccordement électrique du mécanisme gaz absent/défectueux	► Vérifiez le raccordement électrique du mécanisme gaz.

Code/signification	Cause possible	Mesure
N.097 Le ratio d'air est insuffisant.	Électrode de régulation défectueuse	► Remplacez l'électrode de régulation.
	Circuit imprimé défectueux	► Remplacez le circuit imprimé.
	Ventilateur défectueux	► Remplacez le ventilateur.
N.100 Le signal de la sonde de température extérieure s'est interrompu.	Sonde de température extérieure non connectée	► Vérifiez les réglages du régulateur.
	Sonde de température extérieure défectueuse	► Vérifiez la sonde de température extérieure.
	Sonde de température extérieure non installée	► Désactivez la régulation en fonction de la température extérieure au paramètre **D.162**.
N.144 Le signal d'ionisation de l'électrode de régulation est insuffisant. L'adaptation de la dérive a échoué à plusieurs reprises.	Anomalie dans le circuit des gaz de combustion pour cause de recirculation ou de blocage	► Vérifiez le circuit des gaz de combustion dans son ensemble.
	Conduite d'évacuation des condensats obstruée	► Contrôlez la conduite d'écoulement des condensats.
	Pression dynamique du gaz insuffisante	► Vérifiez la pression dynamique du gaz.
	Type de gaz inadapté (par ex. propane)	► Contrôlez le type de gaz et le réglage du type de gaz.
	Électrode de régulation défectueuse	► Remplacez l'électrode de régulation.
	Mécanisme gaz défectueux	► Remplacez le mécanisme gaz.
	Circuit imprimé défectueux	► Remplacez le circuit imprimé.
	Coupure dans le faisceau électrique	► Vérifiez le faisceau électrique.
N.194 Le module d'alimentation du circuit imprimé est défectueux.	Module d'alimentation du circuit imprimé défectueux	► Remplacez le circuit imprimé.
N.317 Le signal du capteur de débit du circuit d'eau chaude n'est pas plausible.	Coupure dans le faisceau électrique (câble LIN)	► Contrôlez le faisceau électrique (câble LIN).
N.324 Le raccordement électrique de la pompe est coupé.	Coupure dans le faisceau électrique (câble LIN)	► Contrôlez le faisceau électrique (câble LIN).

K Schéma électrique

Validité: VU 15CS/1-5 (N-FR) OU VU 25CS/1-5 (N-FR)

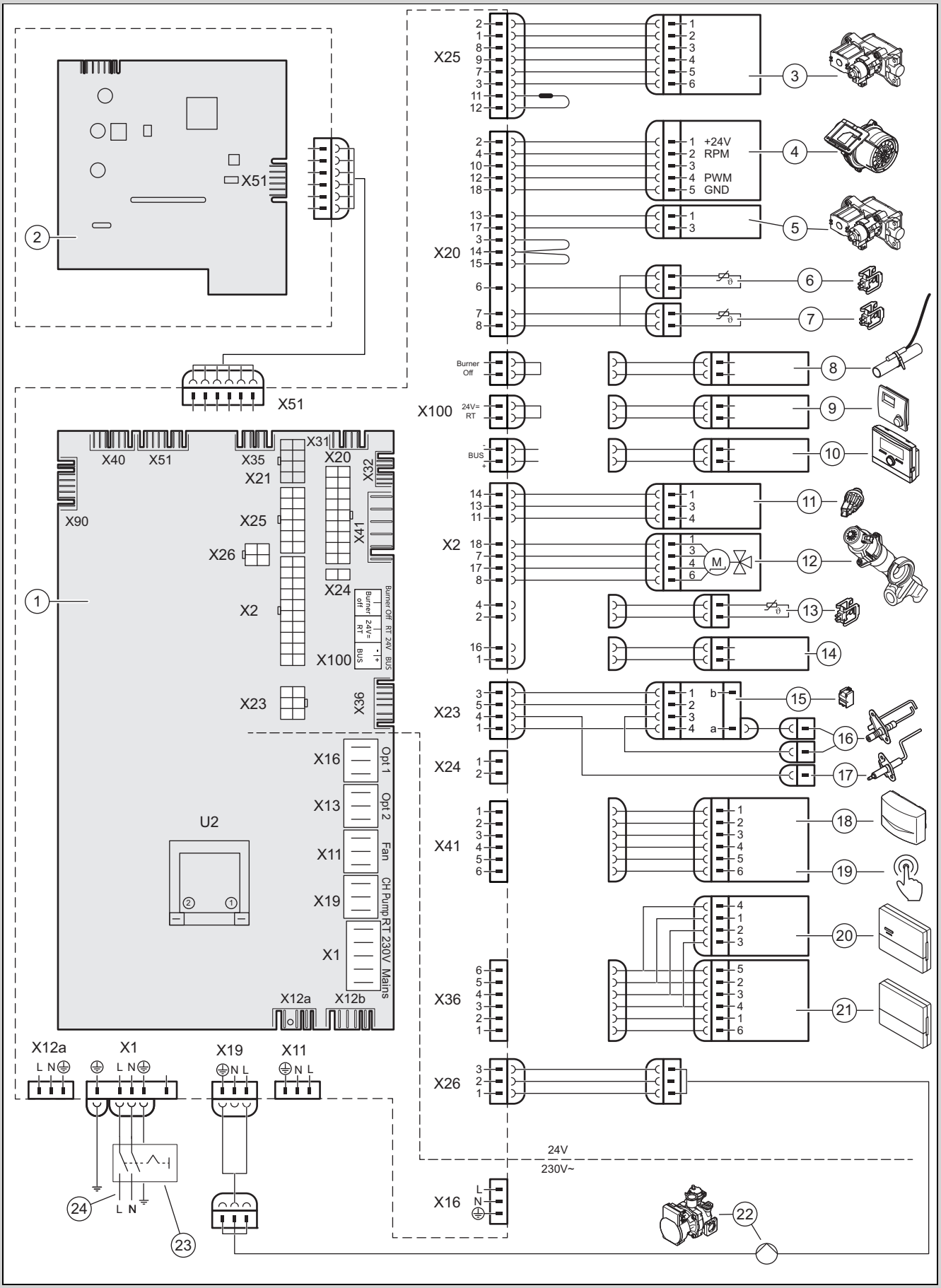

1	Carte électronique	2	Circuit imprimé du tableau de commande

3	Mécanisme gaz	14	Contact ballon C1/C2 (en option)
4	Ventilateur	15	Transformateur d'allumage
5	Mécanisme gaz de la vanne gaz principale	16	Électrode d'allumage
6	Capteur de température de retour	17	Électrode de régulation
7	Capteur de température de départ	18	Sonde de température extérieure, sonde de température de départ (externe, en option), Récepteur DCF
8	Thermostat à contact/*Burner off*	19	Commande à distance pompe de circulation
9	Thermostat d'ambiance *24 V* CC	20	Module de régulation
10	Raccord de bus (boîtier de gestion/thermostat d'ambiance numérique)	21	Unité de communication
11	Capteur de pression d'eau	22	Pompe interne
12	Vanne 3 voies	23	Interrupteur principal de l'appareil
13	Capteur de température du ballon (en option)	24	Alimentation principale

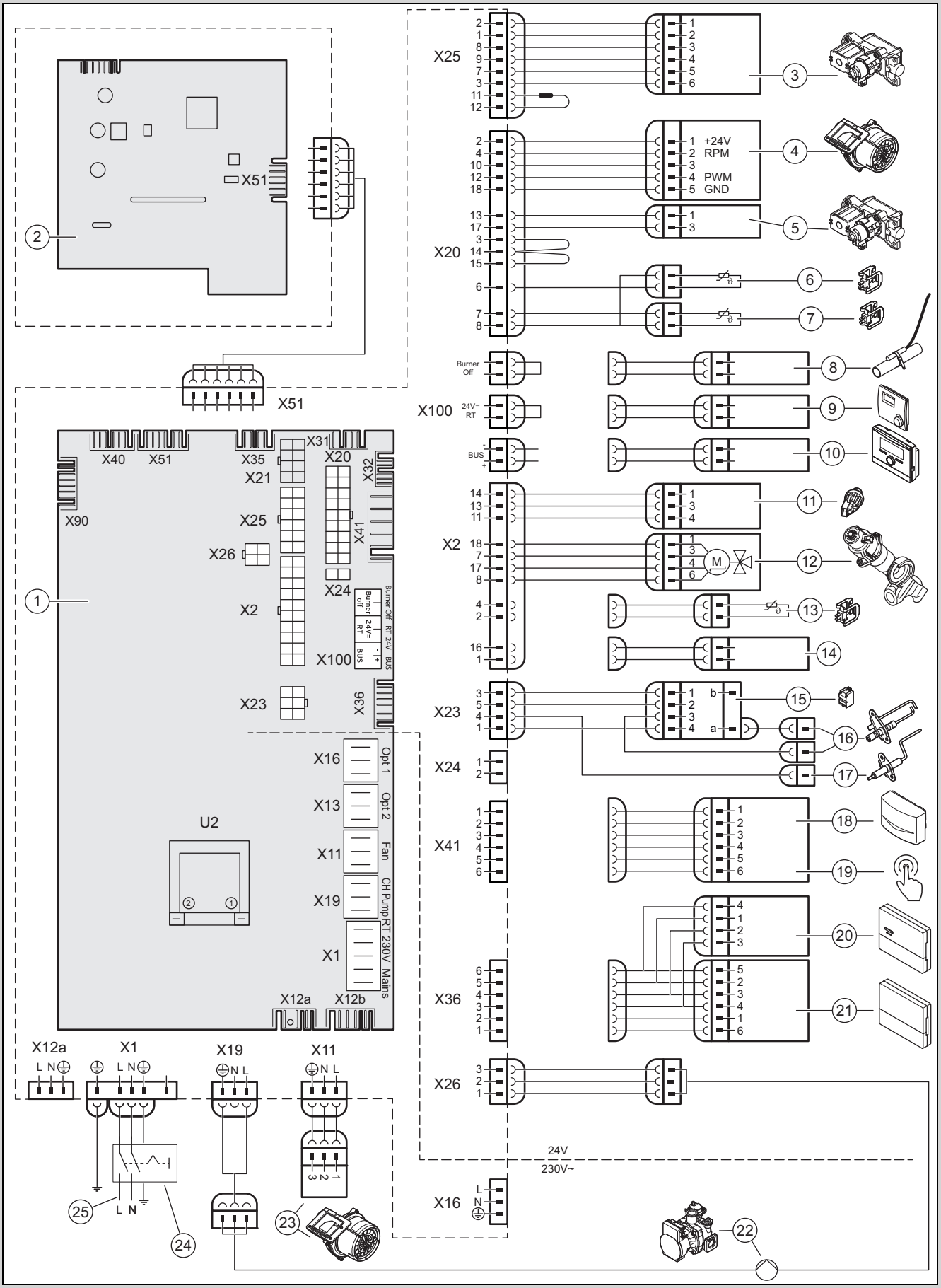

1	Carte électronique	4	Ventilateur
2	Circuit imprimé du tableau de commande	5	Mécanisme gaz de la vanne gaz principale
3	Mécanisme gaz	6	Capteur de température de retour

7	Capteur de température de départ	17	Électrode de régulation
8	Thermostat à contact/*Burner off*	18	Sonde de température extérieure, sonde de température de départ (externe, en option), Récepteur DCF
9	Thermostat d’ambiance *24 V* CC	19	Commande à distance pompe de circulation
10	Raccord de bus (boîtier de gestion/thermostat d’ambiance numérique)	20	Module de régulation
11	Capteur de pression d’eau	21	Unité de communication
12	Vanne 3 voies	22	Pompe interne
13	Capteur de température du ballon (en option)	23	Ventilateur 230V
14	Contact ballon C1/C2 (en option)	24	Interrupteur principal de l'appareil
15	Transformateur d'allumage	25	Alimentation principale
16	Électrode d'allumage		

Validité: VUW 32CS/1-5 (N-FR) OU VUW 30CF/1-5 (N-FR) OU VUW 36CS/1-5 (N-FR) OU VUW 36CF/1-5 (N-FR)

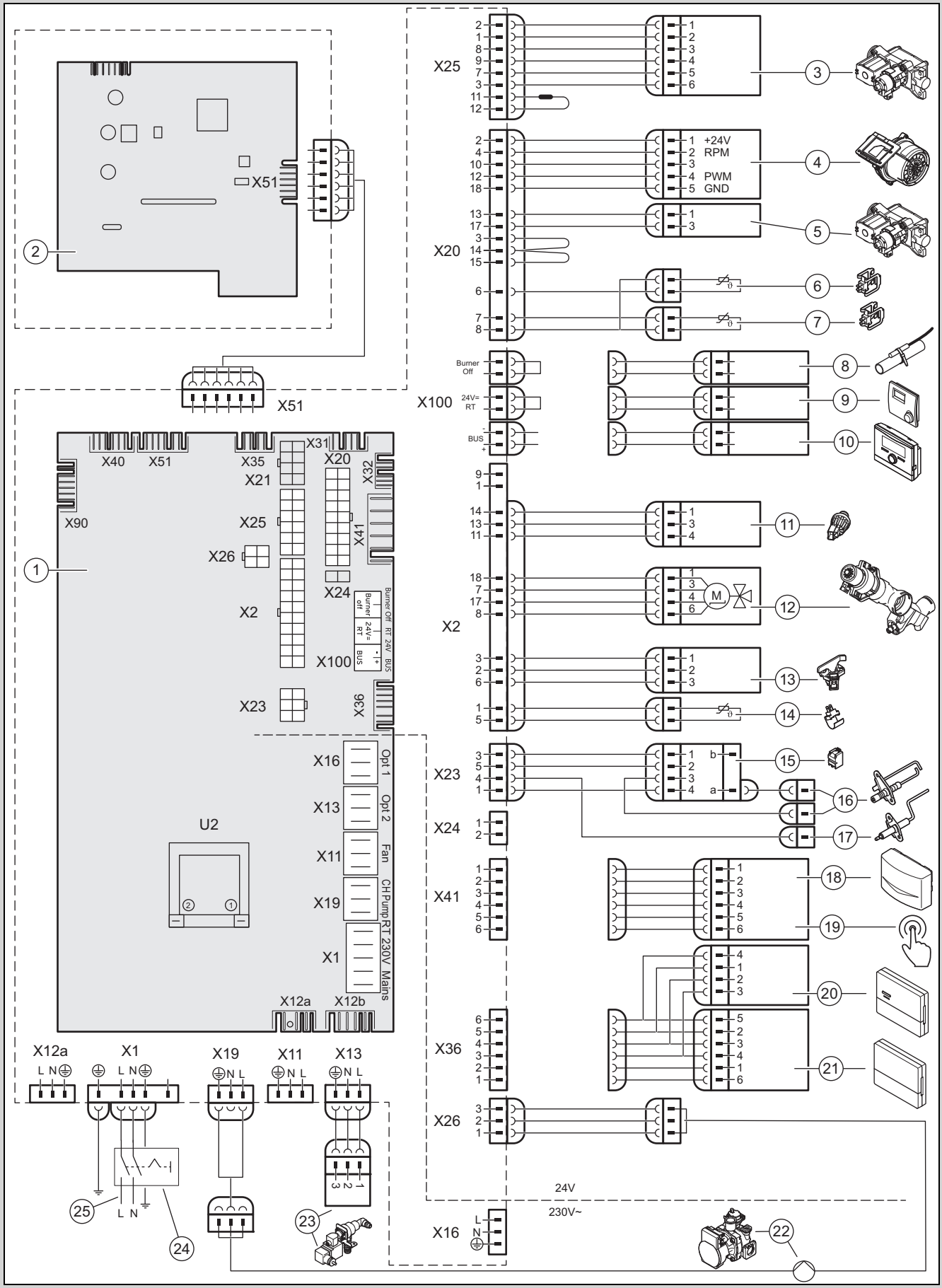

1	Carte électronique	4	Ventilateur
2	Circuit imprimé du tableau de commande	5	Mécanisme gaz de la vanne gaz principale
3	Mécanisme gaz	6	Capteur de température de retour

7	Capteur de température de départ	17	Électrode de régulation
8	Thermostat à contact/*Burner off*	18	Sonde de température extérieure, sonde de température de départ (externe, en option), Récepteur DCF
9	Thermostat d'ambiance *24 V* CC	19	Commande à distance pompe de circulation
10	Raccord de bus (boîtier de gestion/thermostat d'ambiance numérique)	20	Module de régulation
11	Capteur de pression d'eau	21	Unité de communication
12	Vanne 3 voies	22	Pompe interne
13	Capteur de débit d'eau à turbine	23	Boucle de remplissage
14	Capteur de température de raccordement d'eau chaude sanitaire	24	Interrupteur principal de l'appareil
15	Transformateur d'allumage	25	Alimentation principale
16	Électrode d'allumage		

L Travaux d'inspection et de maintenance

Le tableau suivant indique les spécifications minimales du fabricant en matière d'intervalles d'inspection et de maintenance. Si les prescriptions et les directives nationales stipulent des intervalles d'inspection et de maintenance plus courts, vous devez vous conformer à ces intervalles plutôt qu'à ceux recommandés par le fabricant. Procédez aux opérations préalables et aux opérations de finalisation pour chaque travail d'inspection et d'entretien.

#	Travaux de maintenance	Intervalle	
1	Vérifiez que le conduit du système ventouse est bien étanche, qu'il n'est pas endommagé, qu'il est correctement fixé et monté	Tous les ans	
2	Retrait des salissures du produit et de la chambre de combustion	Tous les ans	
3	Contrôle visuel de la cellule thermique (état, corrosion, rouille et dommages)	Tous les ans	
4	Contrôle de la pression de raccordement du gaz à la charge de chauffage maximale	Tous les ans	
5	Contrôle de l'électrode de régulation en fonction de la teneur en CO_2	Tous les ans	
6	Consignation de la teneur en CO_2 (ratio d'air)	Tous les ans	
7	Contrôle de conformité/de bon fonctionnement des connexions/raccordements électriques (avec le produit hors tension)	Tous les ans	
8	Vérifiez que le robinet d'arrêt du gaz et les robinets de maintenance fonctionnent bien	Tous les ans	
9	Contrôle de l'encrassement et nettoyage du siphon des condensats	Tous les ans	
10	Contrôle de la pression initiale du vase d'expansion	Si nécessaire, tous les 2 ans au minimum	33
11	Contrôle des isolants thermiques de la zone de combustion et remplacement des isolants thermiques endommagés	Si nécessaire, tous les 2 ans au minimum	
12	Examinez le brûleur à la recherche d'éventuels dommages	Si nécessaire, tous les 2 ans au minimum	
13	Remplacement de l'électrode de régulation	Si nécessaire, tous les 5 ans ou 20 000 heures de service au minimum (au premier seuil atteint)	40
14	Nettoyage de l'échangeur de chaleur	Si nécessaire, tous les 2 ans au minimum	33
15	Vérification de la conformité de la pression de l'installation aux seuils admissibles	Si nécessaire, tous les 2 ans au minimum	21
16	Testez le fonctionnement du produit/de l'installation de chauffage et de la production d'eau chaude sanitaire (le cas échéant). Effectuez une purge si nécessaire	Tous les ans	
17	Finalisation des travaux d'inspection et de maintenance	Tous les ans	34

M Caractéristiques techniques

Caractéristiques techniques – généralités

	VU 15	VU 25	VU 35
Pays de destination (désignation ISO 3166)	FR	FR	FR
Catégorie d'appareil à gaz autorisée	I_{2N}, I_{3P}	I_{2N}, I_{3P}	I_{2N}
CE PIN	0063CU3910	0063CU3910	0063CU3910
Raccordement du gaz, côté appareil	15 mm	15 mm	15 mm
Raccordements de chauffage pour le départ et le retour, côté appareil	G 3/4 ″	G 3/4 ″	G 3/4 ″
Raccordements du ballon pour le départ et le retour, côté appareil	G 1/2 ″	G 1/2 ″	G 1/2 ″
Raccords d'eau froide/chaude côté appareil	–	–	–
Raccord de la soupape de sécurité	15 mm	15 mm	15 mm
Tuyau d'évacuation des condensats	19 mm	19 mm	19 mm
Raccordement du conduit du système ventouse	60/100 mm	60/100 mm	60/100 mm
Pression du raccordement du gaz naturel G20	2,0 kPa	2,0 kPa	2,0 kPa
Pression du raccordement du gaz naturel G25	2,5 kPa	2,5 kPa	2,5 kPa
Pression du raccordement du gaz de pétrole liquéfié G31	3,7 kPa	3,7 kPa	–
Volume de gaz max. à 15 °C et 1013 mbar, gaz sec (production d'eau chaude sanitaire), G20	2,2 m³/h	3,0 m³/h	4,3 m³/h
Volume de gaz max. à 15 °C et 1013 mbar, gaz sec (production d'eau chaude sanitaire), G25	2,5 m³/h	3,5 m³/h	5,0 m³/h
Volume de gaz max. à 15 °C et 1013 mbar, gaz sec (production d'eau chaude sanitaire), G31	0,8 m³/h	1,1 m³/h	–
Volume de gaz max. à 15 °C et 1013 mbar, gaz sec (mode chauffage), G20	2,2 m³/h	3,0 m³/h	4,3 m³/h
Volume de gaz max. à 15 °C et 1013 mbar, gaz sec (mode chauffage), G25	2,5 m³/h	3,5 m³/h	5,0 m³/h
Volume de gaz max. à 15 °C et 1013 mbar, gaz sec (mode chauffage), G31	0,8 m³/h	1,1 m³/h	–
Température mini des gaz de combustion	35 °C	35 °C	35 °C
Température maxi des fumées	85 °C	85 °C	85 °C
Appareils autorisés de type	B23(P), B33, B53(P), C13, C33, C43, C53, C83, C93	B23(P), B33, B53(P), C13, C33, C43, C53, C83, C93	B23(P), B33, B53(P), C13, C33, C43, C53, C83, C93
Catégorie NOx	6	6	6
Pondéré en fonction des émissions d'oxyde d'azote (NOx)	26,2 mg/kW·h	39,5 mg/kW·h	23,2 mg/kW·h
Poids (sans emballage, sans eau)	34 kg	34 kg	38 kg

	VUW 32	VUW 30	VUW 36CS
Pays de destination (désignation ISO 3166)	FR	FR	FR
Catégorie d'appareil à gaz autorisée	I_{2N}, I_{3P}	I_{2N}	I_{2N}, I_{3P}
CE PIN	0063CU3910	0063CU3910	0063CU3910
Raccordement du gaz, côté appareil	15 mm	15 mm	15 mm
Raccordements de chauffage pour le départ et le retour, côté appareil	G 3/4 ″	G 3/4 ″	G 3/4 ″
Raccordements du ballon pour le départ et le retour, côté appareil	–	–	–
Raccords d'eau froide/chaude côté appareil	G 3/4 ″	G 3/4 ″	G 3/4 ″
Raccord de la soupape de sécurité	15 mm	15 mm	15 mm
Tuyau d'évacuation des condensats	19 mm	19 mm	19 mm
Raccordement du conduit du système ventouse	60/100 mm	60/100 mm	60/100 mm
Pression du raccordement du gaz naturel G20	2,0 kPa	2,0 kPa	2,0 kPa
Pression du raccordement du gaz naturel G25	2,5 kPa	2,0 kPa	2,5 kPa
Pression du raccordement du gaz de pétrole liquéfié G31	3,7 kPa	–	3,7 kPa

	VUW 32	VUW 30	VUW 36CS
Volume de gaz max. à 15 °C et 1013 mbar, gaz sec (production d'eau chaude sanitaire), G20	3,4 m³/h	3,2 m³/h	3,9 m³/h
Volume de gaz max. à 15 °C et 1013 mbar, gaz sec (production d'eau chaude sanitaire), G25	4,0 m³/h	3,7 m³/h	4,5 m³/h
Volume de gaz max. à 15 °C et 1013 mbar, gaz sec (production d'eau chaude sanitaire), G31	1,3 m³/h	–	1,5 m³/h
Volume de gaz max. à 15 °C et 1013 mbar, gaz sec (mode chauffage), G20	3,4 m³/h	3,2 m³/h	3,9 m³/h
Volume de gaz max. à 15 °C et 1013 mbar, gaz sec (mode chauffage), G25	4,0 m³/h	3,7 m³/h	4,5 m³/h
Volume de gaz max. à 15 °C et 1013 mbar, gaz sec (mode chauffage), G31	1,3 m³/h	–	1,5 m³/h
Température mini des gaz de combustion	35 °C	35 °C	35 °C
Température maxi des fumées	85 °C	85 °C	85 °C
Appareils autorisés de type	B23(P), B33, B53(P), C13, C33, C43, C53, C83, C93	B23(P), B33, B53(P), C13, C33, C43, C53, C83, C93	B23(P), B33, B53(P), C13, C33, C43, C53, C83, C93
Catégorie NOx	6	6	6
Pondéré en fonction des émissions d'oxyde d'azote (NOx)	31,0 mg/kW·h	33,5 mg/kW·h	28,0 mg/kW·h
Poids (sans emballage, sans eau)	37 kg	40 kg	37 kg

	VUW 36CF
Pays de destination (désignation ISO 3166)	FR
Catégorie d'appareil à gaz autorisée	I_{2N}
CE PIN	0063CU3910
Raccordement du gaz, côté appareil	15 mm
Raccordements de chauffage pour le départ et le retour, côté appareil	G 3/4 ″
Raccordements du ballon pour le départ et le retour, côté appareil	–
Raccords d'eau froide/chaude côté appareil	G 3/4 ″
Raccord de la soupape de sécurité	15 mm
Tuyau d'évacuation des condensats	19 mm
Raccordement du conduit du système ventouse	60/100 mm
Pression du raccordement du gaz naturel G20	2,0 kPa
Pression du raccordement du gaz naturel G25	2,0 kPa
Pression du raccordement du gaz de pétrole liquéfié G31	–
Volume de gaz max. à 15 °C et 1013 mbar, gaz sec (production d'eau chaude sanitaire), G20	3,6 m³/h
Volume de gaz max. à 15 °C et 1013 mbar, gaz sec (production d'eau chaude sanitaire), G25	4,2 m³/h
Volume de gaz max. à 15 °C et 1013 mbar, gaz sec (production d'eau chaude sanitaire), G31	–
Volume de gaz max. à 15 °C et 1013 mbar, gaz sec (mode chauffage), G20	3,6 m³/h
Volume de gaz max. à 15 °C et 1013 mbar, gaz sec (mode chauffage), G25	4,2 m³/h
Volume de gaz max. à 15 °C et 1013 mbar, gaz sec (mode chauffage), G31	–
Température mini des gaz de combustion	35 °C
Température maxi des fumées	85 °C
Appareils autorisés de type	B23(P), B33, B53(P), C13, C33, C43, C53, C83, C93
Catégorie NOx	6

	VUW 36CF
Pondéré en fonction des émissions d'oxyde d'azote (NOx)	33,5 mg/kW·h
Poids (sans emballage, sans eau)	40 kg

Caractéristiques techniques – puissance/débit calorifique G20

	VU 15	VU 25	VU 35
Plage de puissance calorifique nominale à 50/30 °C	2,8 … 16,4 kW	3,4 … 26,4 kW	4,9 … 37,7 kW
Plage de puissance calorifique nominale à 80/60 °C	2,5 … 14,8 kW	3,0 … 24,7 kW	4,5 … 34,8 kW
Charge de chauffage max. du chauffage	15,3 kW	25,5 kW	35,7 kW
Débit calorifique min. du chauffage	2,7 kW	3,2 kW	4,8 kW
Débit massique min. des gaz de combustion	1,26 g/s	1,49 g/s	2,35 g/s
Débit massique max. des gaz de combustion	9,66 g/s	13,22 g/s	21,13 g/s
Puissance utile max. ECS	20,0 kW	27,5 kW	39,7 kW
Débit calorifique nominal WW	20,4 kW	28,3 kW	40,8 kW
Plage de débit calorifique nominal de chauffage	2,7 … 15,3 kW	3,2 … 25,5 kW	4,8 … 35,7 kW
Plage de réglage du chauffage	2,7 … 15,3 kW	3,2 … 25,5 kW	4,8 … 35,7 kW

	VUW 32	VUW 30	VUW 36CS
Plage de puissance calorifique nominale à 50/30 °C	3,9 … 27,0 kW	3,9 … 23,9 kW	4,5 … 32,6 kW
Plage de puissance calorifique nominale à 80/60 °C	3,5 … 25,0 kW	3,5 … 22,0 kW	4,0 … 30,0 kW
Charge de chauffage max. du chauffage	25,5 kW	22,4 kW	30,6 kW
Débit calorifique min. du chauffage	3,7 kW	3,7 kW	4,2 kW
Débit massique min. des gaz de combustion	1,68 g/s	1,60 g/s	1,96 g/s
Débit massique max. des gaz de combustion	17,89 g/s	14,8 g/s	18,29 g/s
Puissance utile max. ECS	31,8 kW	30,0 kW	35,6 kW
Débit calorifique nominal WW	32,6 kW	28,3 kW	36,7 kW
Plage de débit calorifique nominal de chauffage	3,7 … 25,5 kW	3,7 … 22,4 kW	4,2 … 30,6 kW
Plage de réglage du chauffage	3,7 … 25,5 kW	3,7 … 22,4 kW	4,2 … 30,6 kW

	VUW 36CF
Plage de puissance calorifique nominale à 50/30 °C	3,9 … 27,1 kW
Plage de puissance calorifique nominale à 80/60 °C	3,5 … 25,0 kW
Charge de chauffage max. du chauffage	25,5 kW
Débit calorifique min. du chauffage	3,7 kW
Débit massique min. des gaz de combustion	1,60 g/s
Débit massique max. des gaz de combustion	17,28 g/s
Puissance utile max. ECS	36,4 kW
Débit calorifique nominal WW	34,3 kW
Plage de débit calorifique nominal de chauffage	3,7 … 25,5 kW
Plage de réglage du chauffage	3,7 … 25,5 kW

Caractéristiques techniques – puissance/débit calorifique G25

	VU 15	VU 25	VU 35
Plage de puissance calorifique nominale à 50/30 °C	2,8 … 16,4 kW	3,4 … 26,4 kW	4,9 … 37,7 kW
Plage de puissance calorifique nominale P à 80/60 °C	2,5 … 14,8 kW	3,0 … 24,7 kW	4,5 … 34,8 kW
Charge de chauffage max. du chauffage	15,3 kW	25,5 kW	35,7 kW
Débit calorifique min. du chauffage	2,7 kW	3,2 kW	4,8 kW
Débit massique min. des gaz de combustion	1,26 g/s	1,59 g/s	2,26 g/s
Débit massique max. des gaz de combustion	11,02 g/s	15,17 g/s	20,75 g/s
Puissance utile max. ECS	20,0 kW	27,5 kW	39,7 kW
Débit calorifique nominal WW	20,4 kW	28,3 kW	40,8 kW
Plage de débit calorifique nominal de chauffage	2,7 … 15,3 kW	3,2 … 25,5 kW	4,8 … 35,7 kW
Plage de réglage du chauffage	2,7 … 15,3 kW	3,2 … 25,5 kW	4,8 … 35,7 kW

	VUW 32	VUW 30	VUW 36CS
Plage de puissance calorifique nominale à 50/30 °C	3,9 … 27,0 kW	3,9 … 23,9 kW	4,5 … 32,6 kW
Plage de puissance calorifique nominale P à 80/60 °C	3,5 … 25,0 kW	3,5 … 22,0 kW	4,0 … 30,0 kW
Charge de chauffage max. du chauffage	25,5 kW	22,4 kW	30,6 kW
Débit calorifique min. du chauffage	3,7 kW	3,7 kW	4,2 kW
Débit massique min. des gaz de combustion	1,99 g/s	1,62 g/s	2,08 g/s
Débit massique max. des gaz de combustion	19,18 g/s	15,70 g/s	19,14 g/s
Puissance utile max. ECS	31,8 kW	30,0 kW	35,6 kW
Débit calorifique nominal WW	32,6 kW	28,3 kW	36,7 kW
Plage de débit calorifique nominal de chauffage	3,7 … 25,5 kW	3,7 … 22,4 kW	4,2 … 30,6 kW
Plage de réglage du chauffage	3,7 … 25,5 kW	3,7 … 22,4 kW	4,2 … 30,6 kW

	VUW 36CF
Plage de puissance calorifique nominale à 50/30 °C	3,5 … 27,1 kW
Plage de puissance calorifique nominale P à 80/60 °C	3,5 … 25,0 kW
Charge de chauffage max. du chauffage	25,5 kW
Débit calorifique min. du chauffage	3,7 kW
Débit massique min. des gaz de combustion	1,7 g/s
Débit massique max. des gaz de combustion	18,31 g/s
Puissance utile max. ECS	36,4 kW
Débit calorifique nominal WW	34,3 kW
Plage de débit calorifique nominal de chauffage	3,7 … 25,5 kW
Plage de réglage du chauffage	3,7 … 25,5 kW

Caractéristiques techniques – puissance/débit calorifique G31

	VU 15	VU 25	VU 35
Plage de puissance calorifique nominale à 50/30 °C	5,4 … 16,4 kW	5,4 … 26,4 kW	–
Plage de puissance calorifique nominale à 80/60 °C	4,8 … 14,8 kW	4,8 … 24,7 kW	–
Charge de chauffage max. du chauffage	15,3 kW	25,5 kW	–
Débit calorifique min. du chauffage	5,2 kW	5,2 kW	–
Débit massique min. des gaz de combustion	2,43 g/s	2,43 g/s	–
Débit massique max. des gaz de combustion	10,13 g/s	13,01 g/s	–
Puissance utile max. ECS	20,0 kW	25,4 kW	–
Débit calorifique nominal WW	20,4 kW	26,2 kW	–
Plage de débit calorifique nominal de chauffage	5,2 … 15,3 kW	5,2 … 25,5 kW	–
Plage de réglage du chauffage	5,2 … 15,3 kW	5,2 … 25,5 kW	–

	VUW 32	VUW 30	VUW 36CS
Plage de puissance calorifique nominale à 50/30 °C	8,4 … 27,0 kW	–	8,4 … 32,6 kW
Plage de puissance calorifique nominale à 80/60 °C	7,8 … 25,0 kW	–	7,8 … 30,0 kW
Charge de chauffage max. du chauffage	25,5 kW	–	30,6 kW
Débit calorifique min. du chauffage	8,2 kW	–	8,2 kW
Débit massique min. des gaz de combustion	2,63 g/s	–	4,21 g/s
Débit massique max. des gaz de combustion	18,84 g/s	–	19,01 g/s
Puissance utile max. ECS	31,8 kW	–	34,4 kW
Débit calorifique nominal WW	32,6 kW	–	35,5 kW
Plage de débit calorifique nominal de chauffage	8,2 … 25,5 kW	–	8,2 … 30,6 kW
Plage de réglage du chauffage	8,2 … 25,5 kW	–	8,2 … 30,6 kW

	VUW 36CF
Plage de puissance calorifique nominale à 50/30 °C	–
Plage de puissance calorifique nominale à 80/60 °C	–
Charge de chauffage max. du chauffage	–

	VUW 36CF
Débit calorifique min. du chauffage	–
Débit massique min. des gaz de combustion	–
Débit massique max. des gaz de combustion	–
Puissance utile max. ECS	–
Débit calorifique nominal WW	–
Plage de débit calorifique nominal de chauffage	–
Plage de réglage du chauffage	–

Caractéristiques techniques – chauffage

	VU 15	VU 25	VU 35
Température de départ maxi	85 °C	85 °C	85 °C
Plage de réglage de la température de départ (réglage d'usine : 75 °C)	30 … 80 °C	30 … 80 °C	30 … 80 °C
Pression de service max., chauffage	0,3 MPa (3,0 bar)	0,3 MPa (3,0 bar)	0,3 MPa (3,0 bar)
Quantité nominale d'eau de circulation se référant à ΔT = 20 K	636 l/h	1.060 l/h	1.498 l/h
Quantité de condensats approx. (pH 3,5 … 4,0) en mode chauffage, temp. 50/30 °C	1,53 l/h	2,55 l/h	3,57 l/h
Hauteur manométrique résiduelle de la pompe pour une quantité nominale d'eau de circulation	0,025 MPa (0,250 bar)	0,025 MPa (0,250 bar)	0,025 MPa (0,250 bar)

	VUW 32	VUW 30	VUW 36CS
Température de départ maxi	85 °C	85 °C	85 °C
Plage de réglage de la température de départ (réglage d'usine : 75 °C)	30 … 80 °C	30 … 80 °C	30 … 80 °C
Pression de service max., chauffage	0,3 MPa (3,0 bar)	0,3 MPa (3,0 bar)	0,3 MPa (3,0 bar)
Quantité nominale d'eau de circulation se référant à ΔT = 20 K	1.070 l/h	946 l/h	1.286 l/h
Quantité de condensats approx. (pH 3,5 … 4,0) en mode chauffage, temp. 50/30 °C	2,55 l/h	2,24 l/h	3,06 l/h
Hauteur manométrique résiduelle de la pompe pour une quantité nominale d'eau de circulation	0,025 MPa (0,250 bar)	0,025 MPa (0,250 bar)	0,025 MPa (0,250 bar)

	VUW 36CF
Température de départ maxi	85 °C
Plage de réglage de la température de départ (réglage d'usine : 75 °C)	30 … 80 °C
Pression de service max., chauffage	0,3 MPa (3,0 bar)
Quantité nominale d'eau de circulation se référant à ΔT = 20 K	1.074 l/h
Quantité de condensats approx. (pH 3,5 … 4,0) en mode chauffage, temp. 50/30 °C	2,55 l/h
Hauteur manométrique résiduelle de la pompe pour une quantité nominale d'eau de circulation	0,025 MPa (0,250 bar)

Caractéristiques techniques – eau chaude sanitaire

	VU 15	VU 25	VU 35
Quantité d'eau de départ	–	–	–
Débit spécifique D (ΔT = 30 K) (EN 13203-1)	–	–	–
Pression de service admissible	–	–	–
Pression de raccordement requise	–	–	–
Plage de réglage de la température d'eau chaude	–	–	–
Limiteur de débit	–	–	–
Classification selon le facteur de confort total (EN 13203-1)	–	–	–

	VUW 32	VUW 30	VUW 36CS
Quantité d'eau de départ	2 l/min	2 l/min	2 l/min
Débit spécifique D (ΔT = 30 K) (EN 13203-1)	15,1 l/min	14,5 l/min	– 17,0 l/min – G31 : 16,4 l/min
Pression de service admissible	0,03 … 1,0 MPa (0,30 … 10,0 bar)	0,03 … 1,0 MPa (0,30 … 10,0 bar)	0,03 … 1,0 MPa (0,30 … 10,0 bar)
Pression de raccordement requise	0,07 MPa (0,70 bar)	0,07 MPa (0,70 bar)	0,07 MPa (0,70 bar)
Plage de réglage de la température d'eau chaude	35 … 65 °C	35 … 65 °C	35 … 65 °C
Limiteur de débit	10,4 l/min	10,4 l/min	11,7 l/min
Classification selon le facteur de confort total (EN 13203-1)	* * *	* * *	* * *

	VUW 36CF
Quantité d'eau de départ	2 l/min
Débit spécifique D (ΔT = 30 K) (EN 13203-1)	17,6 l/min
Pression de service admissible	0,03 … 1,0 MPa (0,30 … 10,0 bar)
Pression de raccordement requise	0,07 MPa (0,70 bar)
Plage de réglage de la température d'eau chaude	35 … 65 °C
Limiteur de débit	11,7 l/min
Classification selon le facteur de confort total (EN 13203-1)	* * *

Caractéristiques techniques – équipement électrique

	VU 15	VU 25	VU 35
Tension nominale / fréquence secteur	230 V / 50 Hz	230 V / 50 Hz	230 V / 50 Hz
Tension d'alimentation admissible	190 … 253 V	190 … 253 V	190 … 253 V
Sécurité	4 A	4 A	4 A
Puissance électrique absorbée max. en mode chauffage	68 W	91 W	95 W
Puissance électrique absorbée max. en mode eau chaude sanitaire	75 W	90 W	125 W
Consommation électrique en veille	< 2 W	< 2 W	< 2 W
Type de protection	IP X4 D	IP X4 D	IP X4 D

	VUW 32	VUW 30	VUW 36CS
Tension nominale / fréquence secteur	230 V / 50 Hz	230 V / 50 Hz	230 V / 50 Hz
Tension d'alimentation admissible	190 … 253 V	190 … 253 V	190 … 253 V
Sécurité	4 A	4 A	4 A
Puissance électrique absorbée max. en mode chauffage	84 W	53 W	80 W
Puissance électrique absorbée max. en mode eau chaude sanitaire	95 W	80 W	110 W
Consommation électrique en veille	< 2 W	< 2 W	< 2 W
Type de protection	IP X4 D	IP X4 D	IP X4 D

	VUW 36CF
Tension nominale / fréquence secteur	230 V / 50 Hz
Tension d'alimentation admissible	190 … 253 V
Sécurité	4 A
Puissance électrique absorbée max. en mode chauffage	68 W
Puissance électrique absorbée max. en mode eau chaude sanitaire	97 W

	VUW 36CF
Consommation électrique en veille	< 2 W
Type de protection	IP X4 D

Index

A
Accès technicien 19, 44
Alimentation électrique 17
Analyse de la combustion 20
B
Boîtier de commande 17, 19
Brûleur
  Contrôle 33
  Remplacement 36
C
Changement du vase d'expansion interne 39
Charge du produit 26
Codes d'état 19, 51
Codes d'erreur 35, 52
Codes diagnostic 19, 46
Collet du brûleur 33
Composant supplémentaire 18
Composants
  Contrôle 33
  Nettoyage 33
  Remplacement 35
Concept d'utilisation 19
Contrôle de l'isolant thermique de l'échangeur thermique 31
Contrôle de la pression du raccordement du gaz 23
Contrôle de la pression dynamique du gaz 23
Contrôle de la teneur en CO_2 24
Contrôle du réglage du gaz 23
D
Départ de chauffage 14
Dimensions du produit 12
Documents 8
E
Écart minimal 11
Échangeur de chaleur
  Nettoyage 33
Entartrage 30
Étanchéité 26
G
Gaz de pétrole liquéfié 13
H
Habillage avant
  Démontage 17
  Montage 24
I
Inspection 30
Installation de chauffage
  Remplissage 22
  Remplissage hors tension 21
Installation de l'unité de communication 18
Installation de la pompe de circulation 18
Installation du ballon d'eau chaude sanitaire 14
Intervalle de maintenance 30
J
Journal des défauts 35
Journal du mode de secours 35
L
Lancement du guide d'installation 21
M
Maintenance 30
Marquage CE 11
Mécanisme gaz 37
Messages d'erreur 35
Messages de mode de secours 35
Messages de service 35
Mise au rebut de l'emballage 43
Mise au rebut, emballage 43
Mise hors service
  à titre définitif 43
  à titre provisoire 43
Mise hors tension 43
Mode de fonctionnement hydraulique 29
Mode Ramonage 20
Module compact thermique 31
Module multifonctions 18
Montage du conduit du système ventouse 15
Montage du module compact thermique 32
N
Natte isolante 31, 33
Nettoyage du flotteur 34
Numéro de série 10
P
Pièce de raccordement d'appareil 16
Pièces de rechange 35
Plaque signalétique 10
Poids 12
Prescriptions 7
Produit
  Extinction 43
  Mise sous tension 21
  Vidange 34
Programmes de contrôle 19, 21, 61
Purge 22
R
Raccord d'eau chaude, installation 14
Raccord d'eau froide, installation 14
Raccordement au secteur 17
Raccordement du ballon d'eau chaude sanitaire 18
Raccordement du conduit du système ventouse 15
Raccordement du gaz 14
Raccordement du régulateur 18
Réchauffage 30
Référence d'article 10
Réglage de l'intervalle de maintenance 30
Réglage de la courbe de chauffage 28
Réglage de la hauteur de pression 28
Réglage de la température d'eau chaude sanitaire 29
Réglage de la température de départ 29
Réglage de la température désirée 29
Réglage des paramètres 27
Réglage du by-pass 28
Remise, utilisateur 30
Remplacement de l'échangeur de chaleur 37
Remplacement de l'écran 39
Remplacement du circuit imprimé 39
Remplacement du ventilateur 36
Réparation
  Finalisation 42
  Opérations préalables 36
Retour de chauffage 14
S
Siphon des condensats
  Nettoyage 34
  Remplissage 22
Soupape de sécurité 15
T
Tamis d'entrée d'eau froide 34

Technologie Sitherm Pro™ 8
Temps de coupure du brûleur 27
Test des composants 30
Test relais 21, 30, 61
Traitement de l’eau de chauffage 20
Travaux d’inspection 34, 70
Travaux de contrôle 33–34
Travaux de maintenance 34, 70
Travaux de nettoyage 33–34
Tube d'évacuation 15
Type de gaz 13
U
Utilisateur, remise 30
Utilisation conforme 4
V
Vase d’expansion 33
Ventouse 16
Vue d’ensemble des données 35
Accès 19
Z
Zone de combustion 31, 33

Fournisseur
SDECC SAS (une société de Vaillant Group en France)
SAS au capital de 19 800 000 euros - RCS Créteil 312 574 346 ▮ Siège social: 8 Avenue Pablo Picasso
94120 Fontenay-sous-Bois
Téléphone 01 4974 1111 ▮ Fax 01 4876 8932
www.vaillant.fr

0020279448_04

Éditeur/fabricant
Vaillant GmbH
Berghauser Str. 40 ▮ D-42859 Remscheid
Tel. +492191 18 0 ▮ Fax +492191 18 2810
info@vaillant.de ▮ www.vaillant.de

© Ces notices relèvent de la législation relative aux droits d'auteur et toute reproduction ou diffusion, qu'elle soit totale ou partielle, nécessite l'autorisation écrite du fabricant.
Sous réserve de modifications techniques.