TOSHIBA

R32 or R410A

INVERTER

FRANÇAIS

MANUEL D'INSTALLATION

CLIMATISEUR (TYPE SPLIT)

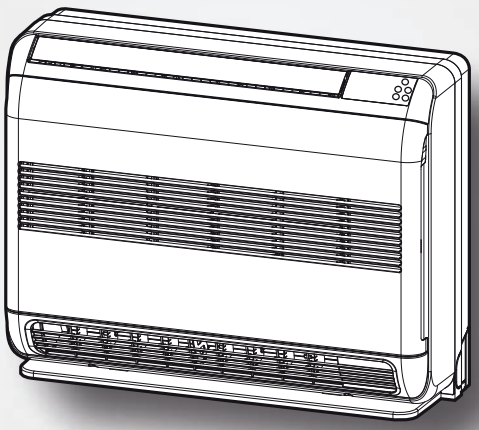

Unité intérieure
RAS-B10J2FVG-E
RAS-B13J2FVG-E
RAS-B18J2FVG-E

1112151197

FR

SOMMAIRE

MESURES DE SÉCURITÉ 1

PIÈCES ACCESSOIRES 5

PLAN D'INSTALLATION DES UNITÉS INTÉRIEURE ET EXTÉRIEURE 6

- Pièces d'Installation en Option 6

UNITÉ INTÉRIEURE 7

- Endroit d'Installation 7
- Ouverture du Trou et Montage de la Plaque d'Installation 7
- Installation de l'unité intérieure 8
- Installation Dissimulée 9
- Comment ouvrir la grille d'admission d'air 10
- Comment utiliser le bloc d'isolation thermique 10

UNITÉ EXTÉRIEURE 10

- Endroit d'Installation 10
- Précautions à prendre pour l'installation dans les régions sujettes aux chutes de neige et aux températures froides 11
- Drainage de l'eau 11
- Connexion du Tuyau Réfrigérant 11
- Evacuation 12
- Connexion des Câbles 12
- Travaux Electriques 12

AUTRES 13

- Test de Fuite Gaz 13
- Réglage du Sélecteur de Télécommande 13
- Sélection de télécommande A-B 13
- Opération du Test 13
- Réglage de la fonction de redémarrage auto 13

MESURES DE SÉCURITÉ

	Lisez attentivement les consignes de ce manuel avant d'utiliser l'unité.		Cet appareil contient du R32.

- Avant installation, lire attentivement les consignes de sécurité suivantes.
- Respecter impérativement les consignes fournies ici afin d'éviter toute situation dangereuse. Les symboles et leur signification sont indiqués ci dessous.

AVERTISSEMENT : Indique qu'un usage incorrect de cette unité peut entraîner des blessures graves, voire la mort.

ATTENTION : Indique qu'un usage incorrect de cette unité peut entraîner des blessures corporelles (*1) ou des dommages matériels (*2).

*1: Par blessure corporelle, comprendre un accident, une brûlure ou un choc électrique sans gravité et ne nécessitant pas d'hospitalisation ni traitement hospitalier à long terme.

*2: Par dommage matériel, comprendre un dommage plus important affectant des biens ou des ressources.

Pour l'utilisation grand public

Les câbles d'alimentation et de raccordement de l'appareil doivent être au moins des câbles souples recouverts d'une gaine en polychloroprène (type H07RN-F) ou des câbles portant la désignation 60245 IEC66. (L'installation doit être conforme à la réglementation nationale en vigueur pour le câblage.)

ADOPTION DU FLUIDE FRIGORIGÈNE R32 ou R410A

Ce climatiseur a adopté un fluide frigorigène HFC (R32 ou R410A) qui ne détruit pas la couche d'ozone.

ATTENTION **Pour déconnecter l'appareil de l'alimentation principale**

Cet appareil doit être raccordé à l'alimentation électrique par l'intermédiaire d'un disjoncteur ou d'un interrupteur automatique dont les contacts de tous les pôles doivent être séparés d'au moins 3 mm.

DANGER

- UTILISATION PAR DES PERSONNES QUALIFIES SEULEMENT.
- COUPER L'ALIMENTATION PRINCIPALE ET LE COUPEUR AVANT TOUT TRAVAUX ELECTRIQUES. S'ASSURER QUE TOUS LES SWITCHES ET LE COUPEUR SONT ETEINTS. TOUT OUBLI PEUT ETRE LA CAUSE D'ELECTROCUTION.
- CONNECTER LE CABLE DE CONNEXION CORRECTEMENT. SI LA CONNEXION EST MAUVAISE, DES PARTIES ELECTRIQUES PEUVENT ETRE ENDOMMAGEES.
- AVANT INSTALLATION, VERIFIER QUE LE CABLE DE TERRE N'EST PAS COUPE OU DISCONNECTE.
- NE PAS INSTALLER A COTE DE GAZ COMBUSTIBLE OU DE VAPEURS DE GAZ. TOUTE ERREUR PEUT ETRE LA CAUSE D'INCENDIE OU D'EXPLOSION.
- POUR PREVENIR LA SURCHAUFFE DE L'UNITE INTERIEURE ET LE RISQUE D'INCENDIE, PLACER L'UNITE ASSEZ LOIN (2 M MINIMUM) DES SOURCES DE CHALEUR TELLES QUE LES RADIATEURS, LES APPAREILS DE CHAUFFAGE, LES FOURS, LES POELES, ETC.
- QUAND L'APPAREIL EST DEPLACE AFIN D'ETRE INSTALLE A UN NOUVEL EMPLACEMENT, FAIRE TRES ATTENTION A NE PAS METRE LE REFRIGERANT SPECIFIE (R32 OU R410A) AVEC TOUT AUTRE CORPS GAZEUX DANS LE CYCLE DE REFRIGERATION. SI DE L'AIR OU TOUT AUTRE GAZ EST MELANGE DANS LE REFRIGERANT, LA PRESSION DU GAZ DANS LE CYCLE DE REFRIGERATION DEVIENT ANORMALEMENT ELEVEE ET CELA PEUT PROVOQUER L'EXPLOSION DU TUYAU ET BLESSER DES PERSONNES.
- DANS LE CAS OU LE GAZ REFRIGERANT S'ECHAPPE DU TUYAU DURANT LES TRAVAUX D'INSTALLATION, IMMEDIATEMENT FAIRE ENTRER DE L'AIR FRAIS DANS LA PIECE. SI LE GAZ REFRIGERANT EST RECHAUFFE PAR DU FEU OU AUTRE CHOSE, CELA PROVOQUE LA FORMATION DE GAZ DANGEREUX.

AVERTISSEMENT

- Ne jamais modifier cette unité en deplaçant ne fusse qu'une garde de securité ou en évitant ne fusse qu'un switch d'enclenchement de securité.
- Ne pas installer dans un endroit qui ne peut supporter le poids de l'appareil. La chut de l'unité peut provoquer des blessures physiques ou des dommages matériels.
- Avant de commencer les travaux électriques, fixer une prise agrée au cordon d'alimentation.
  Assurez-vous aussi que l'appareil est correctement mis à la terre.
- L'appareil doit être installé en accord avec les règlements nationaux d'installation.
  Si vous détectez tout défaut, ne pas installer l'unité. Immédiatement contacter votre revendeur.
- N'utilisez aucun autre réfrigérant que celui spécifié pour tout rajout ou remplacement.
  Sinon, une haute pression anormale pourrait être générée dans le circuit de réfrigération, qui pourrait entraîner une panne ou une explosion du produit ou même des blessures corporelles.
- Pour accélérer le processus de dégivrage ou procéder au nettoyage, n'utilisez pas d'autres méthodes que celles préconisées par le fabricant.
- L'appareil doit être stocké dans une pièce sans sources d'allumage à fonctionnement continu (par ex. flammes ouvertes, appareil à gaz en fonctionnement ou chauffage électrique en fonctionnement).
- Sachez que les réfrigérant doivent être inodores.
- L'appareil étant sous pression, ne le percez pas ou ne le brûlez pas. N'exposez pas l'appareil à la chaleur, à des flammes, des étincelles ou autres sources d'allumage. Sinon, il pourrait exploser et provoquer des blessures voire un décès.
- Un outil spécial destiné au réfrigérant R32 ou R410A est requis pour l'installation.
- L'épaisseur des tuyaux de cuivre utilisés avec le R32 doit être supérieure à 0,8 mm. N'utilisez jamais de tuyaux de cuivre plus fins que 0,8 mm.
- Après avoir terminé l'installation ou l'entretien, confirmez l'absence de fuite de gaz réfrigérant. Des gaz toxiques pourraient être générés en cas de contact entre le réfrigérant et le feu.
- Lorsque l'unité intérieure est connectée avec l'unité extérieure R32 multi-split 3M26, 4M27 et 5M34.
  Référez-vous au manuel d'installation de l'unité extérieure IMS et consultez votre revendeur pour connaître la surface au sol minimale.
- Respectez les réglementations nationales en matière de gaz.

ATTENTION

- L'exposition de l'appareil à l'eau ou à l'humidité avant l'installation peut provoquer l'électrocution.
  Ne pas garder dans un sous-sol humide ou exposer à la pluie ou l'eau.
- Après avoir enlevé l'unité de son emballage, l'examiner soigneusement afin de détecter tout défaut.
- N'installez pas l'unité dans un emplacement où une fuite de gaz inflammable pourrait se produire. Une fuite et une accumulation de gaz dans l'environnement de l'unité pourrait occasionner un incendie.
- Ne pas installer dans un endroit qui peut amplifier les vibrations de l'unité. Ne pas installer l'appareil dans un endroit susceptible d'amplifier son niveau sonore ou dans un endroit où le bruit de l'appareil et de l'air qu'il dégage risque de déranger les voisins.
- Pour éviter toute blessure physique, manipuler avec précaution les parties aigues.
- SVP lire attentivement le manuel d'installation avant d'installer l'unité. Il contient des instructions complémentaires importantes pour une installation correcte.
- Le fabricant ne peut être tenu responsable pour tout dommage causé par le non respect des instructions et descriptions de ce manuel.

UN RAPPORT DOIT ETRE DEPOSE AUPRES DU FOURNISSEUR D'ELECTRICITE LOCAL

Veillez absolument à ce que l'installation de cet appareil soit préalablement notifiée à votre fournisseur d'électricité. En cas de problèmes avec cet appareil ou si son installation est refusée par le fournisseur d'électricité, notre service clientèle prendra les mesures adéquates.

■ **Informations importantes concernant le réfrigérant utilisé.**
Ce produit contient des gaz à effet de serre fluorés.
Ne libérez pas ces gaz dans l'atmosphère.
Type de réfrigérant: **R32**
GWP(1) valeur : **675** * (ex. R32 réf. AR4)
(1)GWP = potentiel de réchauffement global
La quantité de réfrigérant est indiquée sur la plaque signalétique de l'unité.
* Cette valeur est basée sur la règlementation sur les gaz F 517/2014

PIÈCES ACCESSOIRES

ACCESSOIRES ET ELEMENTS D'INSTALLATION			
N°	**Nom des pièces (Qté)**	**N°**	**Nom des pièces (Qté)**
①	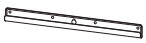 Plaque d'installation* × 1	②	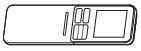 Télécommande sans fil* × 1
③	 Pile × 2	④	 Support de la télécommande* × 1
⑤	 Filtre**	⑥	 Filtre**
⑦	Vis de montage** Ø4 × 25 ℓ × 8	⑧	Vis à bois à tête plate Ø3,1 × 16 ℓ × 2
⑨	 Plaque d'isolation × 1 (pour certains modèles seulement)	⑩	 Mamelon du drain*** × 1 (pour modèle avec chauffage uniquement)
⑪	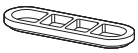 Bouchon étanche*** × 2 (pour certains modèles seulement)	⑫	 Mode d'emploi
⑬	 Manuel d'installation	⑭	 Etiquette B × 2 (pour le modèle Multi)

* I componenti potrebbero differire da quelli rappresentati.
** Il numero di componenti può variare da modello a modello.
*** Il componente è fornito insieme all'unità esterna.

Filtres à air
Nettoyez-les toutes les 2 semaines.

1. Ouvrez la grille d'entrée d'air.
2. Retirez les filtres à air.
3. Aspirez ou nettoyez les filtres, puis séchez-les.
4. Réinstallez les filtres et fermez la grille d'entrée d'air.

Filtre
Entretien et durée de vie
Nettoyer tous les 3 à 6 mois lorsque la poussière s'est accumulée ou recouvre le filtre.

1. Il est conseillé d'utiliser un aspirateur pour éliminer les poussières collées ou profondément incrustées dans le filtre ou d'utiliser le ventilateur pour chasser la poussière hors du filtre.
2. Si nécessaire, nettoyer le filtre à l'eau claire et l'exposer 3 ou 4 heures au soleil ou à l'air libre, jusqu'à ce qu'il soit totalement sec. Sinon, utiliser un sèchecheveux. Il faut cependant noter que laver le filtre à l'eau peut réduire les performances du filtre.
3. Remplacer tous les 2 ans ou moins. (Contacter votre revendeur pour acheter un nouveau filtre) (P/N : RB-A620DE)

Remarque: La durée de vie du filtre dépend du niveau d'impuretés du milieu d'utilisation. Vous devrez probablement nettoyer et remplacer le filtre plus souvent en cas de niveaux élevés d'impuretés. Dans tous les cas, Nous vous recommandons d'utiliser des filtres complémentaires qui vous permettront d'optimiser les effets purifiants et désodorisants de votre climatiseur.

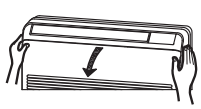
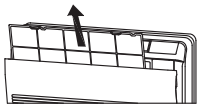
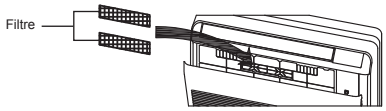

PLAN D'INSTALLATION DES UNITÉS INTÉRIEURE ET EXTÉRIEURE

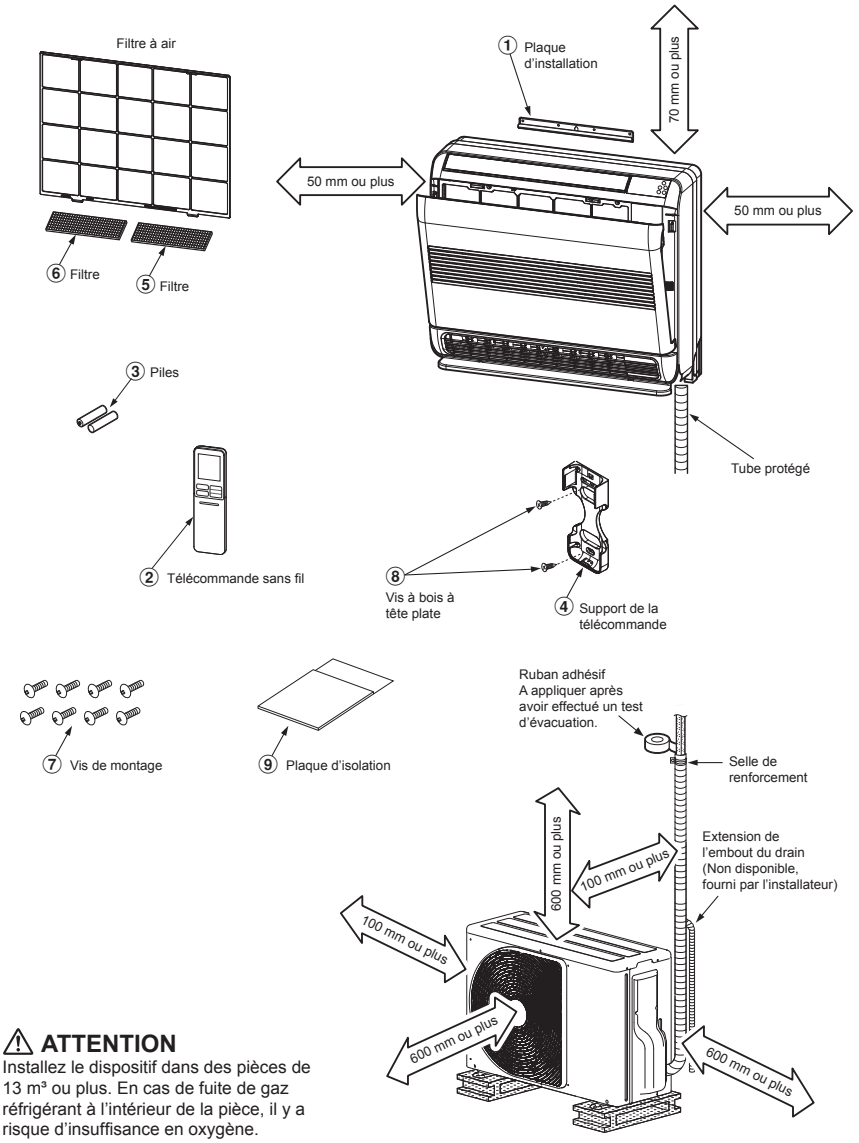

⚠ ATTENTION
Installez le dispositif dans des pièces de 13 m³ ou plus. En cas de fuite de gaz réfrigérant à l'intérieur de la pièce, il y a risque d'insuffisance en oxygène.

Ne pas laisser l'embout du drain avoir du mou.

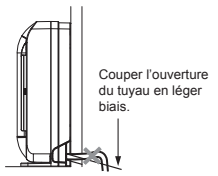

S'assurer que le drain est orienté en pente vers le bas.

Le tuyau auxiliaire peut être connecté à gauche, à arrière gauche, à arrière droit, à droit, à inférieur droit, à inférieur gauche.

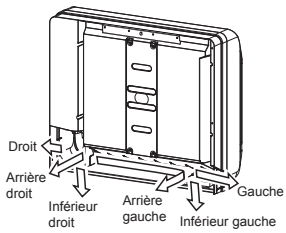

Isoler les tuyaux séparément et non ensemble.

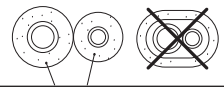

Mousse en polyéthylène de 8 mm d'épaisseur résistante à la chaleur

En cas de canalisation à droite ou à gauche

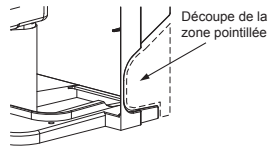

Pièces d'Installation en Option

Référence de pièce	Nom des pièces	Qté
Ⓐ	Tuyau du fluide frigorigène Côté liquide : Ø6,35 mm Côté gaz : Ø9,52 mm (RAS-B10, 13J2FVG-E) : Ø12,7 mm (RAS-B18J2FVG-E)	Un de chaque sorte
Ⓑ	Matériau d'isolation du tuyau (mousse en polyéthylène, de 8 mm d'épaisseur)	1
Ⓒ	Mastic, bandes PVC	Un de chaque sorte

Fixation des boulons de l'unité extérieure

- Fixez l'unité extérieure à l'aide des boulons et des écrous de fixation si l'appareil doit être exposé à un vent violent.
- Utilisez des boulons d'ancrage et des écrous de Ø8 mm ou de Ø10 mm.
- S'il est nécessaire de purger l'eau de dégivrage, fixez le mamelon du drain ⑩ et le bouchon étanche ⑪ à la plaque inférieure de l'unité extérieure avant de l'installer.

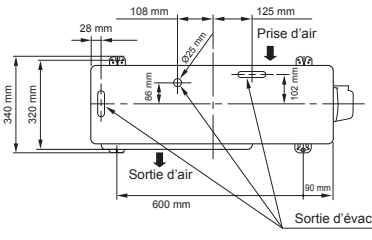

* L'embout de drain et le capuchon étanche sont fournis avec l'unité extérieure.

※ Lorsque vous utilisez l'unité extérieure multi-systèmes, consultez le manuel d'installation fourni avec le modèle en question.

UNITÉ INTÉRIEURE

Endroit d'Installation

- Endroit qui procure l'espace autour de l'unité intérieure comme représenté sur le diagramme.
- Endroit tel qu'il n'y a pas d'obstacles à l'entrée et sortie d'air.
- Endroit qui permet une installation aisée du tuyau de l'unité extérieure.
- Endroit qui permet l'ouverture du panneau avant.

ATTENTION

- Eviter l'exposition directe au soleil du récepteur sans fil de l'unité intérieure.
- Le microprocesseur de l'unité intérieure ne doit pas être trop proche de sources de bruit RF.
  (Voir le mode d'emploi pour les détails.)

Télécommande

- Endroit tel qu'il n'y a pas d'obstacles comme des rideaux qui pourraient bloquer le signal de la télécommande.
- Ne pas installer la télécommande dans un endroit exposé au soleil ou près d'une source de chaleur comme un four.
- Garder la télécommande éloignée d'au moins 1 m du plus proche téléviseur ou équipement stéréo. (Cela est nécessaire pour éviter des distorsion d'image ou des interférences sonores.)
- L'emplacement de la télécommande devrait être déterminé comme illustré ci-dessous.

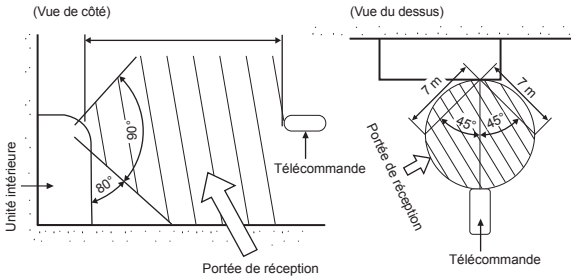

* : Distance axiale

Ouverture du Trou et Montage de la Plaque d'Installation

Ouverture du trou

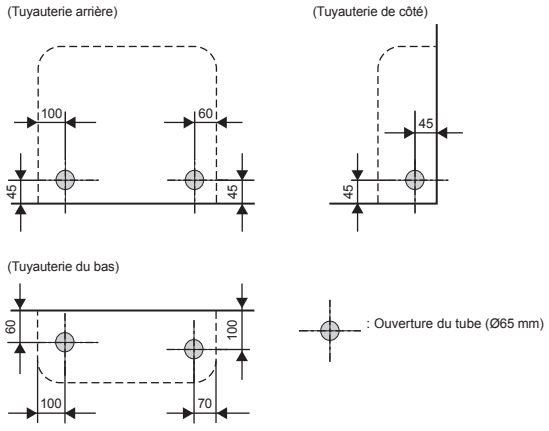

1. Une fois que vous avez choisi la position du trou pour la tuyauterie, percez-le (Ø65 mm) légèrement en pente du côté extérieur.

REMARQUE

- Lorsque l'on doit percer un mur contenant une lame de métal, un câble de métal ou une plaque de métal, utiliser un anneau de bordure d'ouverture du tube vendu séparément.

Montage de la plaque d'installation

(Unité : mm)

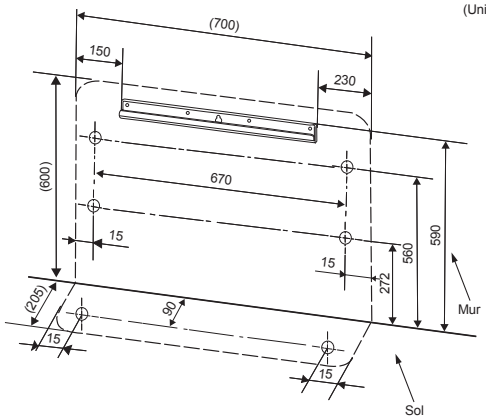

Quand la plaque d'installation est directement montée sur le mur

1. Fixer de façon ferme la plaque d'installation sur le mur en vissant les parties supérieure et inférieure pour accrocher l'unité intérieure.
2. Pour monter la plaque d'installation sur un mur de béton avec les chevilles d'ancrage, les utiliser comme représenté ci-dessous.
3. Installer la plaque d'installation horizontalement dans le mur.

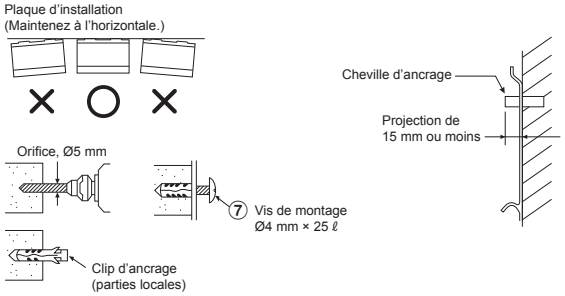

ATTENTION

Une mauvaise installation de l'unité peut provoquer des blessures personnelles et des dommages matériels si l'unité tombe.

- En cas de mur fait de blocks, briques, béton ou matériaux similaires, faire des trous un de Ø5 mm dans le mur.
- Insérer des clips d'ancrage pour les vis de montage ⑦ correspondantes.

Installation de l'unité intérieure

1. Ôtez la grille d'arrivée d'air. Ouvrez la grille d'arrivée d'air et retirez la sangle.
2. Retirez le panneau avant (Ôtez les 4 vis).

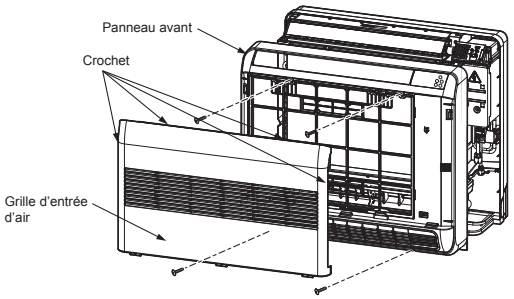

Disposition des tuyaux de raccordement

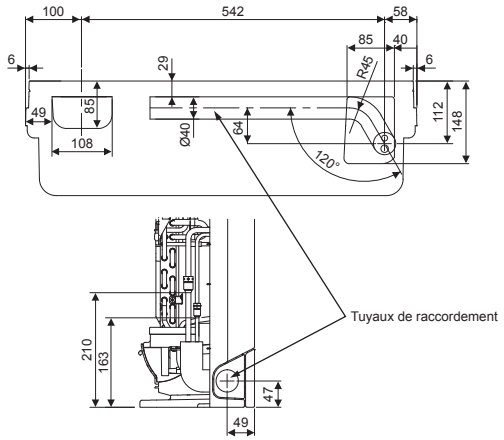

Traitement des tuyaux de raccordement

1) Vérifiez que les raccords coniques sont bien exempts de toute fuite de gaz à l'aide d'un détecteur de fuite de gaz ou de l'eau savonneuse.
2) Pour éviter tout écart dans la fente, resserez le haut et le bas avec du ruban.
3) Vérifiez que la fente est bien recouverte d'une bande.
4) Fixez-la avec le tuyau calorifugé fourni pour prévenir tout écart en haut de la fente.

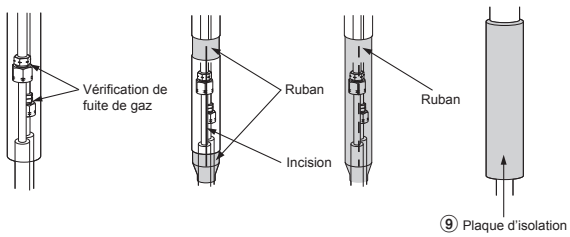

Drainage

1. Orienter le drain en pente vers le bas.

REMARQUE

• L'ouverture sur le coté extérieur doit être faite en légère pente vers le bas.

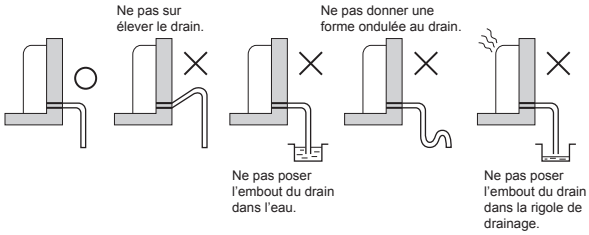

2. Mettre de l'eau dans le bassin de drainage et s'assurer que l'eau est drainée à l'extérieur.
3. Lors de la connexion de l'extension de l'embout du drain, isoler la partie de connexion de l'embout du drain du tube protégé.

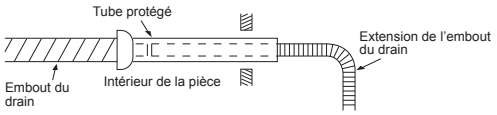

ATTENTION

Fixer le tube de drainage de façon à procéder à un drainage correct de l'unité. Un drainage incorrect peut provoquer des dommages matériels.

Connexion des câbles

L'installation du câble de connexion s'avère nécessaire pour ôter le panneau avant.

1. Retirez le panneau de couverture terminal et l'attache du cordon.
2. Insérez le câble de connexion (en accord avec les règles locales) dans l'orifice pour le tuyau dans le mur.
3. Tirez le câble de connexion à travers l'ouverture pour câble du panneau arrière afin qu'il dépasse de 50 cm environ par rapport à l'avant.
4. Entièrement insérez le câble de connexion dans le bloc terminal et le fixez fermenent avec des vis.
5. Torque de serrage : 1,2 N·m (0,12 kgf·m)
6. Fixez le câble de connexion avec l'attache du cordon.
7. Fixez le couvercle du terminal, procédez à l'installation du panneau avant et de la grille d'entrée.

ATTENTION

• S'assurer de bien se référer au diagramme du système de câblage à l'intérieur du panneau avant.
• Vérifier les codes électriques locaux ainsi que les limitations ou instructions spécifiques de câblage.

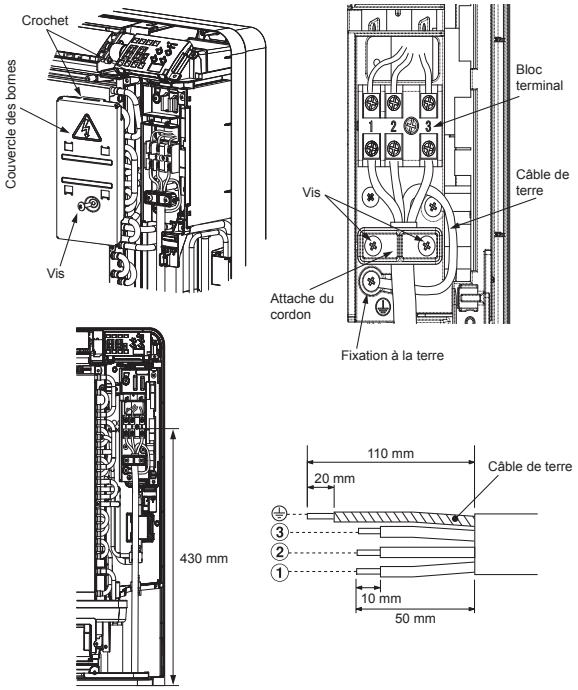

Longueur de dénudation du câble de connexion

REMARQUE

• Utilisez du fil torsadé uniquement.
• Type de fil : H07RN-F ou 60245 IEC66 (1,0 mm² ou plus)

Monter directement le dispositif sur le sol

1) Installer le pied de l'unité intérieure sur le sol à l'aide des 2 vis de montage.
2) Installer la partie supérieure de l'unité intérieure au mur à l'aide des 4 vis de montage.

(Installation au sol)

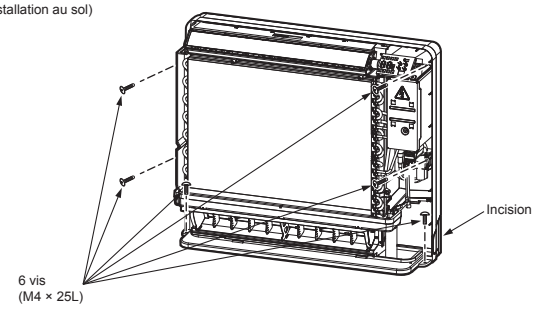

REMARQUE

- Si la plinthe est collée au mur, assurez-vous de couper les bords cisaillés à droite et à gauche de la partie principale.

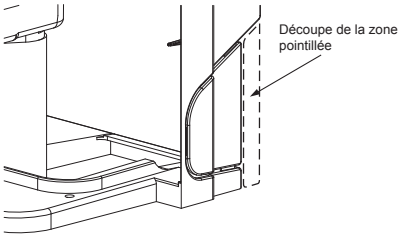

Installation au mur

1) Accrocher la plaque d'installation au mur à l'aide des 4 vis de montage.
2) Placer l'unité intérieure sur la plaque d'installation.
3) Installer la partie supérieure de l'unité intérieure au mur à l'aide des 4 vis de montage.

(Installation au mur)

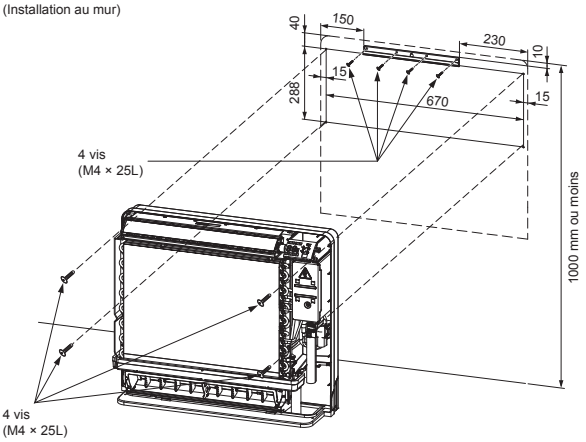

ATTENTION

Prenez garde à le fixer fermement à l'aide de vis à l'emplacement désigné.
Sinon des dégâts pourraient survenir sur la tuyauterie à cause du retournement d'un jeu.

Installation Dissimulée

La méthode particulière pour installer le dispositif intérieur en le dissimulant dans le mur est présenté ici.
Assurez-vous de bien choisir le mode d'encastrement dans le mur et de changer votre installation pour ce mode.

1. Pour passer au mode installation dans le mur
   Pour passer au mode installation dans le mur, appuyez et maintenez le bouton SÉLÉCTIONNER LA SORTIE D'AIR pendant 20 secondes.
   - Une fois le programme paramétré, vous entendrez 5 bips. Puis vous aurez l'indication du témoin de température qui clignotera pendant 5 secondes.
   - Pour annuler, appuyez sur le bouton de SÉLÉCTION DE SORTIE D'AIR pendant 20 secondes. Vous entendrez alors 5 bips. Ensuite, le témoin de température clignotera pendant 5 secondes.
   - Pour éviter toute formation de point de rosée, l'angle de la plaque du dessus doit être réduit.

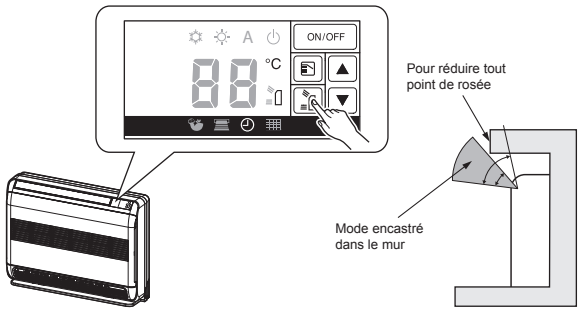

2. Taille du trou dans le mur
   Le trou dans le mur doit être suffisamment grand pour pouvoir conserver la distance avec l'unité intérieure tel que présenté dans l'illustration ci-après.

(Vue de devant) (Unité : mm) (Vue de côté)

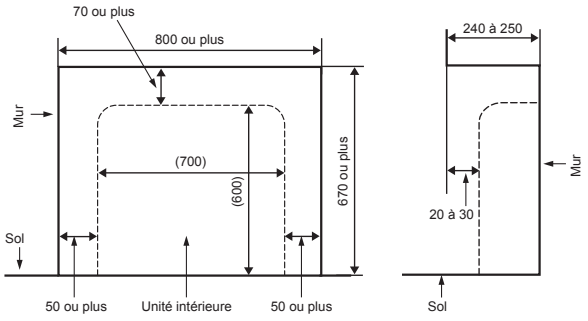

3. Installation avec la plaque de support
   - Pour installer l'unité dans le trou du mur existant et s'il est impossible de conserver 20 à 30 mm de profondeur, utilisez la plaque de support afin de sécuriser la distance.
   - Mettez les vis et la plaque de support en place à l'identique de ce qui est représenté dans l'illustration.
   - Assurez-vous de bien changer pour le mode d'encastrement dans le mur.

(Partie arrière des vis) (Vue de côté)

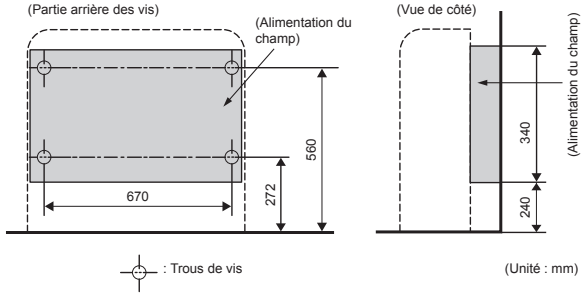

4. En cas d'établissement à croisillons
   - Conformément à l'illustration ci-dessous, assurez-vous de conserver suffisamment d'espace entre les croisillons, la structure et le mur.
   - Assurez-vous de bien changer pour le mode d'encastrement dans le mur.
   - Les croisillons doivent être faits de bois.
   - Entre l'entrée et la sortie d'air doit se trouver le tableau de partition.
   - Faites en sorte d'établir la partie ouverte pour le RÉCÉPTEUR.
   - La partie ouverte des croisillons doit être ouverte de 70% ou plus du trou du mur.
   - La partie ouverte des croissillons doit être uniforme.

(Vue du dessus) (Unité : mm)

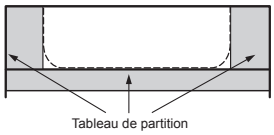

(Vue de devant)

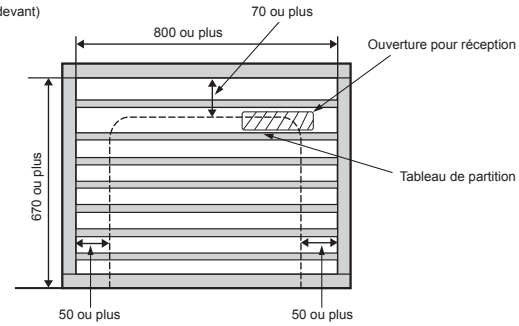

(Vue de côté)

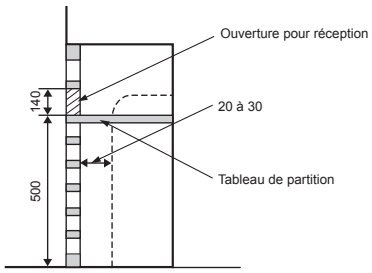

Comment ouvrir la grille d'admission d'air

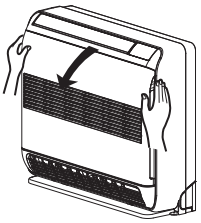

- Avec les deux mains, saisissez la grille d'admission d'air au niveau des encoches.
- Tirez la grille d'admission d'air dans le sens de la flèche.

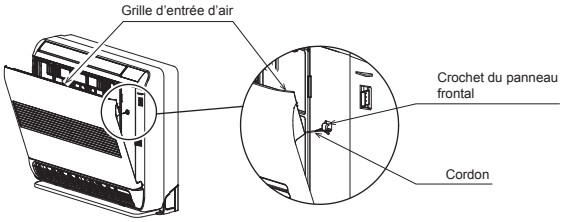

- Le cordon se trouvant à l'arrière de la grille d'admission d'air facilite la manipulation du panneau avant lorsque vous devez nettoyer le filtre à air.

Comment utiliser le bloc d'isolation thermique

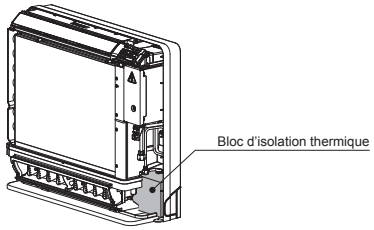

- Remplissez complètement le tuyau du bloc d'isolation thermique pour protéger l'appareil de la rosée.
- Le bloc d'isolation thermique peut être découpé à une taille appropriée et selon l'utilisation.

UNITÉ EXTÉRIEURE

- Lorsque vous utilisez l'unité extérieure multi-systèmes, consultez le manuel d'installation fourni avec le modèle en question.

Endroit d'Installation

- Un endroit qui procure de l'espace autour de l'unité extérieure comme indiqué sur le diagramme.
- Un endroit qui peut supporter le poids de l'unité extérieure et n'amplifie pas le niveau sonore et les vibrations
- Un endroit tel que les voisins ne sont pas gênés par le bruit et les évacuations d'air
- Un endroit qui n'est pas exposé à un vent fort
- Un endroit libre de toute fuite de gaz combustible
- Un endroit qui ne bloque aucun passage
- Quand l'unité extérieure doit être installée sur un endroit élevé, s'assurer de stabiliser son support.
- La longueur admissible du tuyau de raccordement.

Modèle	RAS-10J2AVSG-E	RAS-13J2AVSG-E	RAS-18J2AVSG-E
Sans charge	Jusqu'à 15 m	Jusqu'à 15 m	Jusqu'à 15 m
Longueur maximum	20 m	20 m	20 m
Charge de réfrigérant supplémentaire	16 - 20 m (20 g / 1 m)	16 - 20 m (20 g / 1 m)	16 - 20 m (20 g / 1 m)
Charge de réfrigérant maximale	0,65 kg	0,90 kg	1,20 kg

- La hauteur admissible du site d'installation de l'unité extérieure.

Modèle	RAS-10J2AVSG-E	RAS-13J2AVSG-E	RAS-18J2AVSG-E
Hauteur maximum	12 m	12 m	12 m

- Un endroit tel que l'eau de drainage ne cause aucun problèmes

Précautions à prendre lors de l'ajout de fluide frigorigène

Utilisez une balance d'une précision d'au moins 10 g par ligne d'index lors de l'ajout du fluide frigorigène.
N'utilisez pas de pèse-personne ou d'instrument similaire.

ATTENTION

Si l'unité extérieure est installée dans un endroit où l'eau de vidange pourrait provoquer des dommages, scellez hermétiquement le point de fuite d'eau avec un adhésif en silicone ou un produit de calfatage.

Précautions à prendre pour l'installation dans les régions sujettes aux chutes de neige et aux températures froides

- Ne pas utiliser le mamelon d'évacuation fourni pour l'évacuation de l'eau. L'eau doit être évacuée directement depuis les orifices d'évacuation.
- Afin de protéger l'unité extérieure de l'accumulation de neige, installer une structure de surélévation et fixer un capot et une plaque de protection contre la neige.

* Ne pas utiliser pas de conception à double-étage.

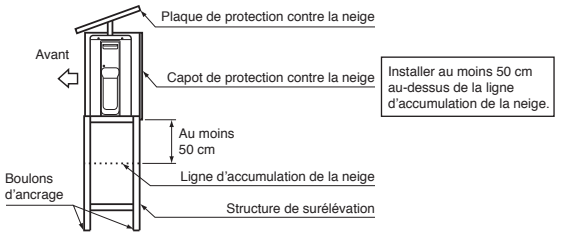

ATTENTION

1. Installer l'unité extérieure dans un endroit sans obstruction à proximité de son admission et de sa sortie d'air.
2. Si l'unité extérieure est installée dans un endroit exposé en permanence à des vents forts, comme en bord de mer ou en haut d'un immeuble, sécuriser le fonctionnement régulier du ventilateur en installant une gaine ou un auvent.
3. En particulier, dans les zones venteuses, installer l'unité de façon à éviter la pénétration du vent.
4. Une installation dans les endroits suivants peut être source de problèmes. Ne pas installer l'unité dans ces endroits.
   - Endroit abritant de l'huile pour machines.
   - Lieu salin, tel que le bord de mer.
   - Endroit abritant du gaz sulfureux.
   - Endroit où des ondes hautefréquence sont susceptibles d'être générées par des appareils tels un équipement audio, des machines à souder ou du matériel médical.

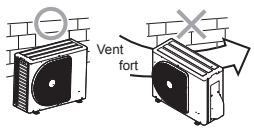

Drainage de l'eau

- La plaque de base de l'unité extérieure possède des trous pour garantir que l'eau de dégivrage produite pendant les opérations de chauffage est drainée efficacement.
  Si un drain centralisé est nécessaire lors de l'installation de l'unité sur un balcon ou un mur, suivez les étapes ci-dessous pour drainer l'eau.

1. Procédez à un test d'étanchéité à l'eau en installant des capuchons en caoutchouc étanches dans les 2 trous allongés sur la plaque de base de l'unité extérieure. [Comment installer les capuchons en caoutchouc étanches]
   1) Placez 4 doigts dans chaque capuchon, et insérez les capuchons dans les trous de drainage de l'eau en appuyant pour les positionner à partir du dessous de la plaque de base.
   2) Enfoncez les circonférences externes des capuchons pour garantir qu'ils sont bien insérés.
      (Des fuites d'eau peuvent se produire si les capuchons n'ont pas été insérés correctement, si leurs circonférences externes se soulèvent ou si les capuchons se coincent ou se calent contre quelque chose.)

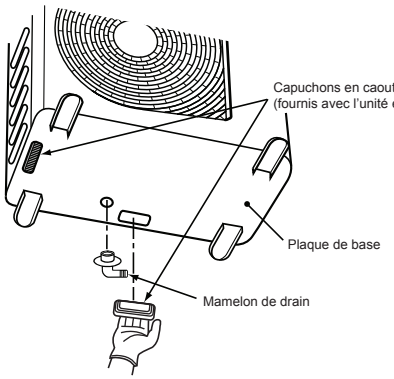

2. Installez le mamelon du drain et le tuyau de purge disponible dans le commerce (d'un diamètre intérieure de 16 mm), et drainez l'eau. (Pour savoir où installer le mamelon de drain, consultez le schéma d'installation des unités intérieure et extérieure.)
   - Vérifiez que l'unité extérieure est horizontale, et dirigez le tuyau de purge en suivant un angle d'inclinaison descendant tout en vous assurant qu'il est fermement connecté.

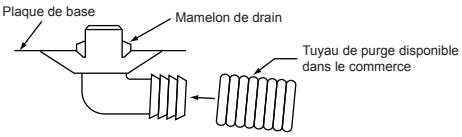

N'utilisez pas un tuyau de jardin, mais un qui peu s'aplanir et éviter l'évacuation de l'eau.

Connexion du Tuyau Réfrigérant

Evasement

1. Couper le tuyau à l'aide d'un cutter de tube.
2. Débavurez l'intérieur du tuyau à son extrémité.
   Munissez-vous de crans pour vous assurez que les bavures retirées ne rentreront pas dans le tuyau.
3. Prenez les raccords coniques fournis avec les unités intérieure et extérieure et insérez-les dans le tuyau.
4. Évasez le tuyau.
   La marge de projection du tuyau doit être contrôlée.
5. Vérifiez que l'évasement est de la bonne forme.

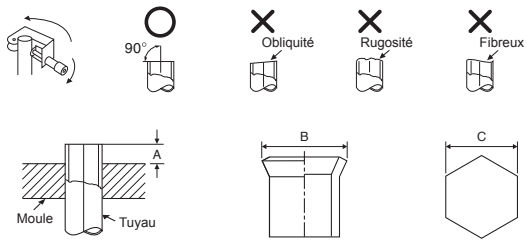

Tuyau		A		B	Raccord conique		
Diamètre externe	Épaisseur	RIDGID (à embrayage) R32 ou R410A	IMPERIAL (écrou à oreilles) R32 ou R410A		C	Couple de serrage	
mm	mm	mm	mm	mm	mm	N·m	kgf·m
6,35	0,8	0 à 0,5	1,5 à 2,0	9,1	17	14 à 18	1,4 à 1,8
9,52	0,8	0 à 0,5	1,5 à 2,0	13,2	22	33 à 42	3,3 à 4,2
12,7	0,8	0 à 0,5	2,0 à 2,5	16,6	26	50 à 62	5,0 à 6,2

ATTENTION

- Lors du retrait des aspérités, ne rayez pas la surface intérieure de la partie évasée.
- Lors de l'usinage de l'évasement, si des rayures sont générées sur la surface intérieure de la partie évasée, il y a un risque de fuite de gaz frigorigène.

- **Couple de serrage pour le raccordement du tuyau évasé**

La pression du R32 ou R410A est supérieure à celle du R22 (Environ 1,6 fois). Il convient donc de sécuriser fermement les tuyaux évasés qui raccordent l'unité extérieure à l'unité intérieure avec le couple de serrage spécifié à l'aide d'une clé dynamométrique. Un tuyau évasé mal raccordé peut non seulement provoquer une fuite de gaz, mais également perturber le cycle de réfrigération.

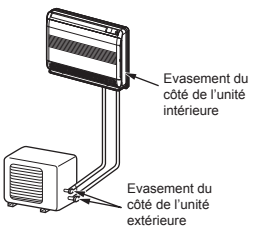

Evacuation

Après le raccordement de la tuyauterie à l'unité intérieure, vous pouvez effectuer la purge de l'air en une seule fois.

ASPIRATION
Evacuer l'air dans les tuyaux de connexion et l'unité intérieure à l'aide de la pompe d'évacuation. Ne pas utiliser le réfrigérant dans l'unité extérieure. Pour plus de détails, voir le manuel de la pompe d'évacuation.

Utilisation de la pompe à vide

Veillez à utiliser une pompe à vide disposant d'une fonction de prévention de contre courant pour que l'huile interne de la pompe ne reflue pas dans les tuyaux du climatiseur lorsque la pompe s'arrête.
(Si de l'huile à l'intérieur de la pompe à vide entre dans le climatiseur qui utilise du R32 ou R410A, le cycle de réfrigération pourrait se trouver altéré).

1. Raccordez le tuyau de chargement de la valve multiple à la port service de la valve compacte du côté du gaz.
2. Raccordez le tuyau de chargement à la buse de la pompe à vide.
3. Ouvrez complètement la poignée de basse pression de la valve multiple.
4. Actionnez la pompe à vide pour commencer l'évacuation. Effectuez l'évacuation pendant environ 15 minutes si la longueur du tuyau est de 20 mètres. (15 minutes pour 20 mètres) (en supposant un débit de la pompe de 27 litres par minute) Puis vérifiez que l'indication du manovacuomètre est égale à –101 kPa (–76 cmHg).
5. Fermez la poignée de basse pression de la valve multiple.
6. Ouvrez entièrement la tige de manoeuvre des valves compactes (du côté du gaz et du côté du liquide).
7. Retirez le tuyau de chargement de la port service.
8. Serrez les capuchons des valves compactes.

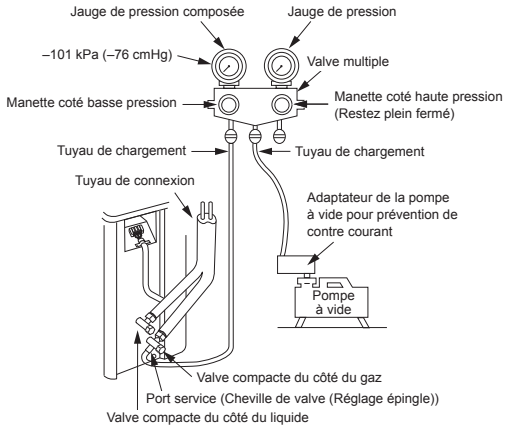

ATTENTION

- **GARDER EN MEMOIRE 6 POINTS IMPORTANTS EN CE QUI CONCERNE LA TUYAUTERIE.**
  (1) Eviter les poussières et l'humidité (dans les tuyaux de connexion).
  (2) Bien serrer les connexions (entre les tubes et l'unité).
  (3) Evacuer l'air dans les tuyaux de connexion en utilisant la POMPE À VIDE.
  (4) Vérifier les fuites de gaz (points de connexion).
  (5) Verifiez, avant l'utilisation, que toutes les valves compactes soient complètement ouverts.
  (6) Les connecteurs mécaniques réutilisables et les joints toriques ne sont pas autorisés à l'intérieur. Si des connecteurs mécaniques sont réutilisés à l'intérieur, les pièces d'étanchéité doivent être remplacées. Si des joints toriques sont réutilisés à l'intérieur, la partie doit être réusinée.

Précautions concernant le maniement des vannes

- Ouvrir la tige de manoeuvre jusqu'à ce qu'elle touche la butée. Une fois en contact avec la butée, éviter d'appliquer plus de pression que nécessaire.
- Serrer fermement le capuchon de la tige de manoeuvre avec le couple indiqué dans le tableau suivant :

Côté gaz (Ø12,70 mm)	50 à 62 N·m (5,0 à 6,2 kgf·m)
Côté gaz (Ø9,52 mm)	33 à 42 N·m (3,3 à 4,2 kgf·m)
Côté liquide (Ø6,35 mm)	14 à 18 N·m (1,4 à 1,8 kgf·m)
Port service	14 à 18 N·m (1,4 à 1,8 kgf·m)

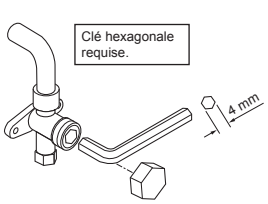

Connexion des Câbles

1. Retirer le cache du robinet, le cache des pièces électriques et le collier de l'unité extérieure.
2. Raccorder le câble de connexion à la borne telle qu'identifiée par le numéro correspondant sur la plaque à bornes de l'unité intérieure et extérieure.
3. Insérez avec précaution le cordon d'alimentation et le câble de raccordement dans le bloc de jonction et fixez-le solidement à l'aide de vis.
4. Utiliser du ruban adhésif vinyle ou autre pour isoler les cordons qui resteront inutilisés. Les positionner de façon à ce qu'ils ne touchent aucune pièce électrique ou métallique.
5. Sécuriser le cordon d'alimentation et le câble de raccordement avec le collier.
6. Fixer le cache des pièces électriques et le cache du robinet sur l'unité extérieure.

Travaux Electriques

1. La tension d'alimentation doit être identique à la tension nominale du climatiseur.
2. Préparer la source d'alimentation pour un usage exclusif avec le climatiseur.

Modèle	RAS-B10J2FVG-E	RAS-B13J2FVG-E	RAS-B18J2FVG-E
Alimentation électrique	220–240V ~ 50Hz	220–240V ~ 50Hz	220–240V ~ 50Hz
Intensité d'utilisation maximale	6,75A	7,50A	10,40A
Intensité nominale du disjoncteur	10A	10A	15A
Cordon d'alimentation	H07RN-F ou 60245 IEC66 (1,5 mm² ou plus)		H07RN-F ou 60245 IEC66 (2,5 mm² ou plus)
Câble de connexion	H07RN-F ou 60245 IEC66 (1,5 mm² ou plus)		

※ Lorsque vous utilisez l'unité extérieure multi-systèmes, consultez le manuel d'installation fourni avec le modèle en question.

Longueur de dénudation du câble de connexion

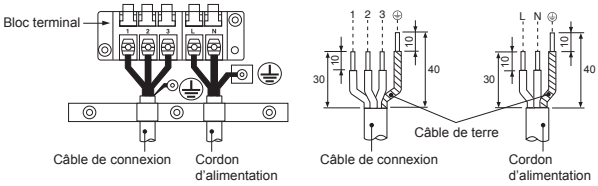

ATTENTION

1. L'alimentation électrique doit être de même intensité nominale que le climatiseur.
2. Préparez la source d'alimentation pour un usage exclusif avec le climatiseur.
3. Un disjoncteur doit être utilisé pour la ligne d'alimentation de ce climatiseur.
4. Assurez-vous de vous conformer à la taille et à la méthode de câblage de l'alimentation électrique et du câble de raccordement.
5. Chaque câble doit être solidement raccordé.
6. Effectuez les travaux de câblage de manière à permettre une capacité de câblage générale.
7 Un mauvais câblage peut provoquer la brûlure de certaines pièces électriques.
8. Si le câblage est incomplet ou incorrect, il provoquera une étincelle ou de la fumée.
9. Ce produit peut être raccordé au secteur.
   Connexion à un câblage fixe : Un disjoncteur qui déconnecte tous les pôles et dont les contacts sont séparés d'au moins 3 mm doit être intégré au câblage fixe.

AUTRES

Test de Fuite Gaz

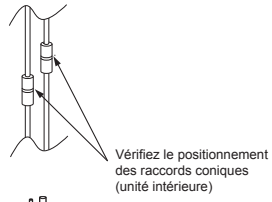

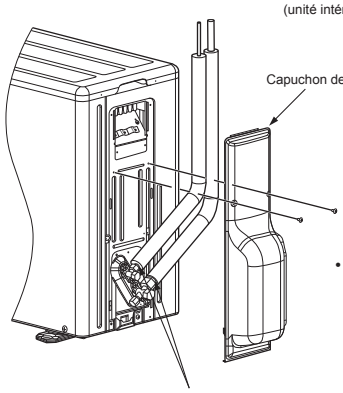

- Vérifiez les fuites de gaz au niveau des raccordements des raccords coniques à l'aide d'un détecteur de fuite ou d'eau savonneuse.

Vérifiez les emplacements d'installation de l'unité extérieure.

Réglage du Sélecteur de Télécommande

Lorsque deux unités intérieures sont installées dans des pièces distinctes, il est inutile de modifier le réglage des sélecteurs.

Sélecteur de télécommande

- Lorsque deux unités intérieures sont installées dans la même pièce ou dans des pièces adjacentes, le signal de la télécommande risque d'être transmis simultanément à chacune d'elles, ce qui a pour effet de les actionner. Dans ce cas, vous pouvez empêcher l'actionnement intempestif d'une unité en lui affectant (ainsi qu'à la télécommande) le réglage B (d'origine, les deux unités possèdent le réglage A).
- Le signal de la télécommande n'est pas capté lorsque l'unité intérieure et la télécommande possèdent des réglages différents.
- Il n'y a aucun rapport entre le réglage A/réglage B et la pièce A/pièce B lorsque vous raccordez les conduites et les câbles.

Sélection de télécommande A-B

Pour distinguer l'utilisation de la télécommande pour chaque unité intérieure dans le cas où 2 climatiseurs sont installés à proximité.

Réglage B de la télécommande.

1. Maintenez la touche [CHECK] de la télécommande appuyée avec la pointe d'un stylo. "00" apparaît sur l'afficheur. (Image ①)
2. Appuyez sur la touche [MODE] sans relâcher la touche [CHECK]. "B" disparaît et le climatiseur est arrêté. La télécommande B est mémorisée. (Image ②)

Remarque : 1. Répétez les étapes ci-dessus pour réinitialiser la télécommande et rétablir le réglage A.
2. La télécommande A n'a pas d'affichage "A".
3. Le réglage d'usine par défaut de la télécommande est A.

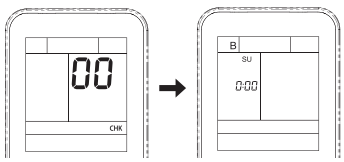

① ②

Configuration du dispositif B.

Appuyez et maintenez le bouton [MODE] pendant plus de 20 secondes. Lorsque la configuration A devient la configuration B : 5 bips retentiront et le témoin de fonctionnement clignotera pendant 5 secondes. Lorsque la configuration B devient la configuration A : vous entendrez 5 bips.

Opération du Test

Pour activer le mode TEST RUN (COOL), appuyer sur le bouton [OPERATION] pendant 10 secondes (Le beeper émettra un court beep).

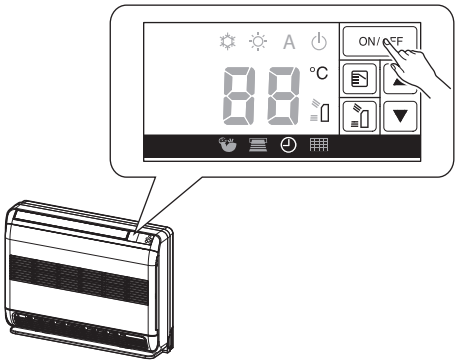

Réglage de la fonction de redémarrage auto

Cet appareil est couçu de sorte qu'après une panne de courant, il se remet automatiquement en marche dans le même mode de fonctionnement qu'avant la panne de courant.

Informations

Le produit a été livré avec la fonction de redémarrage automatique en position ARRÊT. Mettez-le en MARCHE si nécessaire.

Comment mettre en MARCHE la fonction de redémarrage automatique

- Appuyer sur la touche [OPERATION] de l'unité intérieure et la maintenir enfoncée pendant 3 secondes. (On entend 3 bips et l'indicateur OPERATION clignote 5 fois/seconde pendant 5 secondes).

Comment mettre à l'ARRÊT la fonction de redémarrage automatique

- Appuyer sur la touche [OPERATION] de l'unité intérieure et la maintenir enfoncée pendant 3 secondes. (On entend 3 bips mais l'indicateur OPERATION ne clignote pas).

REMARQUE

- En cas de réglage de la minuterie de MARCHE ou d'ARRÊT, la FONCTION DE REDÉMARRAGE AUTOMATIQUE n'est pas activée.


TOSHIBA