Saunier Duval

Notice d’installation et de maintenance

Semiafast Condens, Semia Condens

SEMIAFAST CONDENS 25 - A (H-FR)

SEMIAFAST CONDENS 30 - A (H-FR)

SEMIAFAST CONDENS 35 - A (H-FR) R1

SEMIA CONDENS AS 12 -A (H-FR)

SEMIA CONDENS AS 25 -A (H-FR)



FR

Sommaire

1 Sécurité 4
1.1 Mises en garde relatives aux opérations 4
1.2 Utilisation conforme 4
1.3 Consignes générales de sécurité 4
1.4 Prescriptions (directives, lois, normes) 6
2 Remarques relatives à la documentation 7
2.1 Respect des documents complémentaires applicables 7
2.2 Conservation des documents 7
2.3 Validité de la notice 7
3 Description du produit 7
3.1 Numéro de série 7
3.2 Mentions figurant sur la plaque signalétique 7
3.3 Éléments fonctionnels : Chaudière mixte 8
3.4 Éléments fonctionnels : Chaudière chauffage seul 8
3.5 Marquage CE 8
4 Montage 9
4.1 Déballage du produit 9
4.2 Contrôle du contenu de la livraison 9
4.3 Dimensions 9
4.4 Distances minimales 10
4.5 Distances par rapport à des composants inflammables 10
4.6 Utilisation du gabarit de montage 10
4.7 Suspendez le produit. 10
4.8 Démontage/montage du panneau avant 11
4.9 Démontage/montage du panneau latéral 11
5 Installation 11
5.1 Vérification du compteur à gaz 12
5.2 Raccordement gaz et eau 12
5.3 Raccordement de l'évacuation de la soupape de sécurité 13
5.4 Raccordement de l'évacuation du disconnecteur 14
5.5 Raccordement de la conduite d'évacuation des condensats 14
5.6 Raccordement du robinet de vidange 14
5.7 Mise en place de la rallonge sur le robinet de remplissage 14
5.8 Installation du système ventouse 14
5.9 Installation électrique 15
6 Utilisation 16
6.1 Utilisation des codes diagnostic 16
6.2 Visualisation des codes d'état 16
6.3 Utilisation des programmes de contrôle 16
7 Mise en service 17
7.1 Réglage du produit pour une affectation multiple avec une installation de type C43P 17
7.2 Vérification du réglage d'usine 17
7.3 Contrôle et traitement de l'eau de chauffage/de l'eau de remplissage et d'appoint 17
7.4 Prévention des risques de manque de pression d'eau 18
7.5 Mise en marche du produit 19
7.6 Remplissage et purge de l'installation de chauffage 19
7.7 Remplissage du siphon de condensats 19
7.8 Remplissage du circuit d'eau chaude sanitaire 19
7.9 Contrôle et ajustement des réglages gaz 20
7.10 Contrôle d'étanchéité 21
8 Adaptation en fonction de l'installation 22
8.1 Réglage du temps de coupure du brûleur 22
8.2 Réglage de la puissance de la pompe 22
8.3 Réglage du bypass 23
9 Adaptation de la température d'eau chaude sanitaire 23
9.1 Réglage de la température d'eau chaude 23
10 Remise à l'utilisateur 24
11 Inspection et maintenance 24
11.1 Respect des intervalles d'inspection et de maintenance 24
11.2 Approvisionnement en pièces de rechange 24
11.3 Contrôle de la teneur en CO_2 24
11.4 Réglage de la teneur en CO_2 24
11.5 Démontage de la liaison air/gaz 25
11.6 Nettoyage de l'échangeur de chaleur 26
11.7 Contrôle du brûleur 26
11.8 Vérification de l'électrode d'allumage 26
11.9 Nettoyage du bac de récupération de condensats 26
11.10 Nettoyage du siphon de condensats 27
11.11 Nettoyage du filtre d'entrée d'eau froide 27
11.12 Nettoyage du filtre chauffage 27
11.13 Montage de la liaison air/gaz 27
11.14 Vidange du produit 27
11.15 Contrôle de la pression du vase d'expansion 27
11.16 Finalisation des travaux d'inspection et de maintenance 28
12 Dépannage 28
12.1 Correction des défauts 28
12.2 Accès à la mémoire des défauts 28
12.3 Suppression du contenu de la mémoire des défauts 28
12.4 Réinitialisation des paramètres (rétablissement des réglages d'usine) 28
12.5 Opérations préalables à la réparation 28
12.6 Remplacement de composants défectueux 28
12.7 Finalisation de la réparation 31
13 Mise hors service du produit 31
14 Service après-vente 31
Annexe 32
A Programmes de contrôle – vue d'ensemble 32
B Codes diagnostic– vue d'ensemble 32
C Codes d'état – vue d'ensemble 37
D Codes de défaut – vue d'ensemble 38

E **Schéma électrique : Chaudière mixte 40**
F **Schéma électrique : Chaudière mixte (35 kW) 41**
G **Schéma électrique : Chaudière chauffage seul 42**
H **Travaux d'inspection et de maintenance – vue d'ensemble 43**
I **Caractéristiques techniques 44**
Index 49

1 Sécurité

1.1 Mises en garde relatives aux opérations

Classification des mises en garde liées aux manipulations

Les mises en garde relatives aux manipulations sont graduées à l'aide de symboles associés à des mots-indicateurs, qui signalent le niveau de gravité du risque encouru.

Symboles de mise en garde et mots-indicateurs



Danger !
Danger de mort immédiat ou risque de blessures graves



Danger !
Danger de mort par électrocution



Avertissement !
Risque de blessures légères



Attention !
Risque de dommages matériels ou de menaces pour l'environnement

1.2 Utilisation conforme

Une utilisation incorrecte ou non conforme peut présenter un danger pour la vie et la santé de l'utilisateur ou d'un tiers, mais aussi endommager l'appareil et d'autres biens matériels.

Ce produit est un générateur de chaleur spécialement conçu pour les installations de chauffage fonctionnant en circuit fermé et la production d'eau chaude sanitaire.

Les produits figurant dans cette notice ne doivent être installés et utilisés qu'avec les accessoires mentionnés dans les documents complémentaires applicables concernant le conduit du système ventouse, suivant le type d'appareil.

L'utilisation du produit dans des véhicules, par exemple mobil-home ou caravane, est considérée comme non conforme. Ne sont pas considérées comme des véhicules les unités installées à demeure (installation fixe dans un endroit donné).

L'utilisation conforme suppose :

– le respect des notices d'utilisation, d'installation et de maintenance du produit ainsi que des autres composants de l'installation
– une installation et un montage conformes aux critères d'homologation du produit et du système
– le respect de toutes les conditions d'inspection et de maintenance qui figurent dans les notices.

L'utilisation conforme de l'appareil suppose, en outre, une installation conforme au code IP.

Toute utilisation autre que celle décrite dans la présente notice ou au-delà du cadre stipulé dans la notice sera considérée comme non conforme. Toute utilisation directement commerciale et industrielle sera également considérée comme non conforme.

Attention !

Toute utilisation abusive est interdite.

1.3 Consignes générales de sécurité

1.3.1 Danger en cas de qualification insuffisante

Les opérations suivantes ne peuvent être effectuées que par des professionnels suffisamment qualifiés :

– Montage
– Démontage
– Installation
– Mise en service
– Inspection et maintenance
– Réparation
– Mise hors service

► Conformez-vous systématiquement à l'état de la technique.

1.3.2 Danger de mort en cas de fuite de gaz

En cas d'odeur de gaz dans les bâtiments :

► Évitez les pièces où règne une odeur de gaz.
► Si possible, ouvrez les portes et les fenêtres en grand pour créer des courants d'air.
► Évitez les flammes nues (par ex. briquet ou allumettes).
► Ne fumez pas.
► N'utilisez surtout pas d'interrupteur électrique, fiche de secteur, sonnette, télé-

phone ou autre interphone dans le bâtiment.
- ▸ Fermez le dispositif d'arrêt du compteur à gaz ou le dispositif de coupure principal.
- ▸ Si possible, fermez le robinet d'arrêt du gaz du produit.
- ▸ Prévenez les habitants en les appelant ou en frappant à leur porte.
- ▸ Quittez immédiatement le bâtiment et veillez à ce que personne n'y pénètre.
- ▸ Prévenez la police et les pompiers dès que vous avez quitté le bâtiment.
- ▸ Prévenez le service d'urgence du fournisseur de gaz avec un téléphone situé hors du bâtiment.

1.3.3 Danger de mort en cas d'obturation ou de fuite des conduites des gaz de combustion

En cas d'erreur d'installation, de dommages, de manipulation ou d'emplacement d'installation inadapté, il peut y avoir une fuite de gaz de combustion, avec par conséquent un risque d'intoxication.

En cas d'odeur de gaz de combustion dans les bâtiments :

- ▸ Ouvrez les portes et les fenêtres en grand pour créer des courants d'air.
- ▸ Éteignez le produit.
- ▸ Vérifiez les circuits des gaz de combustion du produit et les redirections des gaz de combustion.

1.3.4 Risque d'intoxication et de brûlures en cas de fuite de gaz de combustion chauds

- ▸ N'utilisez le produit que si le conduit du système ventouse est entièrement monté.
- ▸ Hormis aux fins de contrôle rapide, n'utilisez le produit que si le panneau avant est monté et fermé.

1.3.5 Danger de mort dû aux substances explosives et inflammables

- ▸ N'utilisez pas le produit dans des pièces où vous entreposez des substances explosives ou inflammables (par ex. essence, papier, peinture).

1.3.6 Danger de mort en cas d'omission de dispositif de sécurité

Les schémas contenus dans ce document ne présentent pas tous les dispositifs de sécurité requis pour une installation appropriée.

- ▸ Équipez l'installation des dispositifs de sécurité nécessaires.
- ▸ Respectez les législations, normes et directives nationales et internationales en vigueur.

1.3.7 Danger de mort par électrocution

Si vous touchez les composants conducteurs, vous vous exposez à une électrocution mortelle.

Avant d'intervenir sur le produit :

- ▸ Débranchez la fiche de secteur.
- ▸ Vous pouvez aussi mettre le produit hors tension en coupant toutes les sources d'alimentation électrique (séparateur électrique avec un intervalle de coupure d'au moins 3 mm, par ex. fusible ou disjoncteur de protection).
- ▸ Sécurisez l'appareil pour éviter toute remise sous tension.
- ▸ Attendez au moins 3 min, pour que les condensateurs se déchargent.
- ▸ Vérifiez que le système est bien hors tension.

1.3.8 Risque de brûlures ou d'ébouillantement au contact des composants chauds

- ▸ Attendez que ces composants aient refroidi avant d'intervenir dessus.

1.3.9 Danger de mort en cas de fuite de gaz de combustion

Si le produit est utilisé alors que le siphon des condensats est vide, il y a un risque de diffusion de gaz de combustion dans l'air ambiant.

- ▸ Veillez à ce que le siphon des condensats soit plein avant de faire fonctionner le produit.

1.3.10 Risque d'intoxication en cas de fuite de gaz de combustion dans un système à ventouse à affectation multiple et fonctionnement par surpression

Dans un système à ventouse à affectation multiple et fonctionnement par surpression, l'alimentation en air de combustion s'effectue dans le sens inverse de l'évacuation des gaz de combustion, dans l'interstice entre la conduite des gaz de combustion et la paroi de la cheminée.

Il peut y avoir une fuite de gaz de combustion à l'ouverture des orifices de révision du système à ventouse ou d'un générateur de chaleur.

- ▸ Ne faites surtout pas fonctionner le générateur de chaleur sur air ambiant.
- ▸ Vous devez impérativement associer le générateur de chaleur au dispositif anti-refoulement spécialement homologué pour le produit.

1.3.11 Risque de blessures sous l'effet du poids élevé du produit

- ▸ Sollicitez l'aide d'au moins une autre personne pour transporter le produit.

1.3.12 Risques de corrosion en cas d'air de combustion ou d'air ambiant inadapté

Les aérosols, les solvants, les détergents chlorés, les peintures, les colles, les produits ammoniaqués, les poussières et autres risquent de provoquer un phénomène de corrosion au niveau du produit et du système d'évacuation des gaz de combustion.

- ▸ Faites en sorte que l'air de combustion soit exempt de fluor, de chlore, de soufre, de poussières etc.
- ▸ Veillez à ce qu'il n'y ait pas de substances chimiques entreposées dans la pièce d'installation.
- ▸ Si le produit doit être installé dans un salon de coiffure, un atelier de peinture ou de menuiserie, une entreprise de nettoyage ou autre, veillez à le placer dans une pièce d'installation distincte, dont l'air est techniquement exempt de substances chimiques.
- ▸ Faites en sorte que l'air de combustion ne transite pas par d'anciennes cheminées de chaudières fioul au sol ou d'autres appareils de chauffage susceptibles de provoquer un encrassement du conduit.

1.3.13 Risques de dommages matériels sous l'effet des aérosols ou liquides de détection des fuites

Les aérosols et les liquides de détection des fuites bouchent le filtre du capteur de débit massique du venturi et provoquent des dommages irrémédiables au niveau du capteur de débit massique.

- ▸ Lors des travaux de réparation, ne mettez pas d'aérosol ou de liquide de détection des fuites sur le capuchon du filtre du venturi.

1.3.14 Risque de dommages matériels en cas d'outillage inadapté

- ▸ Servez-vous d'un outil approprié.

1.3.15 Risque de dommages matériels sous l'effet du gel

- ▸ N'installez pas le produit dans une pièce exposée à un risque de gel.

1.4 Prescriptions (directives, lois, normes)

- ▸ Veuillez respecter les prescriptions, normes, directives, décrets et lois en vigueur dans le pays.

2 Remarques relatives à la documentation

2.1 Respect des documents complémentaires applicables

► Conformez-vous impérativement à toutes les notices d'utilisation et d'installation qui accompagnent les composants de l'installation.

2.2 Conservation des documents

► Remettez cette notice et l'ensemble des documents complémentaires applicables à l'utilisateur.

2.3 Validité de la notice

Cette notice s'applique exclusivement aux modèles suivants :

Produit - référence d'article

SEMIAFAST CONDENS 25 -A (H-FR)	0010016081
SEMIAFAST CONDENS 30 -A (H-FR)	0010016082
SEMIAFAST CONDENS 35 -A (H-FR) R1	0010019940
SEMIA CONDENS AS 12 -A (H-FR)	0010016084
SEMIA CONDENS AS 25 -A (H-FR)	0010016085

Ces produits sont conçus pour être installés uniquement sur des installations au gaz naturel.

3 Description du produit

3.1 Numéro de série

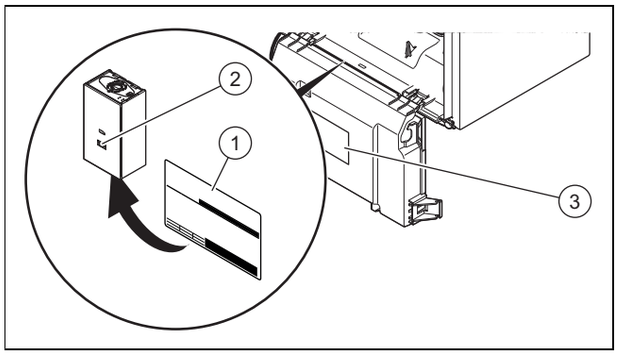

Le numéro de série se trouve sur la plaque signalétique **(1)** et sur la notice d'emploi succincte **(2)** (→ page 7)

Des étiquettes avec le numéro de série sont stockées à l'arrière du boîtier électrique **(3)** .

3.2 Mentions figurant sur la plaque signalétique

La plaque signalétique est montée d'usine sur la face inférieure du produit.

La plaque signalétique certifie le pays dans lequel le produit doit être installé.

Indication sur la plaque signalétique	Signification
	Code barres avec numéro de série
Numéro de série	Sert au suivi qualité ; 3ème au 4ème chiffre = année de fabrication Sert au suivi qualité ; 5ème au 6ème chiffre = semaine de fabrication Sert à l'identification ; 7ème au 16ème chiffre = référence d'article du produit Sert au suivi qualité ; 17ème au 20ème chiffre = site de production
Semiafast Condens / Semia Condens	Désignation du produit
XX, Gxx - xx mbar (x kPa)	Type de gaz et pression de raccordement du gaz réglés d'usine
Kat.	Catégorie de gaz autorisée
Condensation	Catégorie du niveau de rendement de la chaudière conformément à la Directive européenne 92/42
Type : Xx3(x)	Raccordements admissibles pour les gaz de combustion
PMS	Pression d'eau maximale de service en chauffage
PMW	Pression d'eau maximale de service en sanitaire
V/Hz	Raccordement électrique
W	Puissance électrique absorbée maxi
IP	Type de protection
	Mode chauffage
	Production d'eau chaude
*P*n	Plage de puissance utile nominale en mode chauffage
*P*nc	Plage de puissance utile nominale en mode chauffage (technologie à condensation)
P	Plage de puissance utile nominale en mode sanitaire
Qn	Plage de débit calorifique nominal en mode chauffage
Qnw	Plage de débit calorifique nominal en mode sanitaire
$T_{max.}$	Température de départ maxi
NOx	Classe de NOx du produit
Code (DSN)	Code spécifique du produit

3 Description du produit

3.3 Éléments fonctionnels : Chaudière mixte

Validité: chaudière mixte

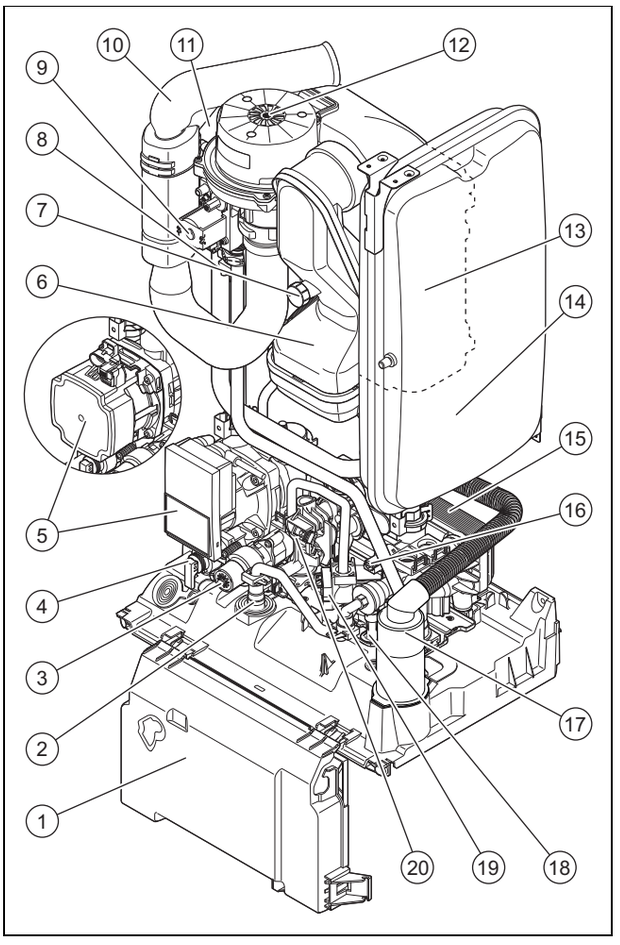

1	Boîtier électrique	11	Électrode d'allumage
2	Robinet de remplissage	12	Ventilateur
3	Vanne 3 voies	13	Échangeur thermique primaire
4	Soupape de sécurité du circuit chauffage	14	Vase d'expansion chauffage
5	Pompe de chauffage	15	Échangeur à plaques
6	Tube d'évacuation des gaz de combustion	16	Capteur de pression
7	Point de mesure des gaz de combustion	17	Siphon de condensats
8	Transformateur d'allu-mage	18	Disconnecteur
9	Mécanisme gaz	19	Bypass
10	Tube d'entrée d'air	20	Capteur de débit

3.4 Éléments fonctionnels : Chaudière chauffage seul

Validité: chaudière chauffage seul

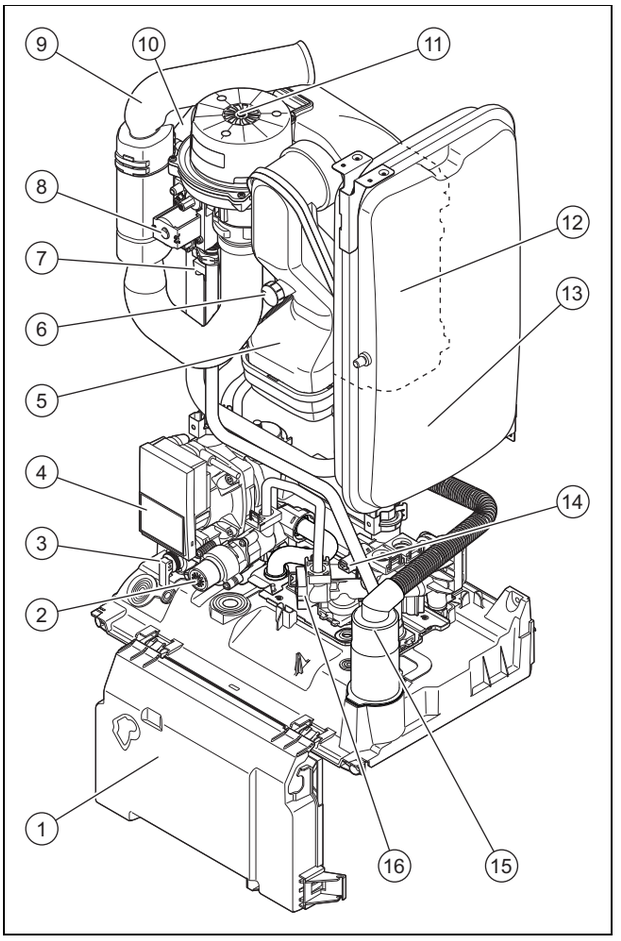

1	Boîtier électrique	9	Tube d'entrée d'air
2	Vanne 3 voies	10	Électrode d'allumage
3	Soupape de sécurité du circuit chauffage	11	Ventilateur
4	Pompe de chauffage	12	Échangeur thermique primaire
5	Tube d'évacuation des gaz de combustion	13	Vase d'expansion chauffage
6	Point de mesure des gaz de combustion	14	Capteur de pression
7	Transformateur d'allu-mage	15	Siphon de condensats
8	Mécanisme gaz	16	Bypass

3.5 Marquage CE

CE

Le marquage CE atteste que les appareils sont conformes aux exigences élémentaires des directives applicables, conformément à la plaque signalétique.

La déclaration de conformité est disponible chez le fabricant.

4 Montage

4.1 Déballage du produit

1. Sortez le produit de son carton d'emballage.
2. Retirez les films de protection de tous les composants du produit.

4.2 Contrôle du contenu de la livraison

► Vérifiez que rien ne manque et qu'aucun élément n'est endommagé.

Validité: chaudière mixte

Nombre	Désignation
1	Générateur de chaleur
1	Pochette d'accessoires – Sachet de joints – Tuyau d'évacuation des condensats – Tuyau d'évacuation de la soupape de sécurité – Tuyau d'évacuation du disconnecteur – Rallonge du robinet de remplissage
1	Lot de documentation
1	Pochette d'accessoires complémentaires (commandée séparément) – Barrette d'accrochage – Gabarit de montage – Plaque de raccordement – Sachet de raccordement hydraulique

Validité: chaudière chauffage seul

Nombre	Désignation
1	Générateur de chaleur
1	Pochette d'accessoires – Sachet de joints – Tuyau d'évacuation des condensats – Tuyau d'évacuation de la soupape de sécurité
1	Lot de documentation
1	Pochette d'accessoires complémentaires (commandée séparément) – Barrette d'accrochage – Gabarit de montage – Plaque de raccordement – Sachet de raccordement hydraulique

4.3 Dimensions

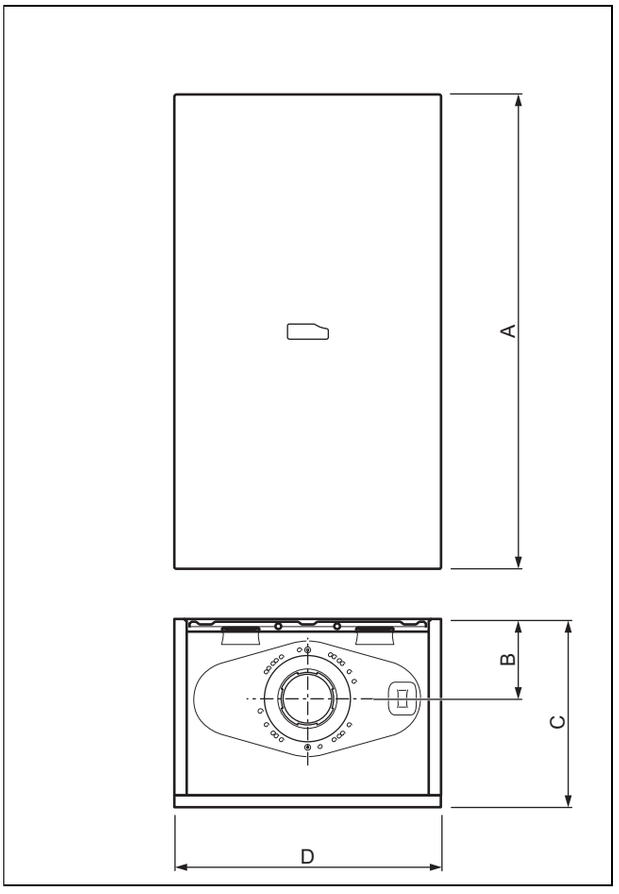

Dimensions

A	B	C	D
740 mm	130 mm	300 mm	418 mm

4.4 Distances minimales

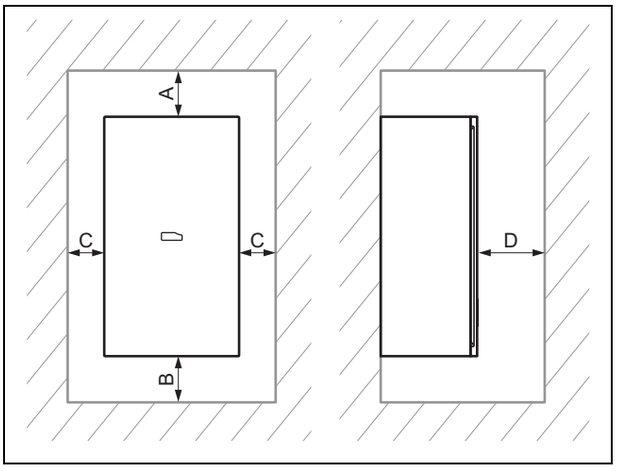

Distances minimales

A	B	C	D
≥ 300 mm	≥ 300 mm	≥ 0 mm **Remarque** ≥ 50 mm (distance nécessaire au démontage du panneau latéral)	≥ 600 mm **Remarque** ≥ 5 mm (dans le cas d'un habillage de type armoire)

4.5 Distances par rapport à des composants inflammables

Il n'est pas nécessaire de ménager une distance donnée entre le produit et des composants en matériaux inflammables.

4.6 Utilisation du gabarit de montage

► Utilisez le gabarit de montage pour définir les emplacements des trous à percer.

4.7 Suspendez le produit.

1. Vérifiez que le mur est suffisamment résistant pour supporter le poids du produit quand il est en conditions de fonctionnement (poids total).
2. Vérifiez si les accessoires de fixation fournis sont bien compatibles avec la nature du mur.

Condition: Résistance du mur suffisante, Matériel de fixation adapté au mur

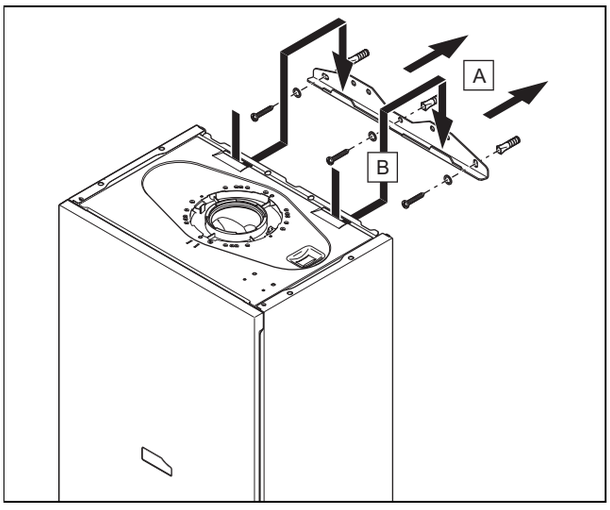

► Suspendez le produit comme indiqué.

Condition: Résistance du mur insuffisante

► Veillez à ce que le dispositif de suspension utilisé sur place soit suffisamment résistant. Vous pouvez utiliser des poteaux ou un parement (doublage).
► Si vous n'êtes pas en mesure de fabriquer un dispositif de suspension suffisamment résistant, ne suspendez pas le produit.

Condition: Matériel de fixation inadapté au mur

► Suspendez le produit avec le matériel de fixation adapté disponible sur place, comme indiqué.

4.8 Démontage/montage du panneau avant

4.8.1 Démontage du panneau avant

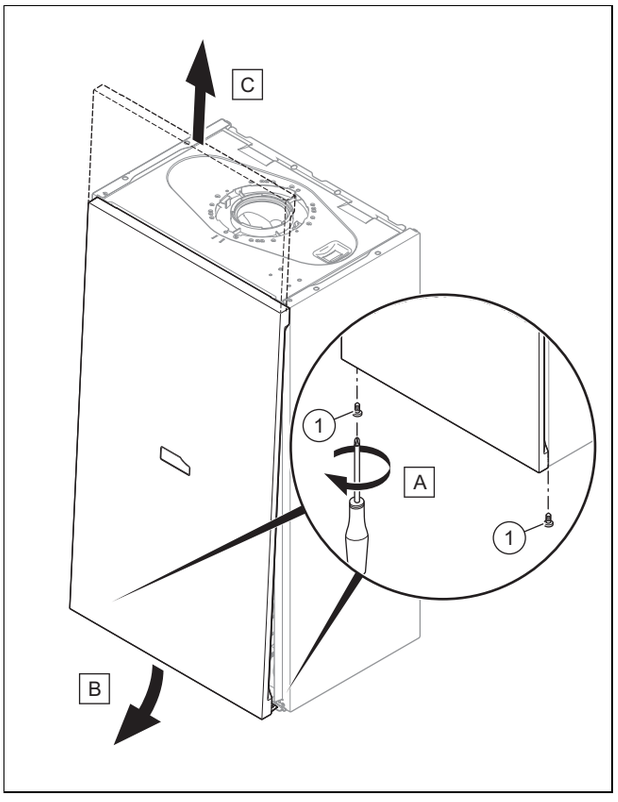

1. Desserrez les deux vis **(1)**.
2. Exercez une légère pression vers l'arrière au milieu du panneau avant de sorte à débloquer l'ergot de verrouillage.
3. Saisissez le panneau avant au niveau du rebord inférieur, puis faites-le basculer vers l'avant.
4. Décrochez le panneau avant de sa fixation en le tirant vers le haut et retirez-le.

4.8.2 Montage de la protection avant

► Procédez dans l'ordre inverse pour remonter les composants.

4.9 Démontage/montage du panneau latéral

4.9.1 Démontage du panneau latéral

Attention !

Risque de dommages matériels en cas de déformation mécanique !

Si vous démontez les **deux** panneaux latéraux, le produit est susceptible de subir une déformation mécanique, ce qui peut entraîner des dommages au niveau des conduites, et donc des fuites.

► Vous devez donc systématiquement démonter les panneaux latéraux **un par un**, et jamais les deux ensemble.

Remarque

Si l'écart latéral est suffisant (50 mm au minimum), vous pourrez démonter un panneau latéral pour faciliter les travaux de maintenance ou de réparation.

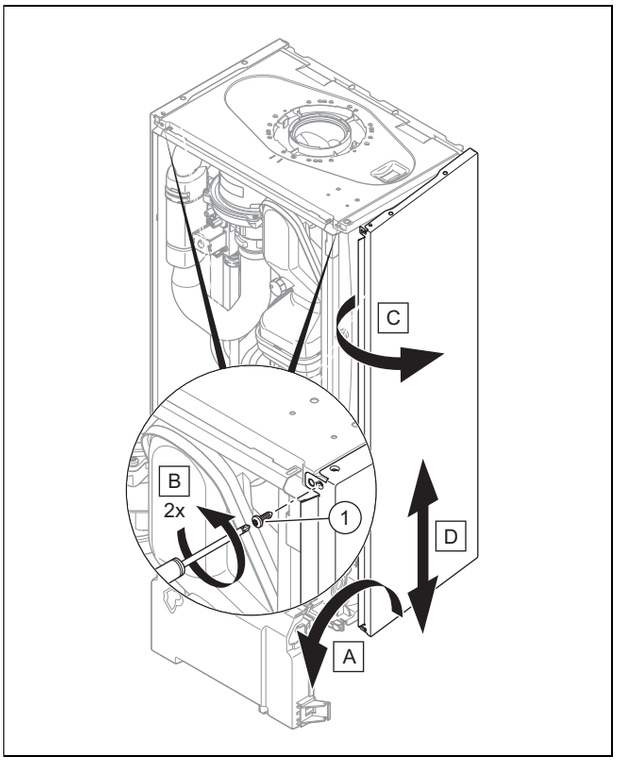

1. Faites basculer le boîtier électrique vers l'avant.
2. Maintenez le panneau latéral de sorte qu'il reste en place et retirez les deux vis **(1)** situées en partie haute et en partie basse.
3. Faites basculer le panneau latéral vers l'extérieur et retirez-le par le bas.

4.9.2 Montage du panneau latéral

► Procédez dans l'ordre inverse pour remonter les composants.

5 Installation

Danger !

Risque d'ébouillantement et/ou d'endommagement dû à une installation non conforme entraînant une fuite d'eau !

Toute contrainte mécanique au niveau des conduites de raccordement peut entraîner des défauts d'étanchéité.

► Veillez à effectuer un montage des conduites de raccordement sans tension mécanique.

Danger !

Risque d’intoxication en cas d’installation de type C43P

Si le panneau avant est démonté alors que d’autres produits rattachés à l’affectation multiple sont en fonctionnement, des gaz de combustion toxiques risquent de sortir du produit.

- ► Avant de procéder au montage ou à la maintenance du dispositif antirefoulement, prenez soin de désactiver les autres produits rattachés à l’affectation multiple.
- ► Veillez à ce que le lieu d'installation soit suffisamment ventilé.
- ► Fermez le robinet d’arrêt du gaz du produit.
- ► Débranchez le produit du secteur.
- ► Obturez le raccordement du système ventouse de l’installation d’évacuation des gaz de combustion ou l’interface du conduit des gaz de combustion avec des moyens appropriés.
- ► Retirez le panneau avant du produit.

Attention !

Risque de dégâts matériels en présence de résidus dans les canalisations !

Les résidus de soudure, les restes de joints, les salissures ou les autres dépôts présents dans les canalisations risquent d’endommager le produit.

- ► Rincez soigneusement l’installation de chauffage avant de procéder au montage du produit.

5.1 Vérification du compteur à gaz

- ► Vérifiez que le compteur à gaz présent convient au débit de gaz requis.

5.2 Raccordement gaz et eau

Attention !

Risques de dommages en cas d’installation non conforme du raccordement du gaz !

Tout dépassement de la pression de contrôle et de la pression de service risque d’endommager le mécanisme gaz !

- ► Vérifiez l'étanchéité du mécanisme gaz avec une pression inférieure ou égale à 11 kPa (110 mbar).

Attention !

Risque de dommages matériels sous l’effet de la corrosion

Si les tubes en plastique ne sont pas anti-diffusion, l’air risque de s’infiltrer dans l’eau de chauffage de l’installation. La présence d’air dans l’eau de chauffage risque de provoquer un phénomène de corrosion dans le circuit générateur de chaleur et le produit.

- ► Si vous utilisez des tubes en plastique qui ne sont pas anti-diffusion dans l’installation de chauffage, faites en sorte que l’air ne puisse pas s’infiltrer dans le circuit générateur de chaleur.

Attention !

Risques de dommages matériels par transfert de chaleur lors du soudage !

- ► Vous pouvez souder les pièces de raccordement tant qu’elles ne sont pas fixées aux robinets de maintenance. Ensuite, ce n’est plus possible.

Remarque

Nous vous conseillons d'isoler thermiquement les tubes d'eau à la sortie de chaudière et sur l'installation.

Travaux préparatoires

1. Vérifiez que le volume de l'installation est bien compatible avec la capacité du vase d'expansion.
   - ▽ Si le vase d'expansion présente un volume insuffisant pour l'installation.
     - ► Montez un vase d'expansion supplémentaire au niveau du retour de chauffage, aussi près que possible du produit.
     - ► Montez une vanne anti-retour au niveau de la sortie du produit (départ de chauffage).
2. Assurez-vous de la présence des composants suivants sur l'installation :

Matériel de travail
un robinet d'arrêt d'eau froide de l'appareil
un robinet d'arrêt du gaz de l'appareil
un dispositif de remplissage et de vidange dans l’installation de chauffage

Validité: chaudière mixte

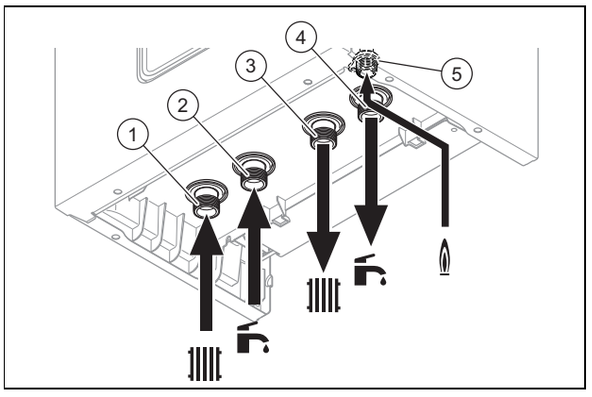

1	Raccord du retour de chauffage, G3/4	3	Raccord du départ de chauffage, G3/4
2	Raccord de l'arrivée eau froide, G3/4	4	Raccord de l'eau chaude sanitaire, G3/4
		5	Raccord du gaz, G1/2

► Procédez aux raccordements d'eau et de gaz conformément aux normes en vigueur.

Validité: chaudière chauffage seul, ballon d'eau chaude sanitaire

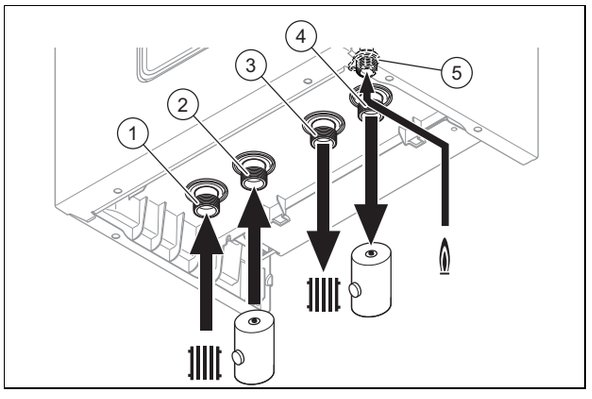

1	Raccord du retour de chauffage, G3/4	3	Raccord du départ de chauffage, G3/4
2	Raccord du retour du ballon d'eau chaude sanitaire, G3/4	4	Raccord du départ vers le ballon d'eau chaude sanitaire, G3/4
		5	Raccord du gaz, G1/2

► Procédez aux raccordements d'eau et de gaz conformément aux normes en vigueur.

Validité: chaudière chauffage seul

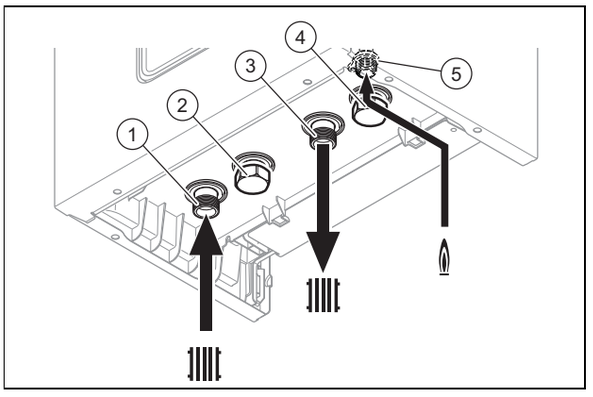

1	Raccord du retour de chauffage, G3/4	3	Raccord du départ de chauffage, G3/4
2	Raccord non utilisé, G3/4	4	Raccord non utilisé, G3/4
		5	Raccord du gaz, G1/2

► Procédez aux raccordements d'eau et de gaz conformément aux normes en vigueur.

1. Purgez la conduite de gaz avant la mise en fonctionnement.
2. Vérifiez l'étanchéité des raccordements (→ page 21).

5.3 Raccordement de l'évacuation de la soupape de sécurité

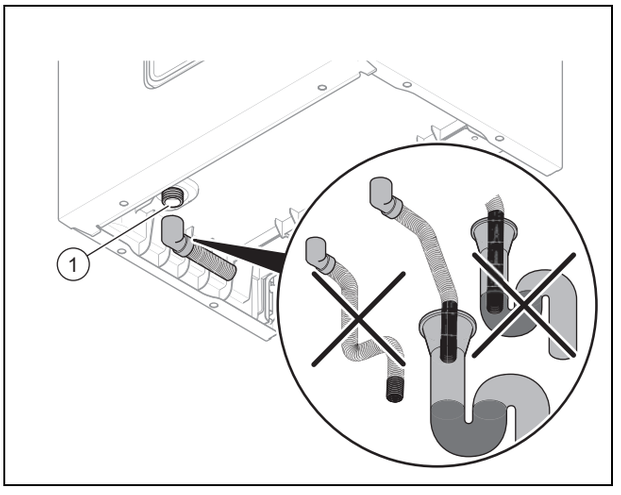

► Assurez-vous que la canalisation est visible.
► Connectez la soupape de sécurité **(1)** à un siphon d'évacuation approprié, en utilisant le tuyau en plastique fourni.
◁ Le dispositif devra permettre de voir l'écoulement de l'eau.

5.4 Raccordement de l'évacuation du disconnecteur

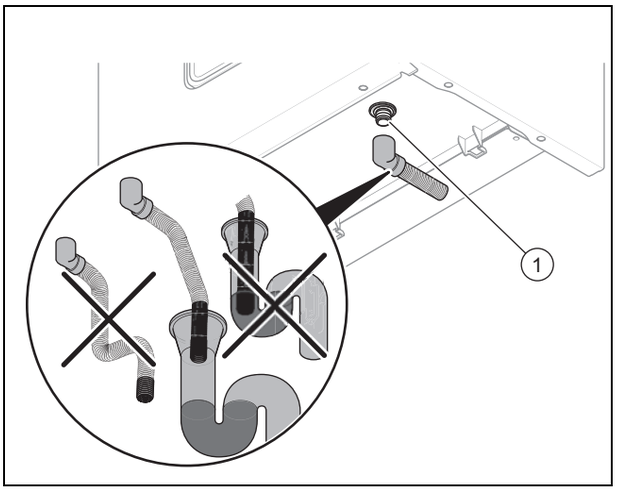

► Procédez au raccordement du disconnecteur **(1)** en utilisant le tuyau en plastique fourni.

5.5 Raccordement de la conduite d’évacuation des condensats

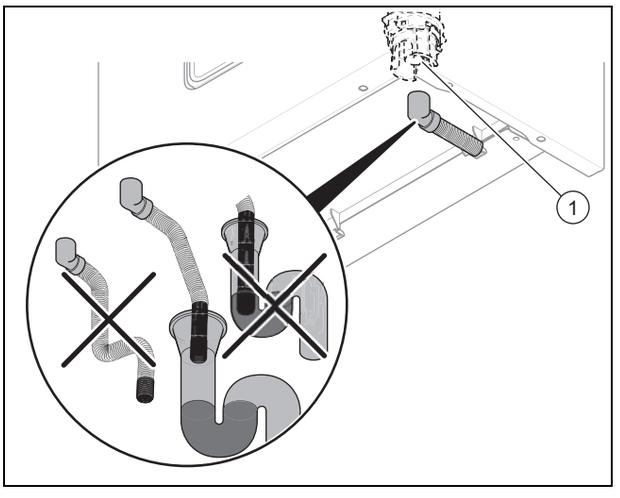

► Respectez les présentes instructions, les directives juridiques et les réglementations locales se rapportant à l'évacuation des condensats.
► Utilisez du PVC ou toute autre matière appropriée pour évacuer les condensats qui ne sont pas neutralisés.
► Si vous ne pouvez pas garantir que les matériaux des conduites d'évacuation sont appropriés, alors installez un système permettant de neutraliser les condensats.
► Assurez vous que la conduite d’évacuation des condensats n'est pas connectée d'une manière étanche au tuyau d’évacuation.
► Procédez au raccordement du siphon à condensats **(1)** en utilisant le tuyau en plastique fourni.

5.6 Raccordement du robinet de vidange

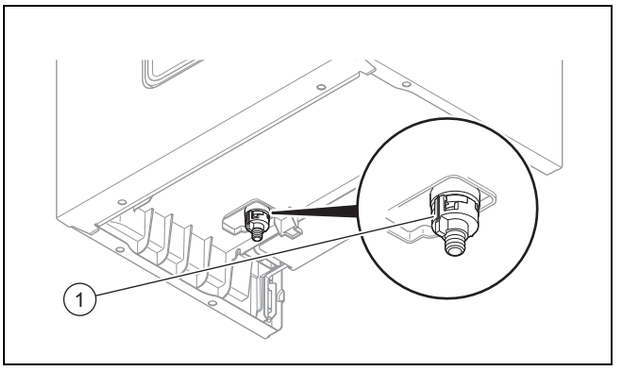

► Raccordez un tuyau sur le robinet de vidange **(1)** et posez l’extrémité libre du tuyau à un endroit adéquat pour l’écoulement.

5.7 Mise en place de la rallonge sur le robinet de remplissage

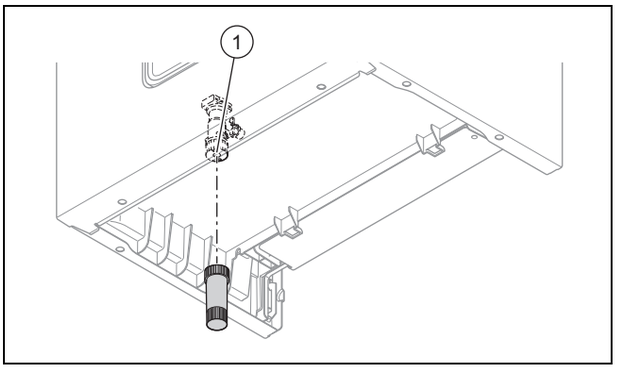

► Emboîtez la rallonge sur le robinet de remplissage **(1)**.

5.8 Installation du système ventouse

5.8.1 Montage de la ventouse

► Montez le conduit du système ventouse comme indiqué dans la notice de montage du conduit du système ventouse.

5.8.2 Montage de la pièce de raccordement 60/100 mm ou 80/125 mm

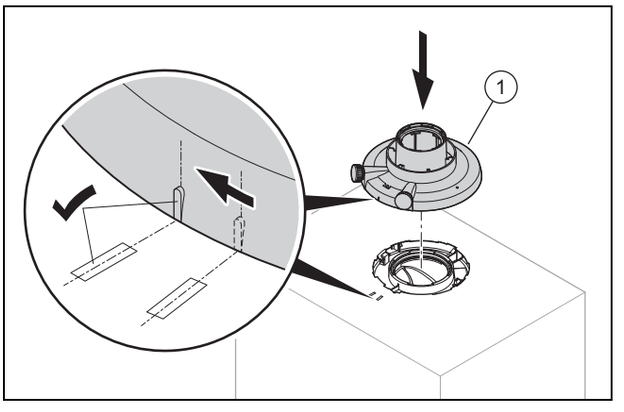

1. Positionnez la pièce de raccordement **(1)** sur le produit.
2. Faites tourner la pièce de raccordement dans le sens horaire pour qu’elle s’enclenche.

5.9 Installation électrique

Danger !
Danger de mort par électrocution !

Les bornes de raccordement au secteur L et N restent en permanence sous tension, même lorsque le produit est désactivé :

- ► Coupez l'alimentation électrique.
- ► Protégez l'alimentation électrique pour empêcher tout réenclenchement.

L'installation électrique doit être réalisée exclusivement par un électricien qualifié.

5.9.1 Ouverture et fermeture du boîtier électrique

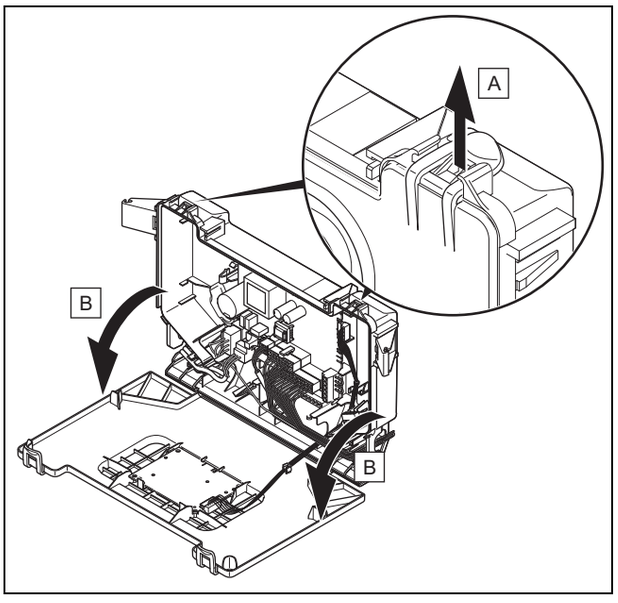

1. Suivez l'ordre des instructions pour ouvrir le boîtier électrique.
2. Suivez l'ordre inverse des instructions pour fermer le boîtier électrique.

5.9.2 Cheminement des câbles

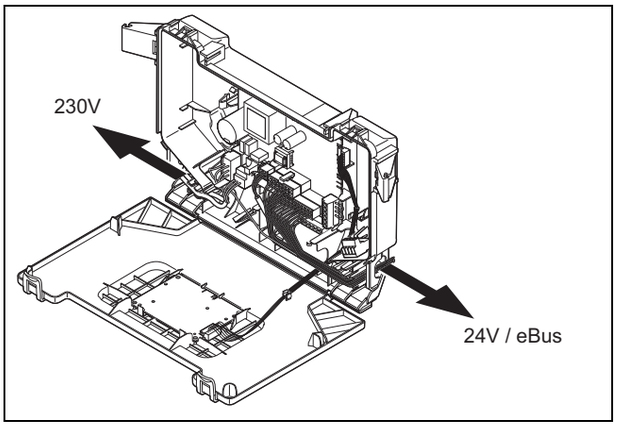

1 Cheminement des câbles 24V eBUS

2 Cheminement des câbles 230V

5.9.3 Câblage

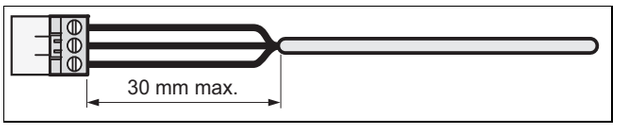

1. Mettez les câbles de raccordement à la bonne longueur afin de ne pas gêner les différentes positions du boîtier électrique.
2. Vissez le connecteur sur le câble de raccordement.
3. Branchez le connecteur à l'emplacement prévu à cet effet sur la carte à circuit imprimé.

5.9.4 Établissement de l'alimentation électrique

1. Conformez-vous à toutes les prescriptions en vigueur.
   – Selon les prescriptions en vigueur, le raccordement doit être réalisé par l'intermédiaire d'un séparateur électrique avec un intervalle de coupure d'au moins 3 mm entre chaque contact.
2. Assurez-vous que la tension nominale du réseau est bien de 230 V.
3. Raccordez une fiche sur le câble de raccordement au secteur.
4. Branchez la fiche du câble de raccordement au secteur.
5. Assurez-vous que le raccordement au secteur reste parfaitement accessible et qu'il ne risque pas d'être masqué ou cloisonné par un quelconque obstacle.

5.9.5 Raccordement du régulateur au système électronique

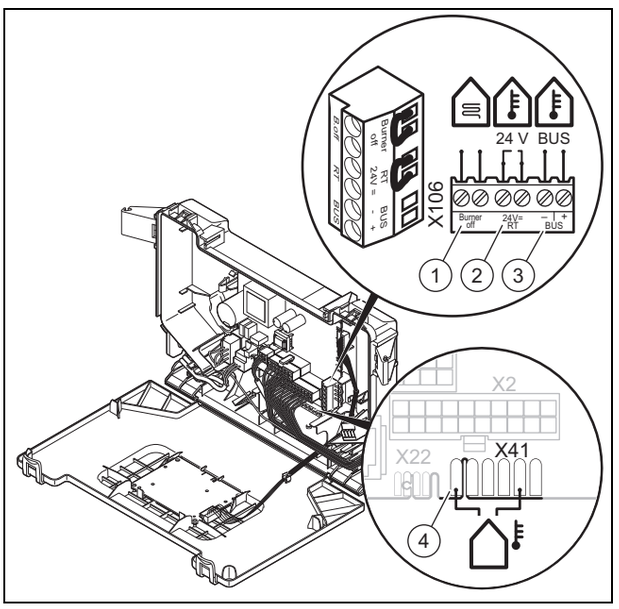

1 Thermostat de sécurité pour chauffage au sol
2 Régulateur 24 V
3 Régulateur eBUS ou récepteur radio
4 Sonde de température extérieure, câblée

1. Ouvrez le boîtier électrique (→ page 15).
2. Procédez au câblage. (→ page 15)
3. Procédez au raccordement des différents éléments en fonction de votre installation.

Condition: Si un régulateur multicircuits est installé.

► Réglez le mode de fonctionnement de la pompe **(d.18)** de Eco (marche intermittente de la pompe) à permanent (marche permanente de la pompe).

Validité: chaudière chauffage seul

Condition: Si un ballon d'eau chaude sanitaire géré par un capteur de température est installé.

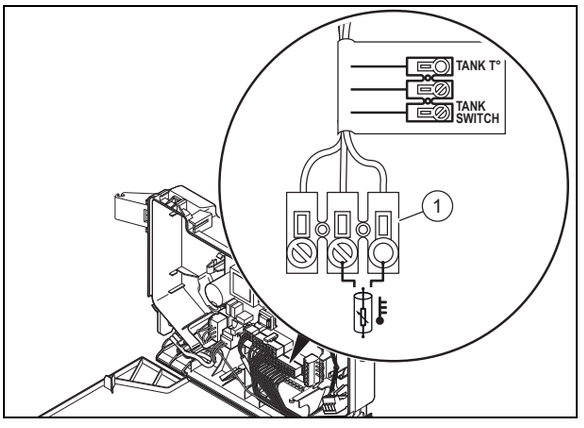

► Branchez le capteur de température sur le connecteur **(1)**.

Condition: Si un ballon d'eau chaude sanitaire géré par un thermostat est installé.

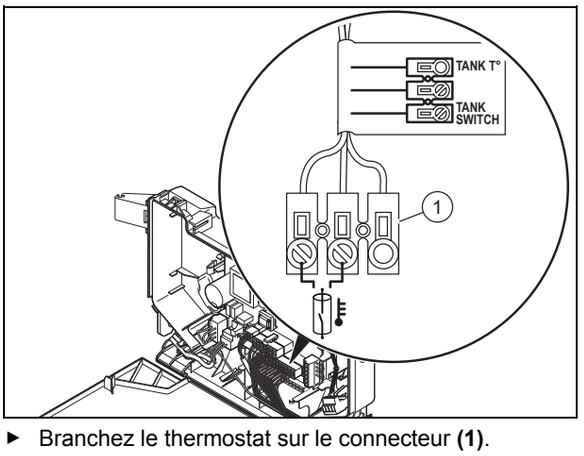

► Branchez le thermostat sur le connecteur **(1)**.

4. Fermez le boîtier électrique.

6 Utilisation

6.1 Utilisation des codes diagnostic

Il est possible d'utiliser les paramètres qui sont signalés comme étant réglables dans le tableau des codes diagnostic pour adapter le produit en fonction de l'installation et des besoins du client.

Codes diagnostic– vue d'ensemble (→ page 32)

6.1.1 Activation des codes diagnostic

1. Appuyez sur la touche mode pendant 7 secondes.
   ◁ 00 s'affiche à l'écran.
2. Appuyez sur la touche ⊖ ou ⊕ pour régler la valeur.
   ◁ Le code d'accès **(96)** est réservé à l'installateur spécialisé.
   ◁ Le code d'accès **(35)** est réservé au service après-vente.
3. Appuyez sur la touche mode pour valider.
   ◁ d00 s'affiche à l'écran.

6.1.2 Réglage d'un code diagnostic

1. Appuyez sur la touche ⊖ ou ⊕ pour sélectionner le code diagnostic.
2. Appuyez sur la touche mode pour valider.
   ◁ La valeur ou le statut du code diagnostic s'affiche à l'écran.
3. Appuyez sur la touche ⊖ ou ⊕ pour régler la valeur.
4. Laissez la valeur clignoter pendant 3 secondes pour une validation automatique du réglage.
   ◁ ✓ s'affiche à l'écran pendant 1 seconde.

Remarque
Une validation manuelle du réglage est toujours possible en appuyant sur la touche mode pendant moins de 3 secondes.

5. Procédez de la même manière pour tous les paramètres à modifier.
6. Appuyez sur la touche mode pendant 3 secondes pour quitter la configuration des codes diagnostic.
   ◁ L'écran retourne à l'affichage de base.

6.2 Visualisation des codes d'état

Les codes d'état indiquent l'état de service actuel du produit.

Codes d'état – vue d'ensemble (→ page 37)

6.2.1 Activation de l'affichage des codes d'état

1. Appuyez sur la touche ⊕ pendant plus de 7 secondes.
   ◁ **S.XX** s'affiche à l'écran suivi de la température de départ du chauffage, de la pression d'installation interne et la température du ballon selon équipement.
2. Appuyez sur la touche mode pour quitter ce menu.
   ◁ L'écran retourne à l'affichage de base.

6.3 Utilisation des programmes de contrôle

Les différents programmes de contrôle permettent de déclencher les fonctions spéciales du produit.

Programmes de contrôle – vue d'ensemble (→ page 32)

6.3.1 Activation des programmes de contrôle

1. Appuyez sur la touche ⏻ pendant plus de 5 secondes.
   ◁ Tous les symboles s'affichent à l'écran.
   ◁ -I- s'affiche à l'écran.
2. Appuyez sur la touche mode pendant 5 secondes.
   ◁ P01 s'affiche à l'écran.

3. Appuyez sur la touche ⊖ ou ⊕ pour sélectionner le programme de contrôle.
4. Appuyez sur la touche mode pour valider.
   ◁ La mention **on** s'affiche à l'écran et le programme démarre.
5. Appuyez simultanément sur les touches ⊖ et ⊕ pendant l'exécution d'un programme de contrôle.
   ◁ La température de l'eau de chauffage et la pression de remplissage de l'installation de chauffage s'affiche alternativement à l'écran.
6. Appuyez sur la touche mode pour revenir au programme de contrôle.
   ◁ L'écran affiche le programme de contrôle.
7. Appuyez sur la touche mode pour quitter le programme de contrôle.
   ◁ La mention **OFF** s'affiche à l'écran.
8. Appuyez sur la touche mode pendant 3 secondes pour quitter les programmes de contrôle.
   ◁ La mention **End** s'affiche à l'écran.
   ◁ L'écran retourne à l'affichage de base.

Remarque
Si aucune touche n'est utilisée pendant 15 minutes alors le programme en cours sera automatiquement arrêté et l'écran de base s'affichera.

6.3.2 Visualisation de la pression et de la température du chauffage pendant l'exécution d'un programme de contrôle

1. Appuyez simultanément sur les touches ⊖/⊕.
   ◁ Visualisez la pression de remplissage de l'installation de chauffage.
   ◁ Visualisez la température de départ de chauffage.
2. Appuyez sur la touche mode pour afficher le programme de contrôle en cours.

7 Mise en service

7.1 Réglage du produit pour une affectation multiple avec une installation de type C43P

1. Montez le dispositif antirefoulement et la section horizontale comme indiqué dans la notice d'installation correspondante.
2. Avant de procéder à la mise en fonctionnement du produit, assurez-vous que le système à ventouse dans son ensemble est correctement fixé et qu'il est bien étanche.
3. Raccordez le produit au réseau électrique.
4. Allumez le produit.
5. Réglez le code diagnostic (d. 85) conformément au tableau. Utilisation des codes diagnostic : (→ page 16)

Paramètre du code diagnostic d.85

	d.85 (charge minimale [kW])
SEMIAFAST CONDENS 25 -A (H-FR)	7
SEMIAFAST CONDENS 30 -A (H-FR)	8
SEMIAFAST CONDENS 35 -A (H-FR) R1	9
SEMIA CONDENS AS 12 -A (H-FR)	5
SEMIA CONDENS AS 25 -A (H-FR)	8

– La charge minimale effective du produit dépend des conditions de fonctionnement.

7.2 Vérification du réglage d'usine

Attention !
Risques de dommages matériels en cas de réglage inadapté !
► Vous ne devez en aucun cas modifier le réglage d'usine du régulateur de pression du mécanisme gaz.

La combustion du produit a été testée en usine et préréglée pour le type de gaz indiqué sur la plaque signalétique.

► Vérifiez les informations relatives au type de gaz qui figurent sur la plaque signalétique et comparez-les au type de gaz disponible sur le lieu d'installation.

Condition: Le modèle du produit **ne correspond pas** au type de gaz disponible sur place

► Ne mettez pas le produit en fonctionnement.
► Effectuez le changement de gaz correspondant à votre installation.
► Procédez au changement de gaz au niveau du produit (gaz naturel/gaz naturel). (→ page 20)

Condition: Le modèle du produit **correspond** au type de gaz disponible sur place

► Procédez de la manière suivante.

7.3 Contrôle et traitement de l'eau de chauffage/de l'eau de remplissage et d'appoint

Attention !
Risque de dommages matériels sous l'effet d'une eau de chauffage de médiocre qualité
► Veillez à garantir une eau de chauffage de qualité suffisante.

► Avant de remplir l'installation ou de faire l'appoint, vérifiez la qualité de l'eau de chauffage.

Vérification de la qualité de l'eau de chauffage
► Prélevez un peu d'eau du circuit chauffage.
► Contrôlez l'apparence de l'eau de chauffage.
► Si vous constatez la présence de matières sédimentables, vous devez purger l'installation.

- ► Contrôlez, au moyen d'un barreau magnétique, si l'installation contient de la magnétite (oxyde de fer).
- ► Si vous détectez la présence de magnétite, nettoyez l'installation et prenez les mesures de protection anticorrosion adéquates. Vous avez également la possibilité de monter un filtre magnétique.
- ► Contrôlez la valeur de pH de l'eau prélevée à 25 °C.
- ► Si les valeurs sont inférieures à 6,5 ou supérieures à 8,5, nettoyez l'installation et traitez l'eau de chauffage.
- ► Vérifiez que l'eau de chauffage n'est pas exposée à l'oxygène.

Contrôle de l'eau de remplissage et d'appoint

- ► Mesurez la dureté de l'eau de remplissage et d'appoint avant de remplir l'installation.

Traitement de l'eau de remplissage et d'appoint

- ► Respectez les prescriptions et règles techniques nationales en vigueur pour le traitement de l'eau de remplissage et de l'eau d'appoint.

Dans la mesure où les prescriptions et les règles techniques nationales ne sont pas plus strictes, les consignes applicables sont les suivantes :

Vous devez traiter l'eau de chauffage

– si, pour la durée d'utilisation de l'installation, la quantité de remplissage et d'appoint totale est supérieure au triple du volume nominal de l'installation de chauffage ou
– Si les valeurs limites figurant dans le tableau ci-dessous ne sont pas respectées ou
– Si le pH de l'eau de chauffage est inférieur à 6,5 ou supérieur à 8,5.

Puissance de chauffage totale	Dureté de l'eau en fonction du volume spécifique de l'installation[1)]					
	≤ 20 l/kW		> 20 l/kW ≤ 50 l/kW		> 50 l/kW	
kW	°fH	mol/m³	°fH	mol/m³	°fH	mol/m³
< 50	< 30	< 3	20	2	0,2	0,02
> 50 à ≤ 200	20	2	15	1,5	0,2	0,02
> 200 à ≤ 600	15	1,5	0,2	0,02	0,2	0,02
> 600	0,2	0,02	0,2	0,02	0,2	0,02

1) Capacité nominale en litres/puissance de chauffage ; sur les installations comportant plusieurs chaudières, prendre la puissance de chauffage unitaire la moins élevée.

Attention !

Risques de corrosion de l'aluminium et donc de fuites en cas d'eau de chauffage non appropriée !

À la différence de l'acier, de la fonte grise ou du cuivre, l'aluminium est très sensible à l'eau de chauffage alcaline (pH > 8,5), laquelle provoque une corrosion considérable.

- ► En présence d'aluminium, assurez-vous que le pH de l'eau de chauffage est bien situé entre 6,5 et 8,5 au maximum.

Attention !

Risque de dommages matériels en cas d'adjonction d'additifs inadaptés dans l'eau de chauffage !

Les additifs inadaptés peuvent altérer les composants, provoquer des bruits en mode chauffage, voire d'autres dommages consécutifs.

- ► N'utilisez aucun produit antigel ou inhibiteur de corrosion, biocide ou produit d'étanchéité inadapté.

Aucune incompatibilité n'a été constatée à ce jour entre nos produits et les additifs suivants s'ils sont correctement utilisés.

- ► Si vous utilisez des additifs, vous devez impérativement vous conformer aux instructions du fabricant.

Nous déclinons toute responsabilité concernant la compatibilité et l'efficacité des additifs dans le système de chauffage.

Additifs de nettoyage (un rinçage consécutif est indispensable)

– Adey MC3+
– Adey MC5
– Fernox F3
– Sentinel X 300
– Sentinel X 400

Additifs destinés à rester durablement dans l'installation

– Adey MC1+
– Fernox F1
– Fernox F2
– Sentinel X 100
– Sentinel X 200

Additifs de protection contre le gel destinés à rester durablement dans l'installation

– Adey MC ZERO
– Fernox Antifreeze Alphi 11
– Sentinel X 500

- ► Si vous utilisez les additifs ci-dessus, informez l'utilisateur des mesures nécessaires.
- ► Informez l'utilisateur du comportement nécessaire à adopter pour la protection contre le gel.

7.4 Prévention des risques de manque de pression d'eau

La pression de remplissage doit être comprise entre 0,10 MPa et 0,15 MPa (1,0 bar et 1,5 bar).

Remarque

Si la température départ chauffage est affichée à l'écran, alors appuyez simultanément sur les touches ⊖ et ⊕ pendant plus de 5 secondes ou désactivez temporairement le mode chauffage pour afficher la pression.

Si l’installation de chauffage dessert plusieurs étages, la pression de remplissage nécessaire peut être plus élevée, de façon à éviter que l’air ne pénètre dans l’installation.

Si la pression d’eau descend en dessous de 0,05 MPa (0,5 bar), la valeur se met à clignoter à l’écran.

Si la pression d'eau descend en dessous de 0,03 MPa (0,3 bar), le produit s’arrête. L’écran indique 0,0 MPa (0.0 bar). Le défaut F22 est enregistré dans le journal des défauts.

► Faites un appoint en eau dans l'installation de chauffage pour remettre le produit en marche.
  ◁ La valeur indiquée à l’écran clignote jusqu’à ce que la pression soit égale ou supérieure à 0,05 MPa (0,5 bar).

7.5 Mise en marche du produit

► Allumez le produit en actionnant l’interrupteur général prévu sur place.

7.6 Remplissage et purge de l'installation de chauffage

Travaux préparatoires

► Rincez l’installation de chauffage.

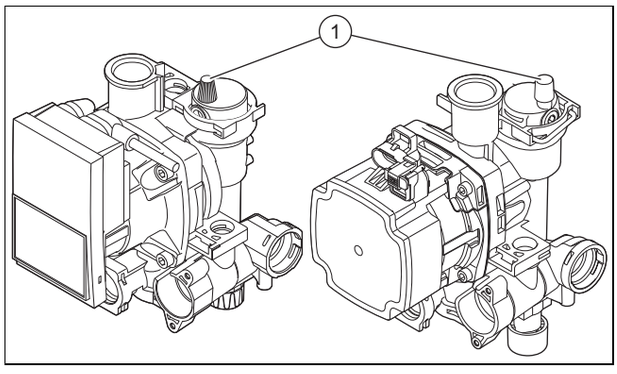

1. Desserrez le bouchon du purgeur **(1)** situé sur la pompe ainsi que les purgeurs automatiques.
2. Remplissez l’installation d’eau jusqu’à ce que la pression de remplissage requise soit atteinte.
   – Pression de remplissage recommandée: 1 … 1,5 bar
   ◁ Les fonctions chauffage et eau chaude ne peuvent pas être activées.
   ◁ La valeur indiquée à l’écran clignote jusqu’à ce que la pression soit égale ou supérieure à 0,05 MPa (0,5 bar).
   ◁ Une fonction de purge automatique est activée lorsque la pression est supérieure à 0,05 MPa (0,5 bar) pendant plus de 15 secondes.
3. Purgez chaque radiateur jusqu’à écoulement normal de l’eau puis serrez les purgeurs de l'installation.

Remarque
Laissez desserrez le bouchon du purgeur de la pompe.

4. La pression de l'eau de chauffage doit correspondre à la pression de remplissage.
   ▽ Si besoin, remplissez de nouveau le produit.
5. Vérifiez l'étanchéité de tous les raccordements.

Condition: En cas de persistance de bruit dans la chaudière

► Purgez à nouveau le produit en activant le programme de contrôle **(P.07)** puis **(P.06)**.
Programmes de contrôle – vue d’ensemble (→ page 32)

7.7 Remplissage du siphon de condensats

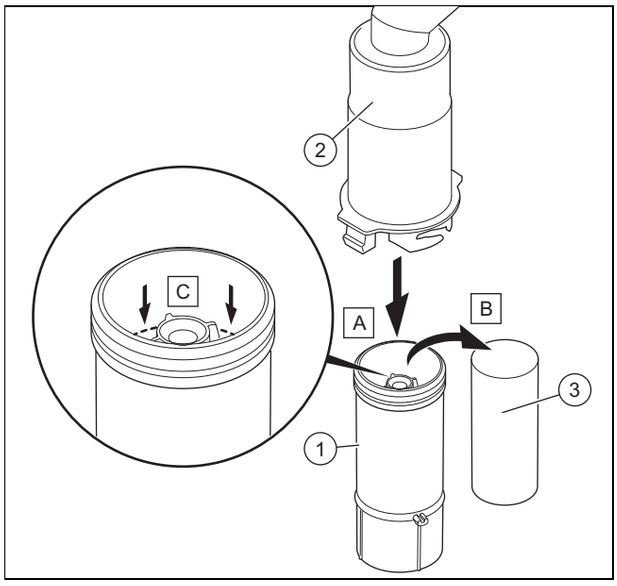

1. Déclipsez la partie inférieure du siphon **(1)** de la partie supérieure du siphon **(2)**.
2. Retirez le flotteur **(3)**.
3. Remplissez la partie inférieure du siphon avec de l'eau, jusqu'à 10 mm du bord de la conduite d'évacuation des condensats.
4. Remettez le flotteur **(3)** en place.

Remarque
Vérifiez la présence du flotteur dans le siphon à condensats.

5. Clipsez la partie inférieure du siphon **(1)** sur la partie supérieure du siphon **(2)**.

7.8 Remplissage du circuit d’eau chaude sanitaire

1. Ouvrez les robinets de puisage pour remplir le circuit d’eau chaude sanitaire.
2. Fermez les robinets de puisage lorsque le débit est atteint.
   ◁ Le circuit d'eau chaude sanitaire est rempli.
3. Vérifiez l’étanchéité de tous les raccordements et de l’ensemble du circuit.

7.9 Contrôle et ajustement des réglages gaz

Seul un professionnel qualifié est habilité à effectuer les réglages sur le mécanisme gaz.

Tout scellage détruit doit être reconstitué.

La vis de réglage CO2 doit être scellée.

Vous ne devez en aucun cas modifier le réglage d'usine du régulateur de pression du mécanisme gaz.

7.9.1 Contrôle de la pression de raccordement du gaz (pression dynamique du gaz)

1. Fermez le robinet d'arrêt du gaz.

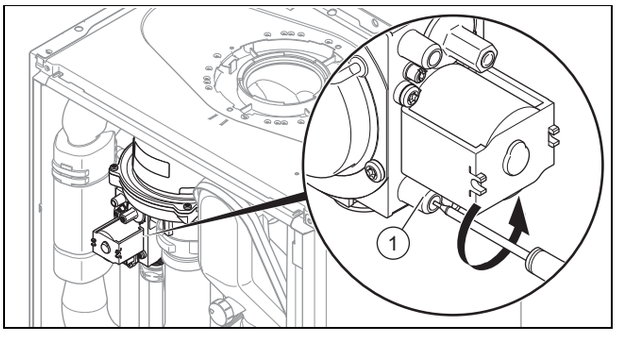

2. Dévissez la vis d'étanchéité du raccord de mesure **(1)** du mécanisme gaz à l'aide d'un tournevis.

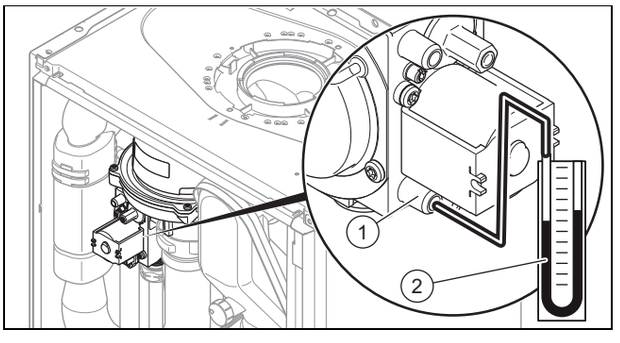

3. Branchez un manomètre **(2)** sur le raccord de mesure **(1)**.
4. Ouvrez le robinet d'arrêt du gaz.
5. Mettez le produit en fonctionnement avec le programme de contrôle **(P.01)** et régler la valeur.
   – Valeur de réglage du programme P.01: 100
   Programmes de contrôle – vue d'ensemble (→ page 32)
6. Mesurez la pression de raccordement du gaz par rapport à la pression atmosphérique.

Pression de raccordement admissible

France	**Gaz naturel**	**Esi (20 mbar)**	1,7 … 2,5 kPa (17,0 … 25,0 mbar)
		Esi (25 mbar)	2 … 3 kPa (20 … 30 mbar)

Remarque
La pression de raccordement est mesurée sur le mécanisme gaz, alors la valeur minimale admise peut se situer à 0,1 kPa (1 mbar) en dessous de la valeur minimale indiquée dans le tableau.

7. Éteignez le produit.
8. Fermez le robinet d'arrêt du gaz.
9. Enlevez le manomètre.
10. Vissez la vis du raccord de mesure **(1)** à fond.
11. Ouvrez le robinet d'arrêt du gaz.
12. Vérifiez qu'il n'y a pas de fuite de gaz au niveau du raccord de mesure.

Condition: Pression de raccordement du gaz **non située** dans la plage admissible

Attention !
Risques de dommages matériels et de dysfonctionnements en cas de pression de raccordement du gaz erronée !
Si la pression de raccordement du gaz n'est pas située dans la plage admissible, il peut y avoir des dysfonctionnements, mais aussi des dommages au niveau du produit.
- ► N'effectuez pas de réglage au niveau du produit.
- ► Ne mettez pas le produit en fonctionnement.

- ► Si vous n'êtes pas en mesure de remédier au défaut, adressez-vous au fournisseur de gaz.
- ► Fermez le robinet d'arrêt du gaz.

7.9.2 Procédure de changement de gaz (gaz naturel/gaz naturel)

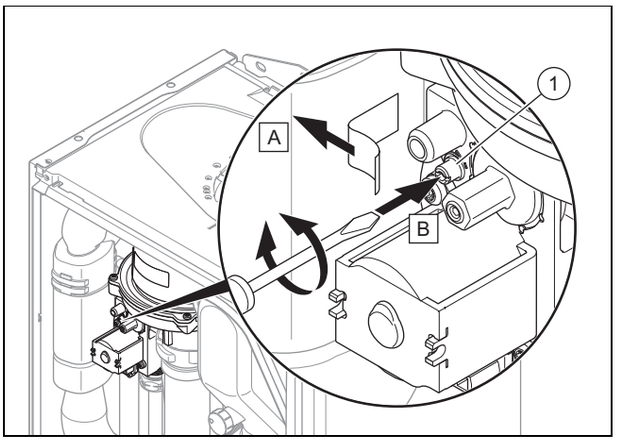

1. Débranchez le produit du secteur.
2. Retirez l'étiquette.
3. Tournez la vis **(1)** dans le sens et selon le nombre de tours indiqués dans le tableau.

Réglage du mécanisme gaz

	Rotation dans le sens anti-horaire
	G20 → G25
SEMIAFAST CONDENS 25 -A (H-FR)	1
SEMIAFAST CONDENS 30 -A (H-FR)	1
SEMIAFAST CONDENS 35 -A (H-FR) R1	1
SEMIA CONDENS AS 12 -A (H-FR)	1
SEMIA CONDENS AS 25 -A (H-FR)	1

4. Mettez le produit en fonctionnement avec le programme de contrôle **(P.01)** et régler la valeur.
   – Valeur de réglage du programme P.01: 100

   Programmes de contrôle – vue d'ensemble (→ page 32)

Remarque
Si le produit est en cycle de fonctionnement (ON/OFF), réduisez la valeur de réglage.

5. Attendez pour lire une valeur stabilisée.
   – Temps d'attente pour lire une valeur stabilisée: 5 min
6. Contrôlez la teneur en CO_2. (→ page 24)

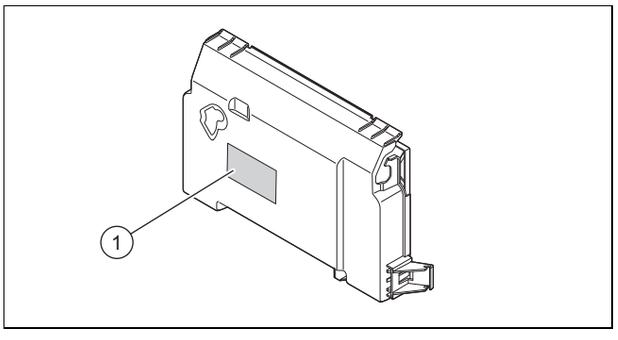

7. Cochez le type de gaz utilisé sur l'étiquette de changement de gaz.
8. Collez l'étiquette de changement de gaz **(1)** sur le Boîtier électrique.

7.9.3 Contrôle de la teneur en CO_2

1. Mettez le produit en fonctionnement avec le programme de contrôle **(P.01)** et régler la valeur.
   – Valeur de réglage du programme P.01: 100

   Programmes de contrôle – vue d'ensemble (→ page 32)
2. Attendez pour lire une valeur stabilisée.
   – Temps d'attente pour lire une valeur stabilisée: 5 min

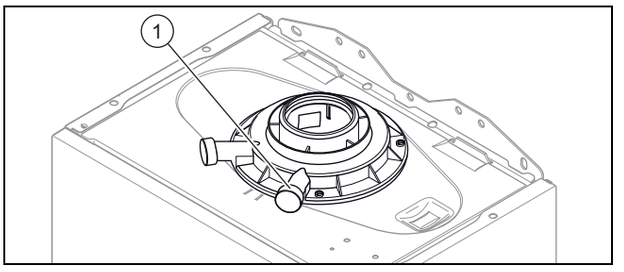

3. Dévissez la protection du point de mesure des gaz de combustion **(1)**.
4. Mesurez la teneur en CO_2 au niveau du manchon de mesure des gaz de combustion**(1)**.
5. Comparez la valeur mesurée à la valeur correspondante dans le tableau.

Contrôle de la valeur de CO_2

France	
Panneau avant démonté / Panneau avant installé	
Gaz naturel	
Esi (20 mbar)	Esi (25 mbar)
9,2 ±1 %	9,2 ±1 %

◁ La valeur est conforme.
▽ La valeur est non conforme, vous ne devez pas mettre le produit en fonctionnement.
► Contactez le service client.

7.10 Contrôle d'étanchéité

► Vérifiez l'étanchéité de la conduite de gaz, du circuit chauffage et du circuit d'eau chaude.
► Vérifiez que le système d'évacuation des gaz de combustion a été correctement installé.

7.10.1 Vérification du mode chauffage

1. Activez le mode chauffage sur l'interface utilisateur.
2. Ouvrez complètement tous les robinets sur les radiateurs.
3. Faites fonctionner le produit au moins 15 minutes.
4. Procédez à la purge de l'installation de chauffage.
5. Activez l'affichage de l'état de service actuel. (→ page 16)

   Codes d'état – vue d'ensemble (→ page 37)
   ◁ Si le produit fonctionne correctement, alors S.04 s'affiche à l'écran.

7.10.2 Vérification de la production d'eau chaude

1. Activez le mode eau chaude sanitaire sur l'interface utilisateur.
2. Ouvrez un robinet d'eau chaude au maximum.
3. Activez l'affichage de l'état de service actuel. (→ page 16)

   Codes d'état – vue d'ensemble (→ page 37)
   ◁ Si le produit fonctionne correctement, alors S.14 s'affiche à l'écran.

8 Adaptation en fonction de l’installation

Vous avez la possibilité de redéfinir/de modifier les paramètres de l’installation (chapitre « Utilisation des codes diagnostic »).

Codes diagnostic– vue d'ensemble (→ page 32)

8.1 Réglage du temps de coupure du brûleur

Chaque coupure du brûleur est suivie d’un blocage électronique de réactivation pour une durée déterminée, afin d’éviter les mises en marche et les arrêts fréquents du brûleur, et donc les déperditions d’énergie. Le temps de coupure du brûleur vaut uniquement pour le mode de chauffage. Le déclenchement du mode Eau chaude pendant le temps de coupure du brûleur n’a pas d’incidence.

8.1.1 Réglage du temps maximum de coupure du brûleur

1. Réglez le code diagnostic. (→ page 16)
   Codes diagnostic– vue d'ensemble (→ page 32)
2. Ajustez si nécessaire le temps maximum de coupure du brûleur avec le code diagnostic **d.02**.

8.1.2 Réinitialisation du temps de coupure du brûleur restant

► Appuyez sur la touche ⏻ pendant plus de 3 secondes.
◁ ⊹ s'affiche à l'écran.

8.2 Réglage de la puissance de la pompe

Le produit est équipé d’une pompe hautes performances à vitesse variable, qui s’adapte automatiquement aux conditions hydrauliques de l’installation de chauffage.

Si l’installation de chauffage comporte un compensateur hydraulique, il est préconisé de désactiver la régulation de la vitesse et de régler la puissance de la pompe sur une valeur fixe.

► Ajustez si nécessaire le réglage de la vitesse de rotation de la pompe en fonction du mode de fonctionnement avec le code diagnostic **d.14**.
► Réglez le code diagnostic. (→ page 16)
Codes diagnostic– vue d'ensemble (→ page 32)

Courbes débit / pression pour 25 kW (pression mesurée après les robinets)

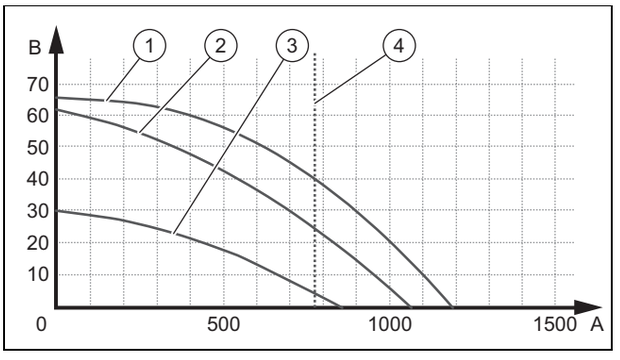

1 Vitesse maximale (Bypass fermé)
2 Vitesse maximale (Réglage d'usine du bypass)
3 Vitesse minimale (Réglage d'usine du bypass)
4 Débit à la puissance maximale (ΔT = 20K)
A Débit dans le circuit (l/h)
B Pression disponible (kPa)

Courbes débit / pression pour 30 kW (pression mesurée après les robinets)

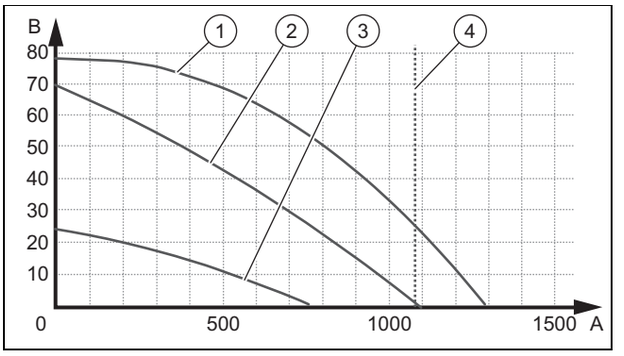

1 Vitesse maximale (Bypass fermé)
2 Vitesse maximale (Réglage d'usine du bypass)
3 Vitesse minimale (Réglage d'usine du bypass)
4 Débit à la puissance maximale (ΔT = 20K)
A Débit dans le circuit (l/h)
B Pression disponible (kPa)

Courbes débit / pression pour 35 kW (pression mesurée après les robinets)

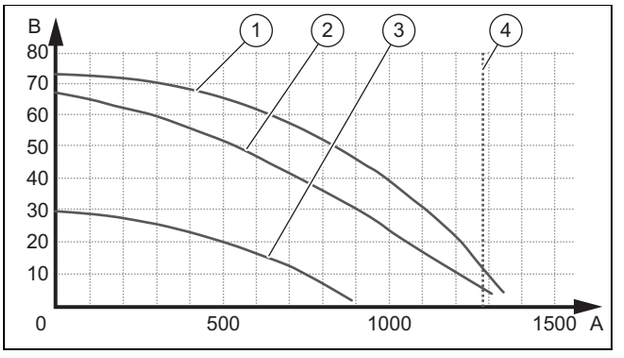

1 Vitesse maximale (Bypass fermé)
2 Vitesse maximale (Réglage d'usine du bypass)
3 Vitesse minimale (Réglage d'usine du bypass)
4 Débit à la puissance maximale (ΔT = 20K)
A Débit dans le circuit (l/h)
B Pression disponible (kPa)

Courbes débit / pression pour AS 12 kW (pression mesurée après les robinets)

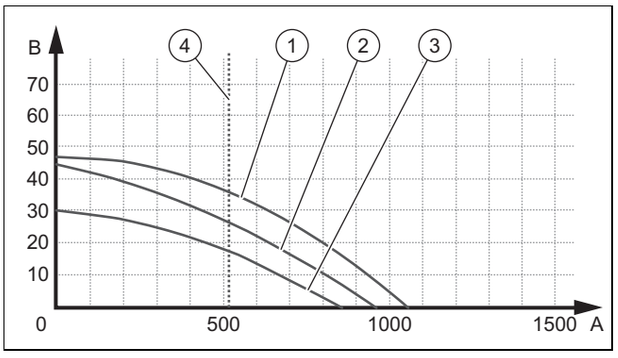

1 Vitesse maximale (By-pass fermé)
2 Vitesse maximale (Réglage d'usine du by-pass)
3 Vitesse minimale (Réglage d'usine du by-pass)
4 Débit à la puissance maximale (ΔT = 20K)
A Débit dans le circuit (l/h)
B Pression disponible (kPa)

Courbes débit / pression pour AS 25 kW (pression mesurée après les robinets)

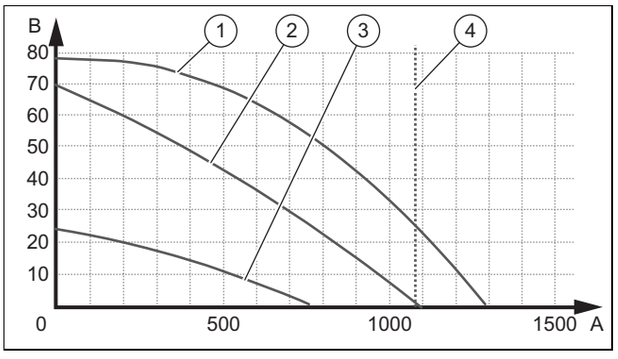

1 Vitesse maximale (By-pass fermé)
2 Vitesse maximale (Réglage d'usine du by-pass)
3 Vitesse minimale (Réglage d'usine du by-pass)
4 Débit à la puissance maximale (ΔT = 20K)
A Débit dans le circuit (l/h)
B Pression disponible (kPa)

8.3 Réglage du bypass

Condition: Pompe fonctionnant à vitesse modulante

Si le paramètre de fonctionnement de la pompe **d.14** est réglé sur auto (limite Δp), il est interdit de modifier le réglage d'usine.

Attention !

Risques de dommages matériels en cas de mauvais réglage de la pompe haute efficacité

L'augmentation de la pression au niveau du bypass (rotation dans le sens horaire) peut entraîner des dysfonctionnements si la puissance de la pompe est réglée sur moins de 100 %.

► Dans ce cas, réglez le paramètre de diagnostic d.14 correspondant à la puissance de la pompe sur 5 = 100%.

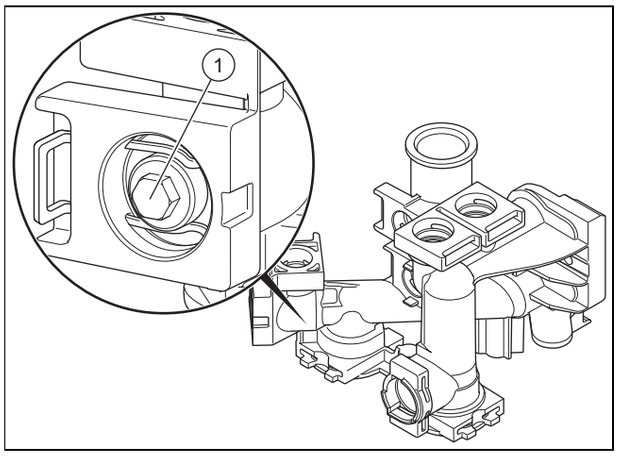

► Démontez le panneau avant. (→ page 11)
► Agissez sur la vis de réglage **(1)** pour ajuster la pression.
► Montez la protection avant. (→ page 11)

Position de la vis de réglage	Remarque/application
Butée droite (vis totalement vissée)	Si les radiateurs ne deviennent pas suffisamment chauds avec le réglage d'usine. Dans ce cas, il faut régler la pompe sur la vitesse maximale.
Position intermédiaire (3/4 tour dans le sens antihoraire)	Réglage d'usine
3 autres tours dans le sens antihoraire en partant de la position intermédiaire	En cas de bruits au niveau des radiateurs ou des robinets des radiateurs

9 Adaptation de la température d'eau chaude sanitaire

Vous pouvez redéfinir/modifier les paramètres de l'installation (→ chap. « Utilisation des codes diagnostic »).

Codes diagnostic– vue d'ensemble (→ page 32)

9.1 Réglage de la température d'eau chaude

Danger !

Danger de mort en présence de légionelles !

Les légionelles se développent à des températures inférieures à 60 °C.

► Veillez à ce que l'utilisateur ait pris connaissance de toutes les mesures liées à la fonction anti-légionelles afin de satisfaire aux prescriptions en vigueur en matière de prévention de la légionellose.

► Réglez la température de l'eau chaude sanitaire.

Condition: dureté de l’eau: > 3,57 mol/m³

– Température d'eau chaude: ≤ 50 °C

10 Remise à l’utilisateur

► Une fois l’installation terminée, apposez l’étiquette fournie (dans la langue de l’utilisateur) sur la façade du produit.
► Montrez à l’utilisateur l’emplacement et le fonctionnement des dispositifs de sécurité.
► Formez l’utilisateur aux manipulations du produit.
► Insistez particulièrement sur les avertissements de sécurité que l’utilisateur doit respecter.
► Informez l’utilisateur que son produit doit faire l'objet d’une maintenance régulière.
► Informez l’utilisateur des mesures prises pour la pose de l’alimentation en air de combustion et du système d’évacuation des gaz de combustion.

11 Inspection et maintenance

11.1 Respect des intervalles d’inspection et de maintenance

► Conformez-vous aux intervalles minimums d’inspection et de maintenance. Il peut être nécessaire d’anticiper l’intervention de maintenance, en fonction des constats de l’inspection.

Travaux d’inspection et de maintenance – vue d’ensemble (→ page 43)

11.2 Approvisionnement en pièces de rechange

Les pièces d’origine du produit ont été homologuées par le fabricant dans le cadre des tests de conformité. Si vous utilisez des pièces qui ne sont pas certifiées ou homologuées à des fins de maintenance ou de réparation, le produit risque de ne plus être conforme, et donc de ne plus répondre aux normes en vigueur.

Nous recommandons donc expressément d’utiliser les pièces de rechange originales du fabricant afin de garantir un fonctionnement sûr et fiable du produit. Pour toute information sur les pièces de rechange originales, reportez-vous aux coordonnées qui figurent au dos de la présente notice.

► Utilisez exclusivement des pièces de rechange originales spécialement homologuées pour le produit dans le cadre de la maintenance ou la réparation.

11.3 Contrôle de la teneur en CO_2

1. Mettez le produit en fonctionnement avec le programme de contrôle **(P.01)** et régler la valeur.
   – Valeur de réglage du programme P.01: 100

   Programmes de contrôle – vue d’ensemble (→ page 32)
2. Attendez pour lire une valeur stabilisée.
   – Temps d'attente pour lire une valeur stabilisée: 5 min

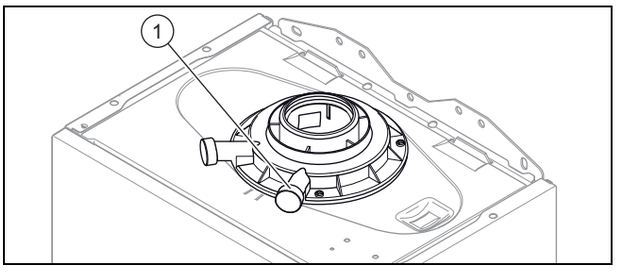

3. Dévissez la protection du point de mesure des gaz de combustion **(1)**.
4. Mesurez la teneur en CO_2 au niveau du point de mesure des gaz de combustion **(1)**.
5. Comparez la valeur mesurée à la valeur correspondante dans le tableau.

Contrôle de la valeur de CO_2

France	
Panneau avant démonté / Panneau avant installé	
Gaz naturel	
Esi (20 mbar)	**Esi (25 mbar)**
9,2 ±1 %	9,2 ±1 %

◁ La valeur est conforme.
▽ La valeur est non conforme, vous ne devez pas mettre le produit en fonctionnement.
► Réglez la teneur en CO_2. (→ page 24)

11.4 Réglage de la teneur en CO_2

Condition: Réglage de la teneur en CO_2 nécessaire

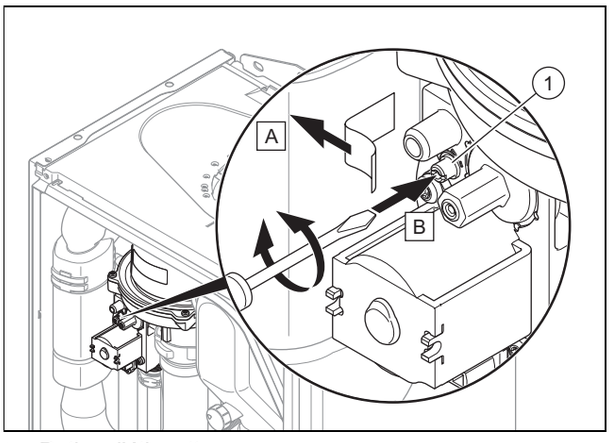

► Retirez l'étiquette.
► Tournez la vis **(1)** pour régler la teneur en CO_2 (valeur avec habillage avant démonté).
◁ Augmentation de la teneur en CO_2 : rotation dans le sens antihoraire
◁ Diminution de la teneur en CO_2 : rotation dans le sens horaire
► Effectuez le réglage progressivement, en effectuant 1/8 tour à chaque fois, et attendez env. 1 min après chaque réglage, de sorte que la valeur se stabilise.
► Comparez la valeur mesurée à la valeur correspondante dans le tableau.

Réglage de la valeur de CO_2

	France	
	Panneau avant démonté / Panneau avant installé	
	Gaz naturel	
	Esi (20 mbar)	Esi (25 mbar)
CO_2 à pleine charge	9,2 ±0,2 %	9,2 ±0,2 %
Réglé pour indice Wobbe W_o	14,09 kW·h/m³	11,53 kW·h/m³
O_2 à pleine charge	4,5 ±1,8 % en vol.	4,6 ±1,8 % en vol.
CO à pleine charge	≤ 250 ppm	≤ 250 ppm
CO/CO_2	≤ 0,0027	≤ 0,0028

▽ Si le réglage est non conforme à l'intervalle de réglage prescrit, alors vous ne devez pas mettre le produit en fonctionnement.

► Contactez le service après-vente d'usine.

► Assurez-vous que les spécifications de protection de l'air sont bien respectées en matière de CO.

► Montez le panneau avant.

11.5 Démontage de la liaison air/gaz

Remarque

L'assemblage de liaison air/gaz est constitué de trois composants principaux :

– Ventilateur

– Mécanisme gaz

– Capot de brûleur

1. Éteignez le produit en actionnant l'interrupteur général.
2. Fermez le robinet d'arrêt du gaz.
3. Démontez le panneau avant. (→ page 11)

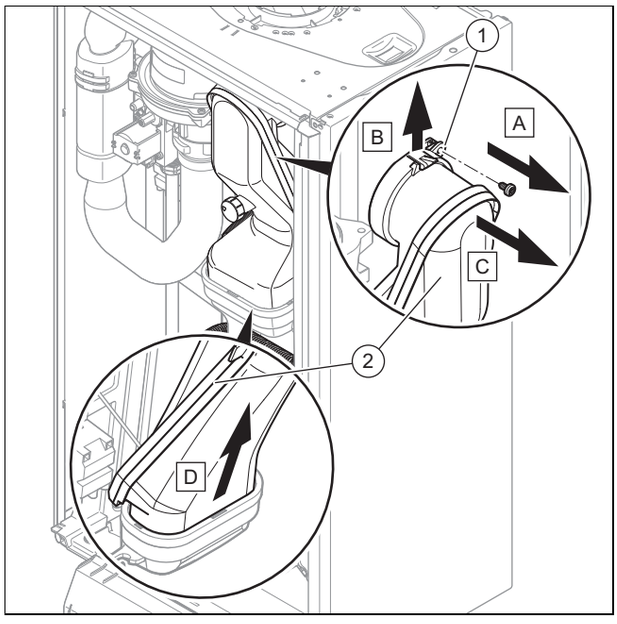

4. Retirez la vis **(1)**.
5. Poussez l'attache vers le haut.
6. Retirez le tube des gaz de combustion **(2)**.

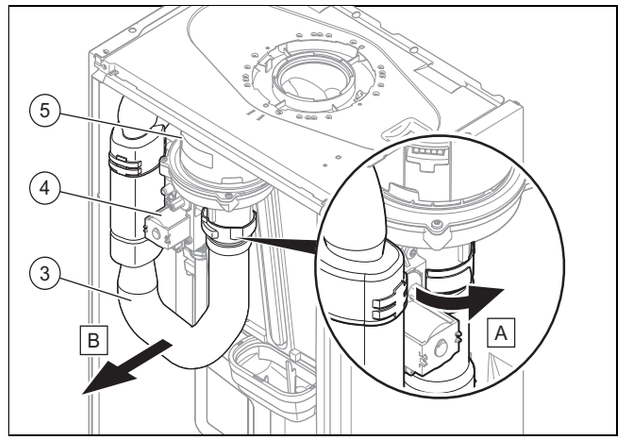

7. Retirez le tube d'entrée d'air **(3)**.
8. Débranchez les connecteurs du mécanisme gaz **(4)** et du ventilateur **(5)**.

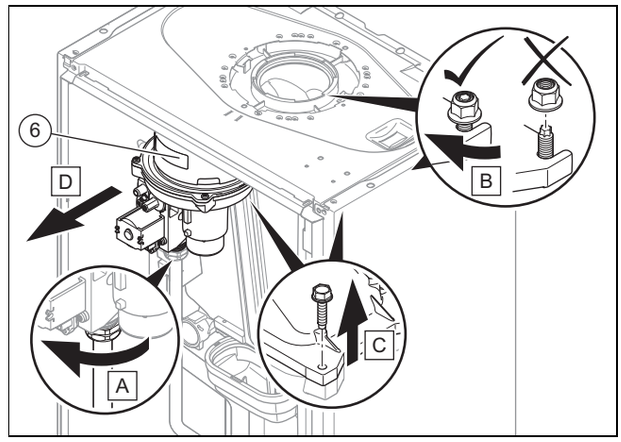

9. Retirez la liaison air/gaz **(6)**.

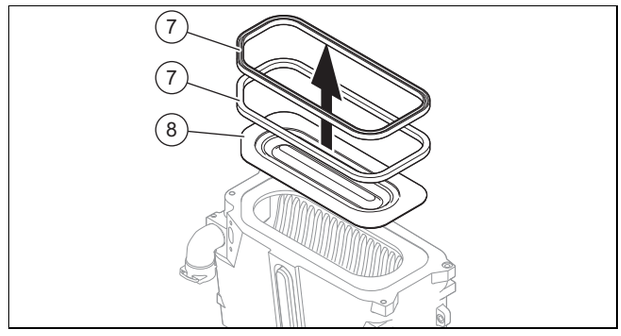

10. Retirez les joints du brûleur **(7)** et le brûleur **(8)**.
11. Vérifiez que le brûleur et l'échangeur thermique ne sont ni endommagés, ni encrassés.
12. Si nécessaire, nettoyez ou remplacez les composants conformément aux instructions des sections suivantes.
13. Montez les deux joints neufs du brûleur.

11.6 Nettoyage de l’échangeur de chaleur

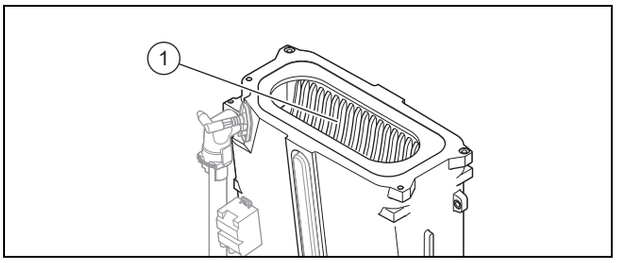

1. Protégez le boîtier électrique des projections d’eau quand il est ouvert.
2. Nettoyez les nervures de l’échangeur thermique **(1)** à l’eau.
   ◁ L’eau s’écoule dans le bac de récupération de condensats.

11.7 Contrôle du brûleur

1. Inspectez la surface du brûleur à la recherche d'éventuels dommages. En présence de dommages, remplacez le brûleur.
2. Montez les deux joints neufs du brûleur.

11.8 Vérification de l'électrode d'allumage

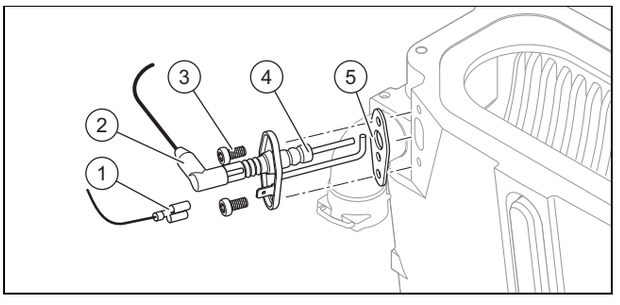

1. Débranchez la prise **(2)** et le câble de liaison à la terre **(1)**.
2. Enlevez les vis **(3)** de fixation.
3. Retirez délicatement l'électrode de la chambre de combustion.
4. Vérifiez que l'extrémité des électrodes **(4)** n'est pas endommagée.
5. Vérifiez l'écartement des électrodes.
   – Écartement des électrodes d'allumage: 3,5 … 4,5 mm
6. Vérifiez que le joint **(5)** n'est pas endommagé.
   ▽ Si nécessaire, remplacer le joint.

11.9 Nettoyage du bac de récupération de condensats

1. Éteignez le produit en actionnant l'interrupteur général.
2. Fermez le robinet d’arrêt du gaz.
3. Démontez le panneau avant. (→ page 11)

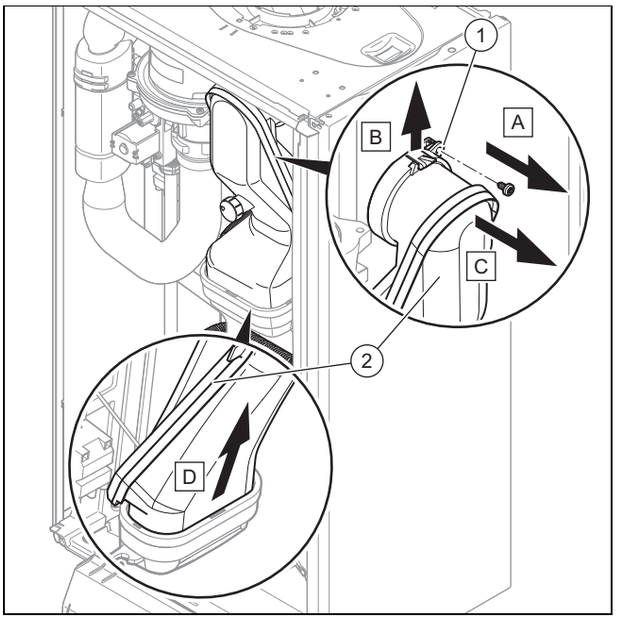

4. Retirez la vis **(1)**.
5. Poussez l’attache vers le haut.
6. Retirez le tube des gaz de combustion **(2)**.

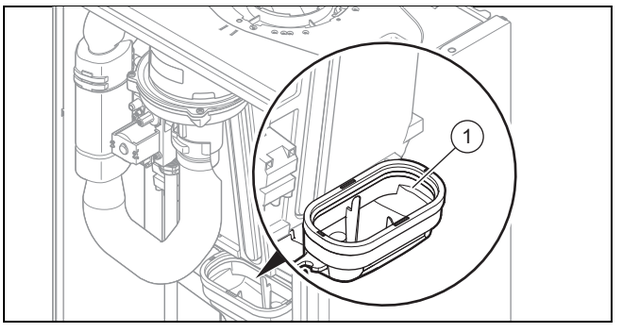

7. Nettoyez le bac de récupération de condensats **(1)** à l’eau.
   ◁ L’eau s’écoule dans le siphon de condensats.

11.10 Nettoyage du siphon de condensats

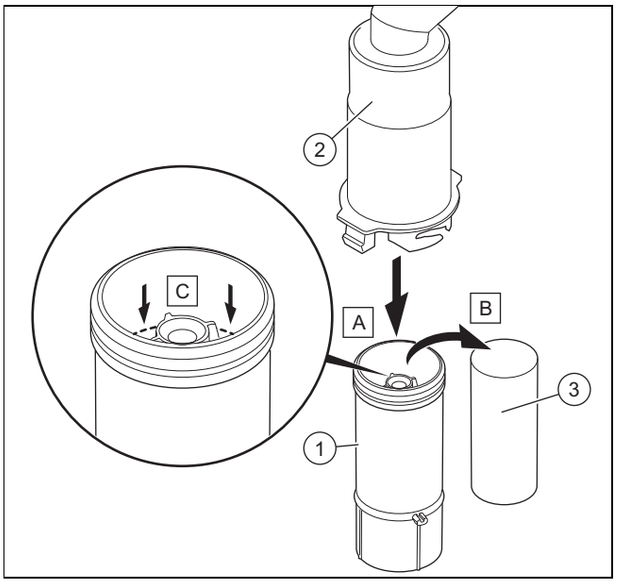

1. Déclipsez la partie inférieure du siphon **(1)** de la partie supérieure du siphon **(2)**.
2. Retirez le flotteur **(3)**.
3. Rincez le flotteur et la partie inférieure du siphon avec de l'eau.
4. Remplissez la partie inférieure du siphon avec de l'eau, jusqu'à 10 mm du bord de la conduite d'évacuation des condensats.
5. Remettez le flotteur **(3)** en place.

Remarque
Vérifiez la présence du flotteur dans le siphon à condensats.

6. Clipsez la partie inférieure du siphon **(1)** sur la partie supérieure du siphon **(2)**.

11.11 Nettoyage du filtre d'entrée d'eau froide

Validité: chaudière mixte

1. Fermez l'alimentation générale en eau froide.
2. Vidangez le produit côté eau chaude sanitaire.
3. Retirez la pièce de raccordement se trouvant sur le raccord de l'arrivée d'eau froide du produit.
4. Nettoyez le filtre d'entrée d'eau froide sans le retirer de son emplacement.

11.12 Nettoyage du filtre chauffage

Validité: chaudière mixte

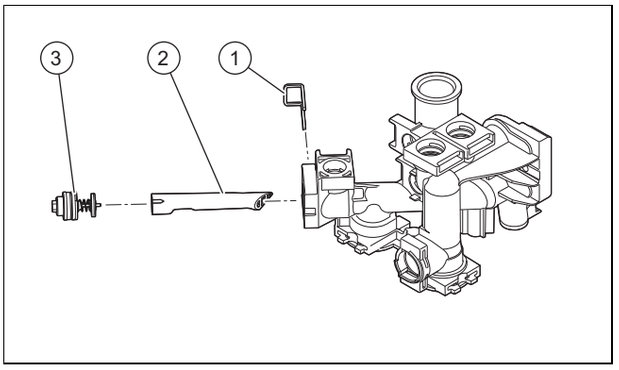

1. Vidangez le produit. (→ page 27)
2. Retirez le clip **(1)**.
3. Retirez le bypass **(3)**.
4. Enlevez et nettoyez le filtre chauffage **(2)**.
5. Procédez dans l'ordre inverse pour remonter les composants.

11.13 Montage de la liaison air/gaz

1. Montez le brûleur.
2. Montez la liaison air/gaz.
3. Montez le tube d'entrée d'air.
4. Montez le tube des gaz de combustion.

11.14 Vidange du produit

1. Fermez les robinets de maintenance du produit.
2. Lancez le programme de contrôle P.05 (→ page 16).
   Programmes de contrôle – vue d'ensemble (→ page 32)
3. Ouvrez le robinet de vidange.
4. Assurez-vous que le capuchon du purgeur est ouvert au niveau de la pompe interne afin que le produit puisse se vidanger entièrement.

11.15 Contrôle de la pression du vase d'expansion

1. Vidangez le produit. (→ page 27)
2. Mesurez la pression du vase d'expansion au niveau de la soupape du vase.

Condition: Pression < 0,075 MPa (0,75 bar)

► Remplissez le vase d'expansion conformément à la hauteur statistique de l'installation de chauffage, dans l'idéal avec de l'azote, sinon avec de l'air. Vérifiez que la soupape de vidange est bien ouverte pendant l'appoint.

3. En présence d'une fuite d'eau au niveau de la vanne du vase d'expansion, il faut remplacer le vase d'expansion (→ page 30).

11.16 Finalisation des travaux d'inspection et de maintenance

1. Contrôlez la pression de raccordement du gaz (pression dynamique du gaz). (→ page 20)
2. Contrôlez la teneur en CO_2. (→ page 24)

12 Dépannage

12.1 Correction des défauts

► En présence de codes de défaut (F.**XX**), reportez-vous au tableau en annexe ou servez-vous du ou des programmes de contrôle.
Codes de défaut – vue d'ensemble (→ page 38)
Programmes de contrôle – vue d'ensemble (→ page 32)

Si plusieurs défauts se produisent en même temps, l'écran indique alternativement les codes de défaut.

► Appuyez sur la touche ⏻ pendant plus de 3 secondes.
► Si le code défaut ne peut être éliminé et persiste même après des tentatives de réinitialisation, veuillez vous adresser au service client.

12.2 Accès à la mémoire des défauts

Les 10 derniers codes de défaut sont consignés dans la mémoire des défauts.

► Appuyez sur la touche ⊖ pendant plus de 7 secondes.
Codes de défaut – vue d'ensemble (→ page 38)
► Appuyez sur la touche mode pour quitter ce menu.

12.3 Suppression du contenu de la mémoire des défauts

1. Supprimez le contenu de la mémoire des défauts avec le code diagnostic **d.94**.
2. Réglez le code diagnostic. (→ page 16)
Codes diagnostic– vue d'ensemble (→ page 32)

12.4 Réinitialisation des paramètres (rétablissement des réglages d'usine)

1. Rétablissez les réglages d'usine pour tous les paramètres avec le code diagnostic **d.96**.
2. Réglez le code diagnostic. (→ page 16)
Codes diagnostic– vue d'ensemble (→ page 32)

12.5 Opérations préalables à la réparation

1. Éteignez le produit.
2. Débranchez le produit du secteur.
3. Démontez le panneau avant.
4. Fermez le robinet d'arrêt du gaz.
5. Fermez les robinets de maintenance au niveau du départ de chauffage et du retour de chauffage.
6. Fermez le robinet de maintenance de la conduite d'eau froide.
7. Pour remplacer des composants hydrauliques du produit, vous devez le vidanger.
8. Veillez à ce que l'eau ne coule pas sur les composants électriques (par ex. boîtier électrique).
9. Use only new seals and o'ring. Do not use additional compounds.

12.6 Remplacement de composants défectueux

12.6.1 Remplacement du brûleur

1. Démontez la liaison air/gaz. (→ page 25)
2. Retirez le joint du brûleur.
3. Retirez le brûleur.
4. Placez le brûleur neuf équipé d'un joint neuf sur l'échangeur thermique.
5. Montez la liaison air/gaz. (→ page 27)

12.6.2 Remplacement de la liaison air/gaz

1. Démontez la liaison air/gaz. (→ page 25)
2. Montez la liaison air/gaz neuve. (→ page 27)

12.6.3 Remplacement du mécanisme gaz

1. Débranchez le produit du secteur.
2. Fermez le robinet d'arrêt du gaz.
3. Démontez le panneau avant. (→ page 11)

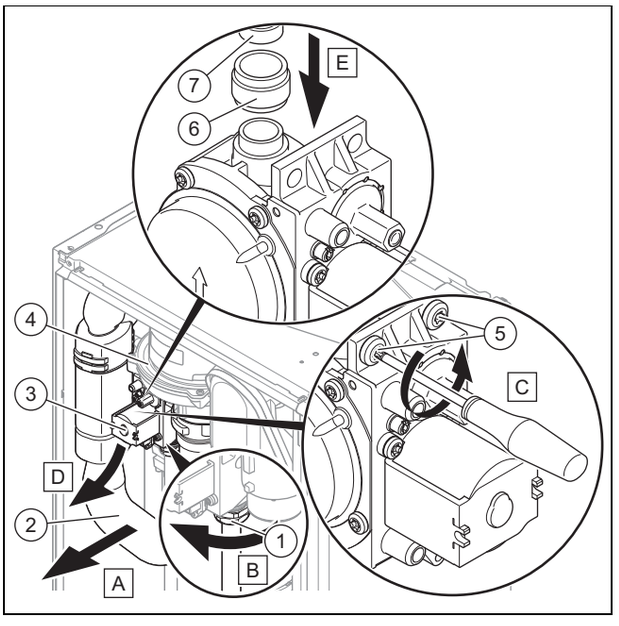

4. Retirez le tube d'entrée d'air **(2)**.
5. Débranchez les connecteurs du mécanisme gaz **(3)** et du ventilateur **(4)**.
6. Dévissez le raccord **(1)** du tube de raccordement gaz au niveau du mécanisme gaz.
7. Desserrez les deux vis **(5)**.
8. Retirez le mécanisme gaz **(3)**.
9. Retirez le joint **(6)** si celui-ci est resté en place sur le ventilateur **(7)**.
10. Procédez dans l'ordre inverse pour monter le mécanisme gaz neuf.
11. Contrôlez la teneur en CO_2. (→ page 24)
12. Réglez la teneur en CO_2. (→ page 24)

12.6.4 Remplacement de l’échangeur thermique

1. Démontez le panneau avant. (→ page 11)
2. Démontez la liaison air/gaz. (→ page 25)

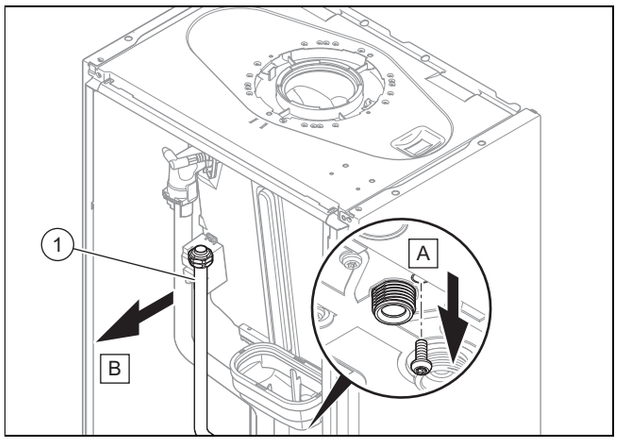

3. Retirez le tube de gaz **(1)**.

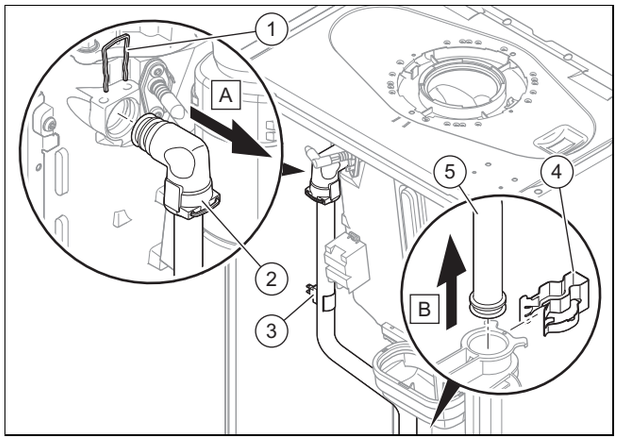

4. Retirez le capteur de température **(3)**.
5. Retirez le clip supérieur **(1)**.
6. Retirez le clip inférieur **(4)**.
7. Retirez le tube de départ **(5)**.

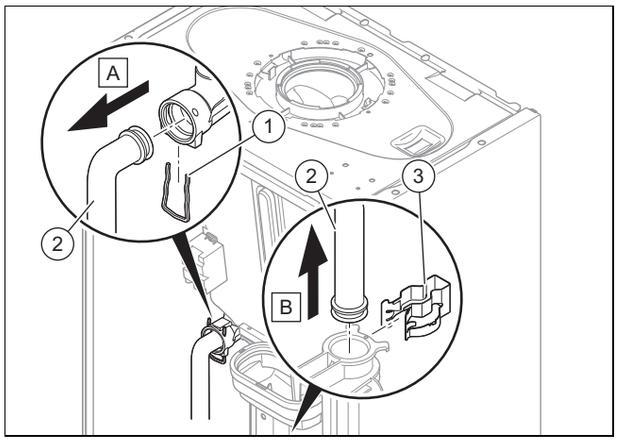

8. Retirez le clip supérieur **(1)**.
9. Retirez le clip inférieur **(3)**.
10. Retirez le tube de retour **(2)**.

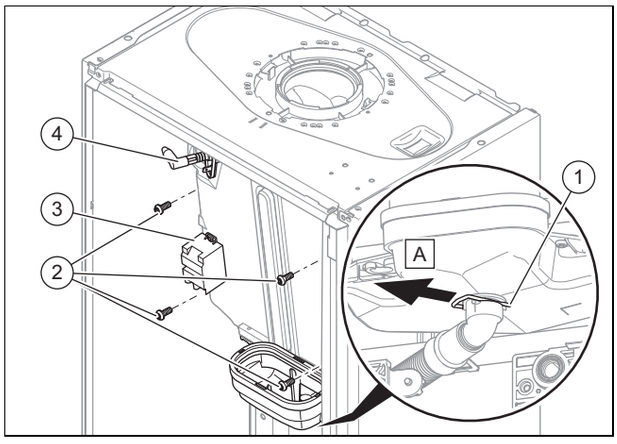

11. Débranchez les connections électriques du transformateur d’allumage **(3)** et de l'électrode d’allumage **(4)**.
12. Retirez le clip sous le bac de récupération de condensats **(1)**.
13. Desserrez les quatre vis **(2)**.

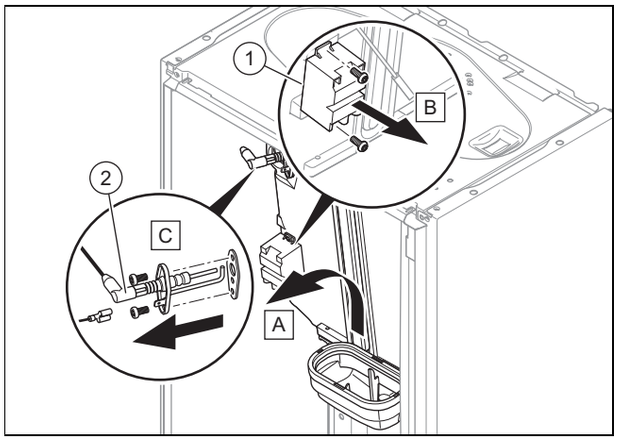

14. Soulevez légèrement l'échangeur thermique, puis retirez-le avec le bac de récupération de condensats.
15. Retirez le transformateur d’allumage **(1)**.
16. Retirez l'électrode d’allumage **(2)**.
17. Fixez le transformateur d’allumage et l'électrode d’allumage sur l'échangeur thermique neuf au moyen des vis.
18. Procédez dans l’ordre inverse pour monter l’échangeur thermique neuf.

12.6.5 Remplacement de la tête de pompe

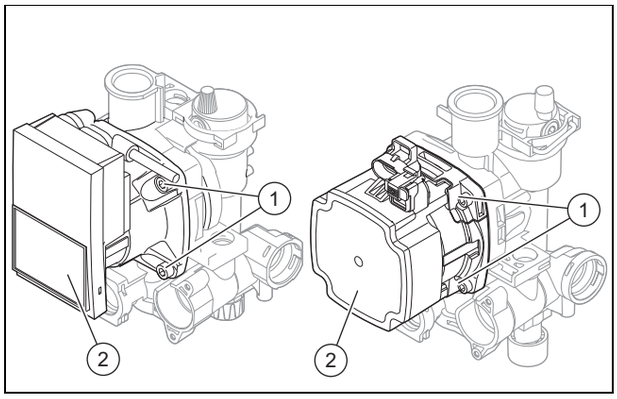

1. Débranchez les câbles de la pompe du boîtier électrique.
2. Desserrez les quatre vis **(1)** .
3. Retirez la tête de pompe **(2)** .
4. Changez le joint torique.
5. Fixez la nouvelle tête de pompe à l’aide des quatre vis.
6. Branchez les câbles de la pompe sur le boîtier électrique.

12.6.6 Remplacement du vase d’expansion

1. Vidangez le produit. (→ page 27)

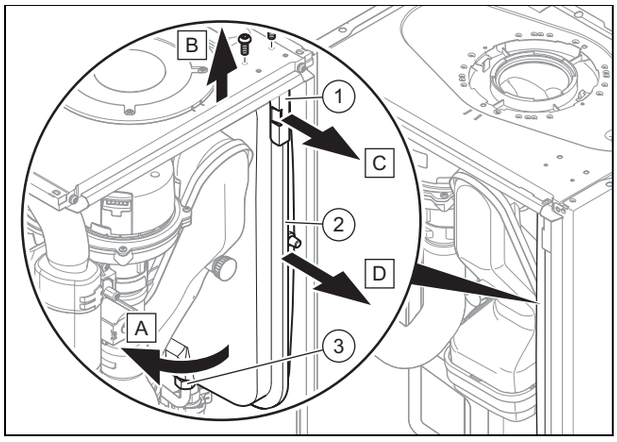

2. Desserrez l'écrou **(3)**.
3. Retirez les deux vis de la plaque de fixation **(1)**.
4. Retirez la plaque de fixation .
5. Retirez le vase d’expansion **(2)** par l’avant.
6. Placez un vase d’expansion neuf dans le produit.
7. Vissez le vase d’expansion neuf sur le raccord hydraulique. Utilisez pour cela un joint neuf.
8. Fixez la plaque de fixation avec les deux vis .
9. Remplissez et purgez le produit et l'installation de chauffage si nécessaire.

12.6.7 Remplacement du circuit imprimé principal

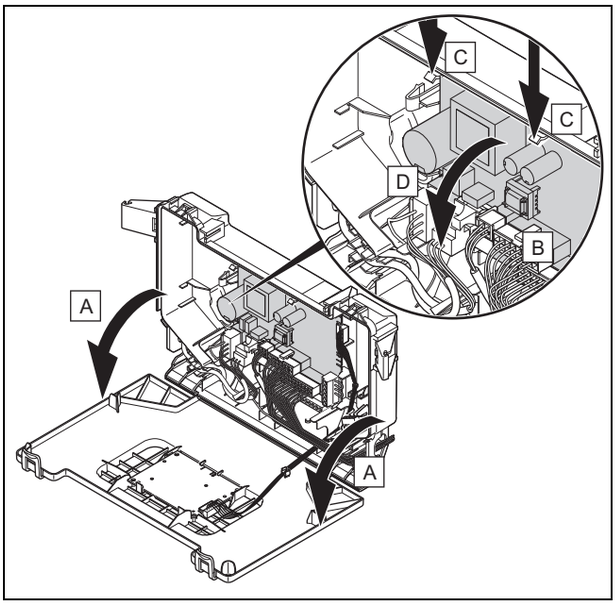

1. Ouvrez le boîtier électronique.
2. Débranchez tous les connecteurs du circuit imprimé.
3. Desserrez toutes les attaches du circuit imprimé.
4. Retirez le circuit imprimé.
5. Montez le circuit imprimé neuf en veillant à ce qu'il s'enclenche en bas dans la rainure et en haut dans les attaches.
6. Branchez les connecteurs du circuit imprimé.
7. Fermez le boîtier électrique.

12.6.8 Remplacement du circuit imprimé de l'interface utilisateur

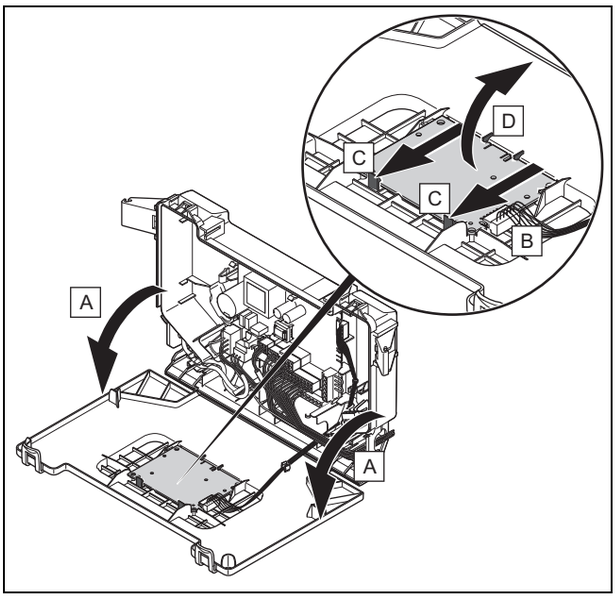

1. Ouvrez le boîtier électronique.
2. Débranchez le connecteur du circuit imprimé.
3. Desserrez toutes les attaches du circuit imprimé.
4. Retirez le circuit imprimé.
5. Montez le circuit imprimé neuf en veillant à ce qu'il s'enclenche en bas dans la rainure et en haut dans les attaches.

6. Branchez le connecteur du circuit imprimé.
7. Fermez le boîtier électrique.

12.6.9 Remplacement de la soupape de sécurité

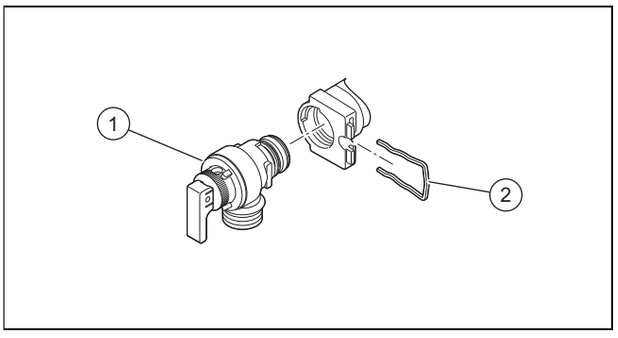

1. Retirez le clip **(2)**.
2. Retirez la soupape de sécurité.
3. Montez la soupape de sécurité neuve avec un joint torique neuf.
4. Remontez le clip **(2)**.

12.6.10 Remplacement du capteur de débit

Validité: chaudière mixte

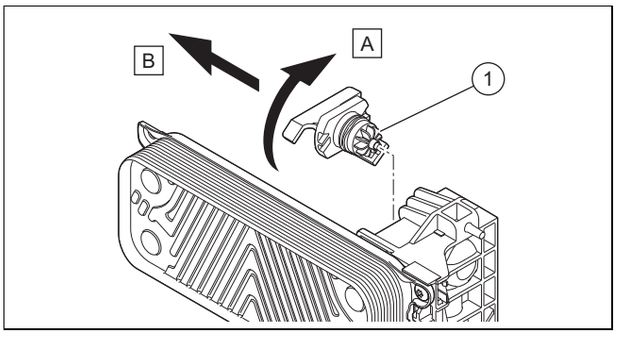

1. Débranchez le connecteur.
2. Retirez le capteur de débit **(1)**.
3. Montez le capteur de débit neuf.
4. Branchez le connecteur.

12.6.11 Remplacement du capteur de pression

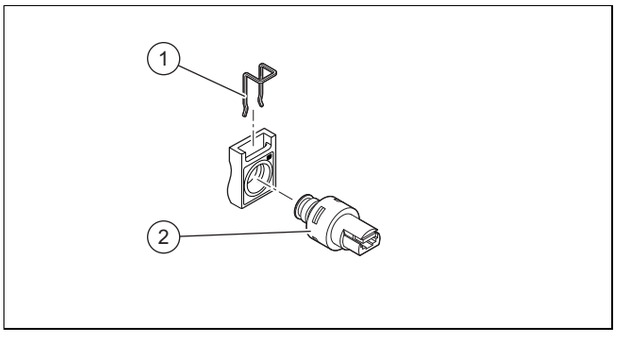

1. Débranchez le connecteur.
2. Retirez le clip **(1)**.
3. Retirez le capteur de pression **(2)**.
4. Montez le capteur de pression neuf.
5. Remontez le clip **(1)**.

12.6.12 Remplacement du câble d'alimentation

Remarque
Le câble doit être remplacé par le fabricant, son service client ou des personnes de qualification similaire afin d'éviter un danger.

- ► Si le câble d’alimentation électrique est endommagé, remplacez-le en suivant les recommandations de raccordement électrique (→ page 15).
  - – Section du câble d'alimentation: 3 G 0,75mm²

12.7 Finalisation de la réparation

- ► Vérifiez que le produit fonctionne correctement et qu'il est parfaitement étanche.

13 Mise hors service du produit

- ► Éteignez le produit.
- ► Débranchez le produit du secteur.
- ► Fermez le robinet d’arrêt du gaz.
- ► Fermez le robinet d’arrêt d’eau froide.
- ► Vidangez le produit. (→ page 27)

14 Service après-vente

Validité: France, Saunier Duval

Les coordonnées de notre service après-vente sont indiquées au verso ou sur le site www.saunierduval.fr.

Annexe

A Programmes de contrôle – vue d’ensemble

Remarque
Le tableau de programmes étant utilisé pour différents produits, certains programmes peuvent ne pas être visibles pour le produit concerné.

Affichage	Signification
P.01	Fonctionnement du brûleur à la charge thermique ajustable : Le produit s’allume, puis fonctionne à la charge thermique réglée entre « 0 » (0 % = Pmin) et « 100 » (100 % = Pmax). La fonction est activée pendant une durée de 15 minutes.
P.02	Fonctionnement du brûleur à la charge thermique d'allumage : Le produit s’allume, puis fonctionne à la charge thermique d'allumage. La fonction est activée pendant une durée de 15 minutes.
P.03	Le produit fonctionne à la charge thermique maximale réglée en mode chauffage avec le code diagnostic d.00.
P.04	Fonction Ramonage : En présence d’une demande d’eau chaude sanitaire, le produit fonctionne à la charge thermique maximale et en mode eau chaude sanitaire. En l’absence de demande d’eau chaude sanitaire, le produit fonctionne à la charge thermique partielle du mode chauffage réglée avec le code diagnostic d.00 et en mode chauffage. La fonction est activée pendant une durée de 15 minutes.
P.05	Remplissage du produit : La vanne 3 voies est amenée en position intermédiaire. Le brûleur et la pompe s’arrêtent (pour remplir et vidanger le produit). Si la pression est inférieure à 0,03 MPa (0,3 bar), puis est élevée au dessus de 0,05 MPa (0,5 bar) plus de 15 secondes, une fonction de purge automatique est activée. La fonction est activée pendant une durée de 15 minutes.
P.06	Purge du circuit chauffage : La vanne 3 voies est amenée en position chauffage. La fonction est activée pendant une durée de 15 minutes sur le circuit de chauffage. La pompe fonctionne et s'arrête à intervalle régulier. Si nécessaire cette fonction peut être arrêtée manuellement.
P.07	Purge du circuit d'eau chaude sanitaire : La fonction est activée pendant une durée de 4 minutes sur le circuit court de l'eau chaude sanitaire, puis 1 minute sur le circuit chauffage. La pompe fonctionne et s'arrête à intervalle régulier. Si nécessaire cette fonction peut être arrêtée manuellement.
Fonction de purge automatique	Purge du produit : Si la pression est inférieure à 0,03 MPa (0,3 bar), puis est élevée au dessus de 0,05 MPa (0,5 bar) plus de 15 secondes, une fonction de purge automatique est activée. La fonction est activée pendant une durée de 4 minutes sur le circuit court de l'eau chaude sanitaire, puis 1 minute sur le circuit chauffage. Cette fonction ne peut pas être arrêtée manuellement.

B Codes diagnostic– vue d'ensemble

Remarque
Le tableau de codes étant utilisé pour différents produits, certains codes peuvent ne pas être visibles pour le produit concerné.

Code diagnostic	Paramètre	Valeurs		Unité	Pas, possibilité de sélection, commentaire	Réglage d'usine	Réglage personnalisé
		min.	max.				
d.00	Puissance maximale chauffage	–	–	kW	Les puissances maximales chauffage varient en fonction des produits. → Chap. « Caractéristiques techniques » Automatique : l'appareil ajuste automatiquement la puissance maximale en fonction des besoins actuels de l'installation	→ Chap. « Caractéristiques techniques »	Réglable
d.01	Temps de post balayage de la pompe en mode chauffage	1	60	min	1	5	Réglable
d.02	Temps maximum de blocage du brûleur en mode chauffage	2	60	min	1	20	Réglable
d.04	Température de l'eau du ballon	Valeur actuelle		°C	–	–	Non réglable
d.05	Température de la consigne départ chauffage calculée	Valeur actuelle		°C	–	–	Non réglable
d.06	Température de la consigne de l'eau chaude sanitaire	Valeur actuelle		°C	(chaudière mixte uniquement)	–	Non réglable
d.07	Température de la consigne du ballon d'eau chaude sanitaire	Valeur actuelle		°C	–	–	Non réglable
d.08	Etat du thermostat 230 V	Valeur actuelle		–	0 = Thermostat d'ambiance ouvert (aucune demande de chaleur) 1 = Thermostat d'ambiance fermé (demande de chaleur)	–	Non réglable
d.09	Température de la consigne départ chauffage réglée sur le thermostat d'ambiance eBUS	Valeur actuelle		°C	–	–	Non réglable
d.10	Etat de la pompe interne du circuit chauffage	Valeur actuelle		–	off / on	–	Non réglable
d.11	Etat de la pompe additionnelle du circuit chauffage	Valeur actuelle		–	off / on	–	Non réglable
d.13	Etat de la pompe de recirculation du circuit d'eau chaude sanitaire	Valeur actuelle		–	off / on	–	Non réglable
d.14	Mode de fonctionnement de la pompe modulante	0	5	–	0 = vitesse variable (auto) 1 ; 2 ; 3 ; 4 ; 5 = vitesses fixes → chap. « Réglage de la puissance de la pompe»	0	Réglable
d.15	Vitesse de la pompe	Valeur actuelle		%	–	–	Non réglable
d.16	Etat du thermostat d'ambiance 24V	Valeur actuelle		–	off = chauffage désactivé on = chauffage activé	–	Non réglable
d.17	Mode de régulation chauffage	–	–	–	off = température départ on = température retour (changement de réglage pour chauffage au sol. Si vous activez la régulation basée sur la température de retour, la fonction de détermination automatique de la puissance de chauffage devient inactive.)	0	Réglable

Code diagnostic	Paramètre	Valeurs		Unité	Pas, possibilité de sélection, commentaire	Réglage d'usine	Réglage personnalisé
		min.	max.				
d.18	Mode de post fonctionnement de la pompe	1	3	–	1 = permanent (marche permanente de la pompe) 3 = Eco (fonctionnement intermittent de la pompe - indiqué pour évacuer la chaleur résiduelle après production d'eau chaude sanitaire en cas de très faible besoin en chaleur.)	1	Réglable
d.19	Mode de fonctionnement de la pompe 2 vitesses	0	3	–	0 = fonctionnement du brûleur vitesse 2, démarrage/postfonctionnement de la pompe vitesse 1 1 = mode de chauffage et démarrage/ postfonctionnement de la pompe vitesse 1, mode ECS vitesse 2 2 = mode de chauffage automatique, démarrage/postfonctionnement de la pompe vitesse 1, mode ECS vitesse 2 3 = vitesse 2	3	Réglable
d.20	Consigne de température maximale de l'eau chaude sanitaire	50	60	°C	1	60	Réglable
d.21	Etat du mode de préchauffage de l'eau chaude sanitaire	Valeur actuelle		–	off = fonction désactivée on = fonction activée et disponible	–	Non réglable
d.22	État de la demande d'eau chaude sanitaire	Valeur actuelle		–	off = pas de demande en cours on = demande en cours	–	Non réglable
d.23	Etat de la demande chauffage	Valeur actuelle		–	off = arrêt chauffage (mode été) on = marche chauffage	–	Non réglable
d.24	Etat du pressostat	0	1	–	off = non enclenché on = enclenché	–	Non réglable
d.25	Etat de la demande réchauffage ballon ou préchauffage sanitaire du thermostat eBUS	Valeur actuelle		–	off = fonction désactivée on = fonction activée	–	Non réglable
d.27	Fonction relais 1 (module multifonction)	1	10	–	1 = pompe de circulation 2 = pompe externe 3 = pompe de charge du ballon 4 = hotte d'évacuation 5 = électrovanne externe 6 = signalisation défaut 7 = pompe circuit solaire (non applicable) 8 = commande à distance eBUS 9 = pompe de protection anti-légionelles 10 = vanne circuit solaire	1	Réglable
d.28	Fonction relais 2 (module multifonction)	1	10	–	1 = pompe de circulation 2 = pompe externe 3 = pompe de charge du ballon 4 = hotte d'évacuation 5 = électrovanne externe 6 = signalisation défaut 7 = pompe circuit solaire (non applicable) 8 = commande à distance eBUS 9 = pompe de protection anti-légionelles 10 = vanne circuit solaire	2	Réglable

Code diagnostic	Paramètre	Valeurs		Unité	Pas, possibilité de sélection, commentaire	Réglage d'usine	Réglage personnalisé
		min.	max.				
d.31	Mode de remplissage	0	2	–	0 = Manuel 1 =Semi-automatique 2 = Automatique	0	Réglable
d.33	Consigne de la vitesse du ventilateur	Valeur actuelle		tr/min	Vitesse du ventilateur = valeur affichée x 100	–	Non réglable
d.34	Valeur de la vitesse du ventilateur	Valeur actuelle		tr/min	Vitesse du ventilateur = valeur affichée x 100	–	Non réglable
d.35	Position de la vanne 3 voies	Valeur actuelle		–	0 = chauffage 40 = position intermédiaire (fonctionnement parallèle) 100 = eau chaude sanitaire	–	Non réglable
d.36	Valeur du débit de l'eau chaude sanitaire	Valeur actuelle		l/min	–	–	Non réglable
d.39	Température d'eau du circuit solaire	Valeur actuelle		°C	–	–	Non réglable
d.40	Température de départ chauffage	Valeur actuelle		°C	–	–	Non réglable
d.41	Température de retour chauffage	Valeur actuelle		°C	–	–	Non réglable
d.43	Courbe de chauffage	0,2	4	–	0,1	1,2	Réglable
d.45	Valeur du pied courbe de chauffage	15	30	–	1	20	Réglable
d.47	Température extérieure	Valeur actuelle		°C	–	–	Non réglable
d.50	Correction de la vitesse mini du ventilateur	0	3000	tr/min	1 Vitesse du ventilateur = valeur affichée x 10	600	Réglable
d.51	Correction de la vitesse maxi du ventilateur	-2500	0	tr/min	1 Vitesse du ventilateur = valeur affichée x 10	-1000	Réglable
d.58	Post réchauffage solaire	0	3	–	0 = Fonction anti légionnelle chaudière désactivée 3 = eau chaude sanitaire activée (valeur de consigne min. 60 °C)	0	Réglable
d.60	Nombre de coupures par le limiteur de température	Valeur actuelle		–	–	–	Non réglable
d.61	Nombre d'échecs d'allumage	Valeur actuelle		–	–	–	Non réglable
d.62	Abaissement de consigne nocturne	0	30	–	1	0	Réglable
d.64	Temps moyen d'allumage brûleur	Valeur actuelle		s	–	–	Non réglable
d.65	Temps maxi d'allumage brûleur	Valeur actuelle		s	–	–	Non réglable
d.66	Activation de la fonction de préchauffage de l'eau chaude sanitaire	–	–	–	off = fonction désactivée on = fonction activée	1	Réglable
d.67	Temps restant du blocage brûleur (réglage en d.02)	Valeur actuelle		min	–	–	Non réglable
d.68	Nombre d'échecs allumage à la 1re tentative	Valeur actuelle		–	–	–	Non réglable
d.69	Nombre d'échecs allumage à la 2e tentative	Valeur actuelle		–	–	–	Non réglable

Code diagnostic	Paramètre	Valeurs		Unité	Pas, possibilité de sélection, commentaire	Réglage d'usine	Réglage personnalisé
		min.	max.				
d.70	Fonctionnement de la vanne 3 voies	0	2	–	0 = mode normal (mode eau chaude sanitaire et mode chauffage) 1 = position intermédiaire :(fonctionnement parallèle) 2 = position permanente : mode chauffage	0	Réglable
d.71	Température de consigne maxi de départ chauffage	45	80	°C	1	→ Chap. « Caractéristiques techniques »	Réglable
d.73	Correction de la température du préchauffage sanitaire	-15	5	K	1	0	Réglable
d.75	Temps maxi du réchauffage du ballon	20	90	min	1	45	Réglable
d.77	Puissance maxi réchauffage ballon	–	–	kW	1 → Chap. « Caractéristiques techniques »	–	Réglable
d.80	Temps de fonctionnement en mode chauffage	Valeur actuelle		h	Temps de fonctionnement = valeur affichée x 100	–	Non réglable
d.81	Temps de fonctionnement en mode eau chaude sanitaire	Valeur actuelle		h	Temps de fonctionnement = valeur affichée x 100	–	Non réglable
d.82	Nombre d'allumages du brûleur en mode chauffage	Valeur actuelle		–	Nombre d'allumages = valeur affichée x 100	–	Non réglable
d.83	Nombre d'allumages du brûleur en mode eau chaude sanitaire	Valeur actuelle		–	Nombre d'allumages = valeur affichée x 100	–	Non réglable
d.84	Nombre d'heures avant la prochaine intervention	0	3000	h	Nombre d'heures = valeur affichée x 10	300	Non réglable
d.85	Augmentation de la puissance mini (mode chauffage et eau chaude sanitaire)	–	–	kW	1	–	Réglable
d.88	Débit seuil d'allumage en mode eau chaude sanitaire	0	1	–	0 = 1,7 l/min (pas de temporisation) 1 = 3,7 l/min (temporisation de 2 s)	0	Réglable
d.90	Etat du thermostat d'ambiance eBUS	Valeur actuelle		–	off = non connecté on = connecté	–	Non réglable
d.91	État sonde DCF77	Valeur actuelle		–	–	–	Non réglable
d.93	Réglage du code produit	0	99	–	1 Le Code (DSN) spécifique du produit est indiqué sur la plaque signalétique.	–	Réglable
d.94	Suppression du journal de défauts	0	1	–	off = non on = oui	–	Réglable
d.95	Versions logiciels	–	–	–	1 = carte principale 2 = carte interface	–	Réglable
d.96	Retour aux réglages d'usine	–	–	–	0 = non 1 = oui	–	Réglable

C Codes d’état – vue d’ensemble

Remarque
Le tableau de codes étant utilisé pour différents produits, certains codes peuvent ne pas être visibles pour le produit concerné.

Code d’état	Signification
Affichages en mode de chauffage	
S.0	Mode chauffage : Aucune demande
S.01	Mode chauffage : Pré fonctionnement du ventilateur
S.02	Mode chauffage : Pré fonctionnement de la pompe
S.03	Mode chauffage : Allumage du brûleur
S.04	Mode chauffage : Brûleur allumé
S.05	Mode chauffage : Post balayage pompe / ventilateur
S.06	Mode chauffage : Post balayage ventilateur
S.07	Mode chauffage : Post balayage pompe
S.08	Mode chauffage : Arrêt temporaire après une opération de chauffage
Affichages en mode eau chaude sanitaire	
S.10	Mode eau chaude sanitaire : Demande
S.11	Mode eau chaude sanitaire : Pré fonctionnement du ventilateur
S.13	Mode eau chaude sanitaire : Allumage du brûleur
S.14	Mode eau chaude sanitaire : Brûleur allumé
S.15	Mode eau chaude sanitaire : Post balayage pompe / ventilateur
S.16	Mode eau chaude sanitaire : Post balayage ventilateur
S.17	Mode eau chaude sanitaire : Post balayage pompe
Affichage en mode confort avec démarrage à chaud ou mode eau chaude sanitaire avec ballon	
S.20	Mode eau chaude sanitaire : Demande
S.21	Mode eau chaude sanitaire : Pré fonctionnement du ventilateur
S.22	Mode eau chaude sanitaire : Pré fonctionnement de la pompe
S.23	Mode eau chaude sanitaire : Allumage du brûleur
S.24	Mode eau chaude sanitaire : Brûleur allumé
S.25	Mode eau chaude sanitaire : Post balayage pompe / ventilateur
S.26	Mode eau chaude sanitaire : Post balayage ventilateur
S.27	Mode eau chaude sanitaire : Post balayage pompe
S.28	Mode eau chaude sanitaire : Arrêt temporaire du brûleur
Autres affichages	
S.30	Mode chauffage bloqué par thermostat d’ambiance.
S.31	Aucune demande chauffage : Mode été, Contrôleur eBus, Période d'attente
S.32	Période d'attente ventilateur : Vitesse du ventilateur hors tolérance
S.33	Ventilateur forcé jusqu’à l’enclenchement du pressostat
S.34	Protection contre le gel active
S.39	Contact plancher chauffant ouvert
S.41	Pression d'eau trop élevée
S.42	Clapet des fumées fermé
S.46	Mode de protection: Charge minimum
S.53	Produit en attente / mise en sécurité en raison d'un manque d'eau (écart entre températures départ et retour trop important)
S.54	Période d'attente : Manque d'eau dans le circuit (écart entre températures départ et retour trop important)
S.88	Purge du produit active
S.91	Maintenance : Mode démonstration
S.96	Test automatique : Capteur de température retour, demandes de chauffage et d'eau chaude sanitaire bloquées.

Code d'état	Signification
S.97	Test automatique : Capteur pression d'eau, demandes de chauffage et d'eau chaude sanitaire bloquées.
S.98	Test automatique : Capteur de température retour, demandes de chauffage et d'eau chaude sanitaire bloquées.
S.99	Boucle de remplissage automatique active
S.108	Purge de la chambre de combustion, ventilateur en fonctionnement
S.109	Veille du produit activée

D Codes de défaut – vue d'ensemble

Remarque

Le tableau de codes étant utilisé pour différents produits, certains codes peuvent ne pas être visibles pour le produit concerné.

Code d'erreur	Signification	Cause possible
F.00	Interruption :Capteur de température de départ	Connecteur CTN non branché ou mal raccordé, connecteur multiple mal branché sur le circuit imprimé, coupure dans le faisceau électrique, sonde CTN défectueuse
F.01	Interruption : Capteur de température de retour	Connecteur CTN non branché ou mal raccordé, connecteur multiple mal branché sur le circuit imprimé, coupure dans le faisceau électrique, sonde CTN défectueuse
F.10	Court-circuit :Capteur de température de départ	Sonde CTN défectueuse, court-circuit dans le faisceau électrique, les câbles/le carter
F.11	Court-circuit : Capteur de température de retour	Sonde CTN défectueuse, court-circuit dans le faisceau électrique, les câbles/le carter
F.13	Court-circuit : Capteur de température du ballon d'eau chaude sanitaire	Sonde CTN défectueuse, court-circuit dans le faisceau électrique, les câbles/le carter
F.20	Arrêt de sécurité : Température de surchauffe atteinte	Liaison à la masse du faisceau électrique menant vers le produit incorrecte, sonde CTN de départ ou de retour défectueuse (faux contact), décharge incorrecte via le câble d'allumage, connecteur d'allumage ou l'électrode d'allumage
F.22	Arrêt de sécurité : Manque d'eau dans la chaudière	Absence d'eau ou quantité d'eau insuffisante dans le produit, capteur de pression d'eau défectueux, câble menant à la pompe ou au capteur de pression d'eau desserré/non connecté/défectueux
F.23	Arrêt de sécurité : Écart de température important (CTN1/CTN2)	Pompe bloquée, réduction de puissance de la pompe, présence d'air dans le produit, interversion des sondes CTN de départ et de retour
F.24	Arrêt de sécurité : montée en température trop rapide	Pompe bloquée, réduction de puissance de la pompe, présence d'air dans le produit, pression de l'installation insuffisante, clapet anti-retour bloqué/mal monté
F.25	Arrêt de sécurité : Température de combustion trop élevée	Connexion de la sécurité de surchauffe des gaz de combustion (STB) optionnelle interrompue, coupure dans le faisceau électrique
F.27	Arrêt de sécurité : Défaut de détection de flamme	Humidité dans le système électronique, système électronique (contrôleur de flamme) défectueux, électrovanne gaz non étanche
F.28	Défaut : Allumage infructueux au démarrage	Compteur à gaz défectueux ou pressostat gaz déclenché, présence d'air dans le gaz, pression dynamique du gaz insuffisante, dispositif d'arrêt thermique (DAT) déclenché, injecteur de gaz inadapté, mécanisme gaz inadapté, défaut au niveau du mécanisme gaz, connecteur multiple pas raccordé correctement sur le circuit imprimé, coupure du faisceau électrique, système d'allumage (transformateur d'allumage, câble d'allumage, connecteur ou électrode d'allumage) défectueux, coupure du courant d'ionisation (câble, électrode), problème de mise à la terre du produit, système électronique défectueux
F.29	Défaut : Perte de flamme	Alimentation gaz temporairement coupée, recirculation des gaz de combustion, problème de mise à la terre du produit, ratés d'allumage du transformateur d'allumage
F.32	Fonction antigel du ventilateur active : Vitesse du ventilateur hors tolérance	Connecteur pas correctement raccordé sur le ventilateur, connecteur multiple du circuit imprimé pas correctement branché, coupure dans le faisceau électrique, ventilateur bloqué, capteur hall défectueux, système électronique défectueux
F.49	Défaut eBus : Tension faible	Court-circuit sur eBUS, surcharge eBUS ou deux alimentations électriques de polarités différentes sur eBUS

Code d'erreur	Signification	Cause possible
F.61	Défaut : Commande du mécanisme gaz	Court-circuit/court-circuit à la masse dans le faisceau électrique menant au mécanisme gaz, mécanisme gaz défectueux (court-circuit à la masse des bobines), système électronique défectueux
F.62	Défaut : Commande d'arrêt vanne gaz	Retard de coupure du mécanisme gaz, retard d'arrêt du signal de flamme, fuite du mécanisme gaz, système électronique défectueux
F.63	Défaut : EEPROM	Système électronique défectueux
F.64	Défaut : Électronique / Capteur / Convertisseur Analogique-numérique	Court-circuit sonde CTN départ ou retour, système électronique défectueux
F.65	Défaut : Température du circuit électronique trop élevée	Surchauffe de l'électronique due à des circonstances extérieures, système électronique défectueux
F.67	Valeur retournée par l'ASIC erronée (signal de flamme)	Signal de flamme non plausible, système électronique défectueux
F.68	Défaut : Flamme instable (entrée analogique)	Présence d'air dans le gaz, pression dynamique du gaz insuffisante, ratio d'air inadapté, injecteur de gaz inadapté, coupure du courant d'ionisation (câble, électrode)
F.70	Code produit non valide (DSN)	Remplacement simultané de l'écran et du circuit imprimé sans reparamétrer la référence du produit
F.71	Défaut : Capteurs de températures départ/retour	Sonde de température de départ qui indique une valeur constante : sonde de température de départ mal placée sur le tube de départ, sonde de température de départ défectueuse
F.72	Défaut : Dérive du capteur de pression d'eau / capteur de température retour	Différence de température départ/retour CTN trop importante → capteur de température de départ et/ou de retour défectueux
F.73	Défaut : Capteur de pression d'eau non connecté ou en court-circuit	Coupure/court-circuit du capteur de pression d'eau, coupure/court-circuit à la masse dans le câble d'alimentation du capteur de pression d'eau ou capteur de pression d'eau défectueux
F.74	Défaut : Problème électrique du capteur de pression d'eau	Câble menant vers le capteur de pression d'eau présentant un court-circuit à 5 V/24 V ou défaut interne du capteur de pression d'eau
F.75	Défaut : Capteur de pression	Capteur de pression défectueux, pompe défectueuse ou manque d'eau
F.77	Défaut : Condensats ou fumées	Pas de retour, clapet des gaz de combustion défectueux
F.78	Coupure de la sonde de sortie d'eau chaude sanitaire au niveau du régulateur externe	Boîtier de liaison raccordé, mais sonde CTN d'eau chaude sanitaire non shuntée
F.83	Défaut : fonctionnement à sec	Changement de température enregistré par le capteur de température de départ ou de retour au démarrage du brûleur nul ou insuffisant : quantité d'eau insuffisante dans le produit, capteur de température de départ ou de retour mal placé sur le tube correspondant
F.84	Défaut : Capteurs de températures départ/retour	Valeurs incohérentes, différence < -6K) Valeurs non plausibles des capteurs de température de départ et de retour : interversion des capteurs de température de départ et de retour, capteurs de température de départ et de retour mal montés
F.85	Défaut : Capteur de température	Capteur de température de départ et/ou de retour monté sur le mauvais tube/le même tube Capteur de température non ou mal connecté
F.86	Défaut : Contacteur du plancher chauffant	Contact plancher chauffant ouvert, capteur déconnecté ou défectueux
F.87	Défaut : Electrode d'allumage	Electrode d'allumage mal connectée, Court-circuit dans le faisceau électrique
F.88	Défaut : Mécanisme gaz	Mécanisme gaz non ou mal connecté, court-circuit dans le faisceau électrique
F.89	Défaut : Pompe	Pompe non ou mal connectée, mauvaise pompe connectée, court-circuit dans le faisceau électrique

E Schéma électrique : Chaudière mixte

Validité: chaudière mixte

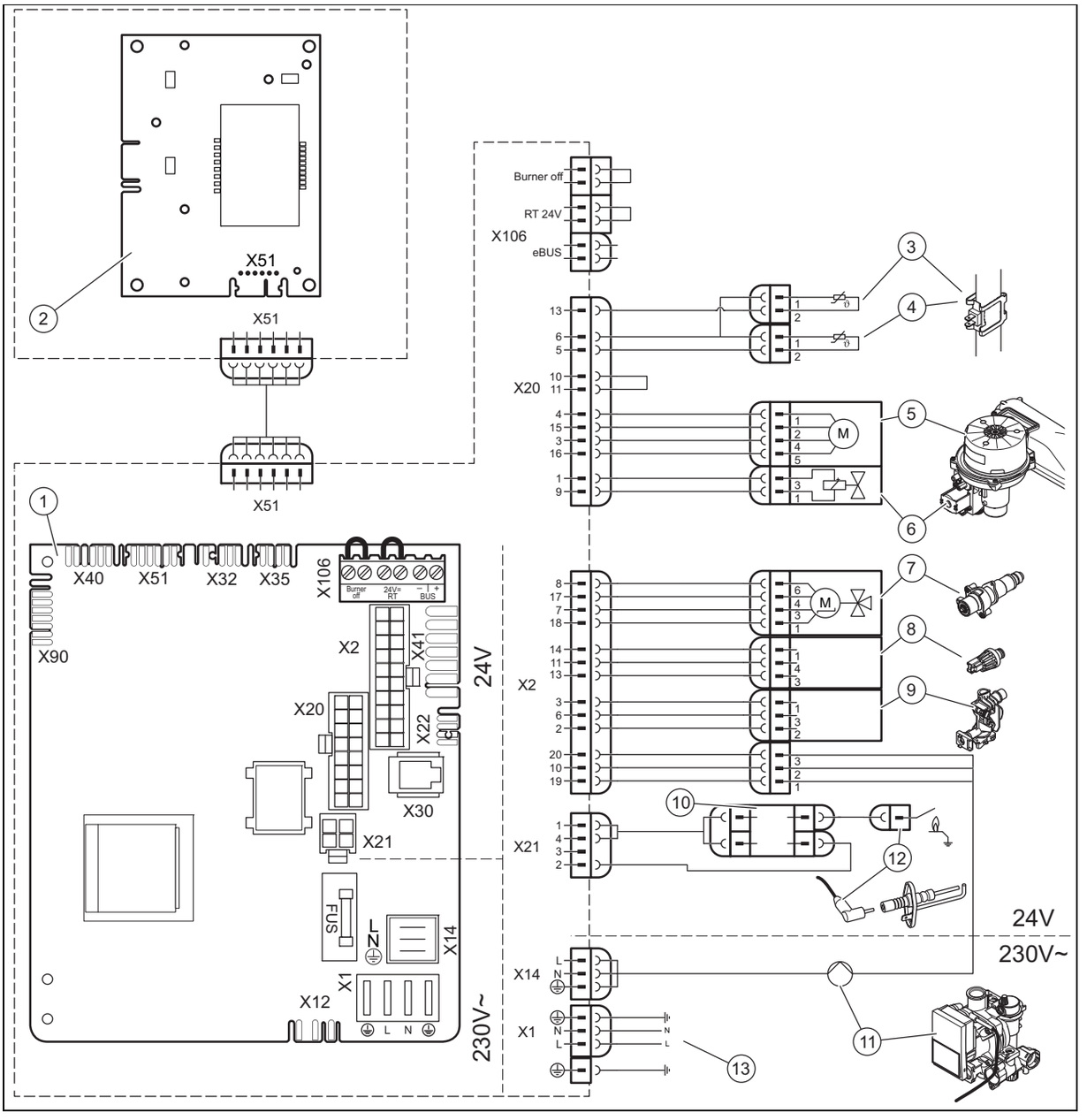

1	Carte principale	8	Capteur de pression
2	Carte interface	9	Capteur de débit
3	Capteur de température du départ chauffage	10	Allumeur externe
4	Capteur de température du retour chauffage	11	Pompe chauffage
5	Ventilateur	12	Electrode d'ionisation et d'allumage
6	Mécanisme gaz	13	Alimentation principale
7	Vanne 3 voies		

F Schéma électrique : Chaudière mixte (35 kW)

Validité: produit mixte (35 kW)

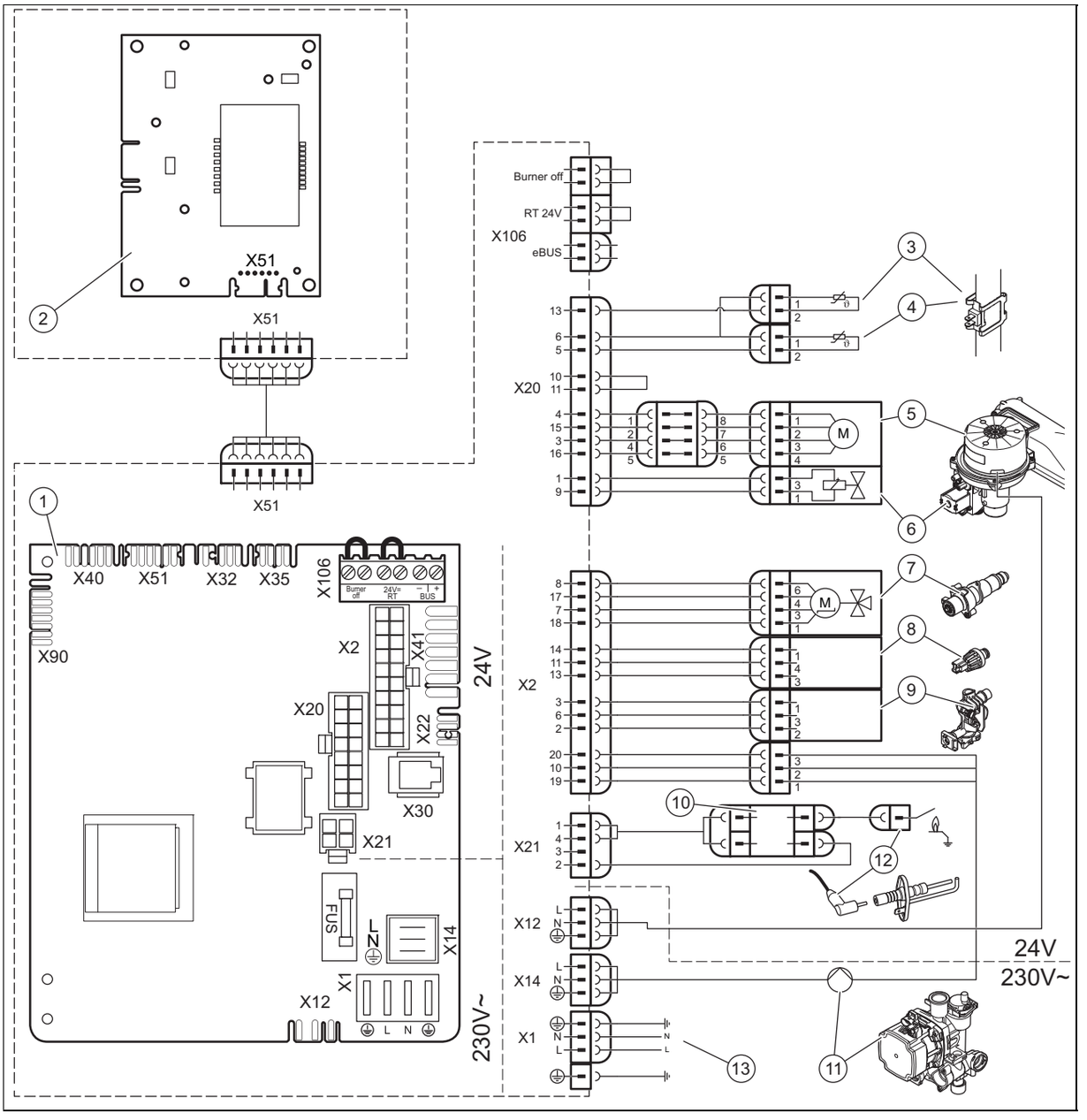

1	Carte principale	8	Capteur de pression
2	Carte interface	9	Capteur de débit
3	Capteur de température du départ chauffage	10	Allumeur externe
4	Capteur de température du retour chauffage	11	Pompe chauffage
5	Ventilateur	12	Electrode d'ionisation et d'allumage
6	Mécanisme gaz	13	Alimentation principale
7	Vanne 3 voies		

G Schéma électrique : Chaudière chauffage seul

Validité: chaudière chauffage seul

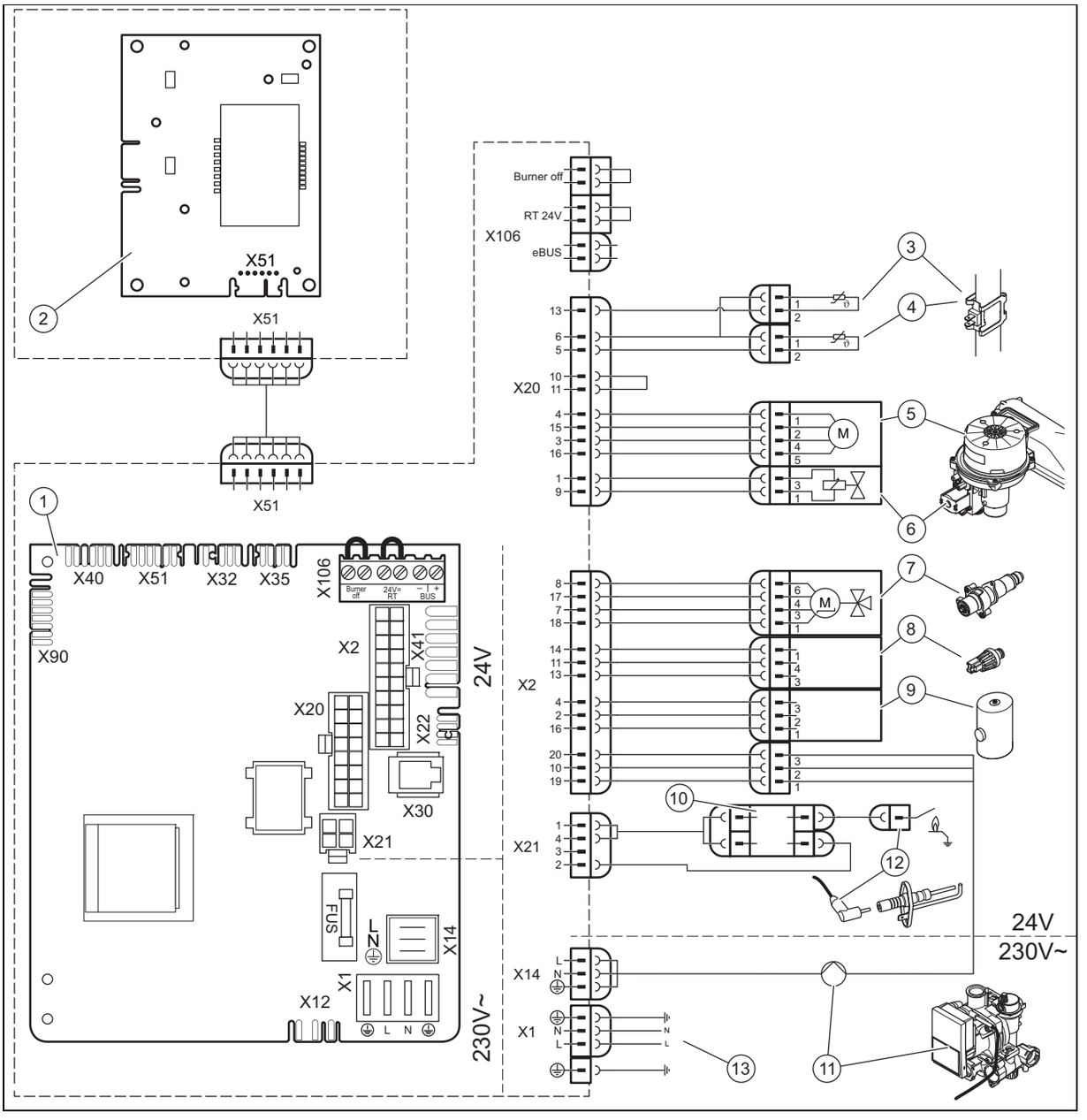

1	Carte principale	8	Capteur de pression
2	Carte interface	9	Connecteur ballon échangeur sanitaire
3	Capteur de température du départ chauffage	10	Allumeur externe
4	Capteur de température du retour chauffage	11	Pompe chauffage
5	Ventilateur	12	Electrode d'ionisation et d'allumage
6	Mécanisme gaz	13	Alimentation principale
7	Vanne 3 voies		

H Travaux d’inspection et de maintenance – vue d’ensemble

Le tableau suivant indique les spécifications minimales du fabricant en matière d’intervalles d’inspection et de maintenance. Si les prescriptions et directives nationales stipulent des intervalles d’inspection et de maintenance plus courts, vous êtes dans l’obligation de vous y conformer.

N°	Travaux	Inspection (annuelle)	Maintenance (tous les 2 ans au minimum)
1	Vérifiez que la ventouse est bien étanche et correctement fixée. Assurez-vous qu’elle n’est pas endommagée ou bouchée, mais aussi qu’elle a bien été montée conformément à la notice de montage applicable.	X	X
2	Vérifiez l’état général du produit. Retirez les salissures du produit et de la chambre de combustion.	X	X
3	Effectuez un contrôle visuel de l’état général de l'échangeur thermique. Soyez particulièrement attentif aux signes de corrosion, de rouille et autres dommages. Si vous constatez des dommages, effectuez une intervention de maintenance.	X	X
4	Vérifiez la pression de raccordement du gaz à la charge thermique maximale. Si la pression de raccordement du gaz ne se situe pas dans l’intervalle prescrit, effectuez une intervention de maintenance.	X	X
5	Vérifiez la teneur en CO_2 (ratio d’air) du produit et ajustez la si nécessaire.	X	X
6	Débranchez le produit du secteur. Vérifiez que les connecteurs et les raccordements électriques sont bien en place et apportez les corrections nécessaires le cas échéant.	X	X
7	Fermez le robinet d’arrêt du gaz et les robinets de maintenance.		X
8	Vidangez le produit côté eau. Vérifiez la pression du vase d’expansion et ajustez-la si nécessaire (env. 0,03 MPa/0,3 bar de moins que la pression de remplissage de l’installation).		X
9	Vérifiez de l'électrode d'allumage.	X	X
10	Démontez la liaison air/gaz.		X
11	Changez les deux joints du brûleur à **chaque** ouverture et donc à **chaque** intervention de maintenance (au minimum tous les 5 ans).		X
12	Nettoyez l’échangeur de chaleur (au minimum tous les 5 ans). → Chapitre « Nettoyage de l’échangeur thermique »		X
13	Vérifiez que le brûleur n’est pas endommagé et remplacez-le si nécessaire (au minimum tous les 5 ans).		X
14	Vérifiez le siphon de condensats du produit, nettoyez-le et remplacez-le si nécessaire. → Chapitre « Nettoyage du siphon des condensats »	X	X
15	Montez la liaison air/gaz. **Attention : pensez à changer les joints !**		X
16	Si le débit d'eau chaude sanitaire est insuffisant ou si la température de sortie n’est pas atteinte, remplacez le cas échéant l’échangeur à plaques.		X
17	Nettoyez le filtre d’entrée d’eau froide. Si le filtre est endommagé ou qu’il est devenu impossible d’éliminer correctement les impuretés, remplacez-le. Dans ce cas, vérifiez également que le capteur de débit à turbine n’est pas encrassé ou endommagé. Nettoyez le capteur (sans utiliser d’air comprimé !) et changez-le s’il est endommagé.		X
18	Ouvrez le robinet d’arrêt du gaz, rebranchez le produit sur le secteur, puis mettez-le sous tension.	X	X
19	Ouvrez les robinets de maintenance, remplissez le produit/l’installation de chauffage de sorte que la pression soit de 0,1 - 0,2 MPa/1,0 - 2,0 bar (en fonction de la hauteur statique de l’installation de chauffage) et lancez manuellement le programme de purge **P.07** si le programme de purge automatique ne se lance pas.		X
20	Effectuez un test de fonctionnement du produit et de l’installation de chauffage, notamment de la production d’eau chaude sanitaire (le cas échéant), puis purgez une nouvelle fois l’installation si nécessaire.	X	X
21	Vérifiez une nouvelle fois la teneur en CO_2 (ratio d’air) du produit.		X
22	Vérifiez que le produit ne présente pas de fuite de gaz, de gaz de combustion, d’eau ou de condensats. Remédiez à la fuite si nécessaire.	X	X
23	Établissez un procès-verbal de l’intervention d’inspection/de maintenance.	X	X

I Caractéristiques techniques

Remarque
Pour les chaudières chauffage seul, les caractéristiques techniques liées au sanitaire sont pertinentes seulement si un ballon d'eau chaude sanitaire est raccordé sur la chaudière.

Caractéristiques techniques - chauffage

	SEMIAFAST CONDENS 25 -A (H-FR)	SEMIAFAST CONDENS 30 -A (H-FR)	SEMIAFAST CONDENS 35 -A (H-FR) R1	SEMIA CONDENS AS 12 -A (H-FR)
Température départ chauffage maximale (réglage d'usine - d.71)	75 °C	75 °C	75 °C	75 °C
Plage de réglage de la température de départ maxi	10 … 80 °C	10 … 80 °C	10 … 80 °C	10 … 80 °C
Pression maximale admissible	0,3 MPa (3,0 bar)	0,3 MPa (3,0 bar)	0,3 MPa (3,0 bar)	0,3 MPa (3,0 bar)
Débit d'eau nominal (ΔT = 20K)	779 l/h	1.077 l/h	1.292 l/h	517 l/h
Débit d'eau nominal (ΔT = 30K)	520 l/h	718 l/h	861 l/h	344 l/h
Volume approx. de condensats (valeur pH de 3,5 à 4,0) à 50/30°C	1,84 l/h	2,55 l/h	3,06 l/h	1,22 l/h
ΔP chauffage à débit nominal (ΔT=20K) - (Réglage d'usine du bypass)	0,025 MPa (0,250 bar)	0,025 MPa (0,250 bar)	0,014 MPa (0,140 bar)	0,025 MPa (0,250 bar)
ΔP chauffage à débit nominal (ΔT=20K) - (Bypass fermé)	0,044 MPa (0,440 bar)	0,025 MPa (0,250 bar)	0,014 MPa (0,140 bar)	0,037 MPa (0,370 bar)

	SEMIA CONDENS AS 25 -A (H-FR)
Température départ chauffage maximale (réglage d'usine - d.71)	75 °C
Plage de réglage de la température de départ maxi	10 … 80 °C
Pression maximale admissible	0,3 MPa (3,0 bar)
Débit d'eau nominal (ΔT = 20K)	1.077 l/h
Débit d'eau nominal (ΔT = 30K)	718 l/h
Volume approx. de condensats (valeur pH de 3,5 à 4,0) à 50/30°C	2,55 l/h
ΔP chauffage à débit nominal (ΔT=20K) - (Réglage d'usine du bypass)	0,025 MPa (0,250 bar)
ΔP chauffage à débit nominal (ΔT=20K) - (Bypass fermé)	0,025 MPa (0,250 bar)

Caractéristiques techniques – puissance/charge G20

	SEMIAFAST CONDENS 25 -A (H-FR)	SEMIAFAST CONDENS 30 -A (H-FR)	SEMIAFAST CONDENS 35 -A (H-FR) R1	SEMIA CONDENS AS 12 -A (H-FR)
Puissance maximale chauffage (réglage d'usine - d.00)	15 kW	20 kW	25 kW	12 kW
Plage de puissance utile (P) à 50/30 °C	5,3 … 19,1 kW	6,3 … 26,5 kW	7,4 … 31,8 kW	4,3 … 12,7 kW
Plage de puissance utile (P) à 80/60 °C	5 … 18,1 kW	6 … 25 kW	7 … 30 kW	4 … 12 kW
Plage de puissance utile eau chaude sanitaire (P)	5 … 25,2 kW	6 … 30 kW	7 … 35 kW	4 … 15 kW
Débit calorifique maximum chauffage (Q max.)	18,4 kW	25,5 kW	30,6 kW	12,2 kW
Débit calorifique minimum chauffage (Q min.)	5,1 kW	6,1 kW	7,1 kW	4,1 kW

	SEMIAFAST CONDENS 25 -A (H-FR)	SEMIAFAST CONDENS 30 -A (H-FR)	SEMIAFAST CONDENS 35 -A (H-FR) R1	SEMIA CONDENS AS 12 -A (H-FR)
Débit calorifique maximum eau chaude sanitaire (Q max.)	25,7 kW	30,6 kW	35,7 kW	15,3 kW
Débit calorifique minimum eau chaude sanitaire (Q min.)	5,1 kW	6,1 kW	7,1 kW	4,1 kW

	SEMIA CONDENS AS 25 -A (H-FR)
Puissance maximale chauffage (réglage d'usine - d.00)	20 kW
Plage de puissance utile (P) à 50/30 °C	6,3 … 26,5 kW
Plage de puissance utile (P) à 80/60 °C	6 … 25 kW
Plage de puissance utile eau chaude sanitaire (P)	6 … 30 kW
Débit calorifique maximum chauffage (Q max.)	25,5 kW
Débit calorifique minimum chauffage (Q min.)	6,1 kW
Débit calorifique maximum eau chaude sanitaire (Q max.)	30,6 kW
Débit calorifique minimum eau chaude sanitaire (Q min.)	6,1 kW

Caractéristiques techniques – puissance/charge G25

	SEMIAFAST CONDENS 25 -A (H-FR)	SEMIAFAST CONDENS 30 -A (H-FR)	SEMIAFAST CONDENS 35 -A (H-FR) R1	SEMIA CONDENS AS 12 -A (H-FR)
Plage de puissance utile (P) à 50/30 °C	5,3 … 19,1 kW	6,3 … 26,5 kW	7,4 … 31,8 kW	4,3 … 12,7 kW
Plage de puissance utile (P) à 80/60 °C	5 … 18,1 kW	6 … 25 kW	7 … 30 kW	4 … 12 kW
Plage de puissance utile eau chaude sanitaire (P)	5 … 25,2 kW	6 … 30 kW	7 … 35 kW	4 … 15 kW
Débit calorifique maximum chauffage (Q max.)	18,4 kW	25,5 kW	30,6 kW	12,2 kW
Débit calorifique minimum chauffage (Q min.)	5,1 kW	6,1 kW	7,1 kW	4,1 kW
Débit calorifique maximum eau chaude sanitaire (Q max.)	25,7 kW	30,6 kW	35,7 kW	15,3 kW
Débit calorifique minimum eau chaude sanitaire (Q min.)	5,1 kW	6,1 kW	7,1 kW	4,1 kW

	SEMIA CONDENS AS 25 -A (H-FR)
Plage de puissance utile (P) à 50/30 °C	6,3 … 26,5 kW
Plage de puissance utile (P) à 80/60 °C	6 … 25 kW
Plage de puissance utile eau chaude sanitaire (P)	6 … 30 kW
Débit calorifique maximum chauffage (Q max.)	25,5 kW
Débit calorifique minimum chauffage (Q min.)	6,1 kW
Débit calorifique maximum eau chaude sanitaire (Q max.)	30,6 kW
Débit calorifique minimum eau chaude sanitaire (Q min.)	6,1 kW

Caractéristiques techniques - ECS

	SEMIAFAST CONDENS 25 -A (H-FR)	SEMIAFAST CONDENS 30 -A (H-FR)	SEMIAFAST CONDENS 35 -A (H-FR) R1	SEMIA CONDENS AS 12 -A (H-FR)
Débit spécifique (D) (ΔT = 30K) conformément à la norme EN 13203	12,1 l/min	14,65 l/min	16,8 l/min	–
Débit continu (ΔT = 35K)	622 l/h	753 l/h	864 l/h	–
Débit spécifique (ΔT = 35K)	10,4 l/min	12,6 l/min	14,4 l/min	–
Pression minimale admissible	0,03 MPa (0,30 bar)	0,03 MPa (0,30 bar)	0,03 MPa (0,30 bar)	0,03 MPa (0,30 bar)
Pression maximale admissible	1 MPa (10 bar)	1 MPa (10 bar)	1 MPa (10 bar)	1 MPa (10 bar)
Plage de température	35 … 60 °C	35 … 60 °C	35 … 60 °C	45 … 60 °C
Limiteur de débit	8 l/min	10 l/min	12 l/min	–
Niveau de confort ECS conforme à la norme EN 13203	***	***	***	–

	SEMIA CONDENS AS 25 -A (H-FR)
Débit spécifique (D) (ΔT = 30K) conformément à la norme EN 13203	–
Débit continu (ΔT = 35K)	–
Débit spécifique (ΔT = 35K)	–
Pression minimale admissible	0,03 MPa (0,30 bar)
Pression maximale admissible	1 MPa (10 bar)
Plage de température	45 … 60 °C
Limiteur de débit	–
Niveau de confort ECS conforme à la norme EN 13203	–

Caractéristiques techniques – généralités

	SEMIAFAST CONDENS 25 -A (H-FR)	SEMIAFAST CONDENS 30 -A (H-FR)	SEMIAFAST CONDENS 35 -A (H-FR) R1	SEMIA CONDENS AS 12 -A (H-FR)
Catégorie gaz	I2Esi	I2Esi	I2Esi	I2Esi
Diamètre du tube de gaz	1/2 pouce	1/2 pouce	1/2 pouce	1/2 pouce
Diamètre du tube de chauffage	3/4 pouce	3/4 pouce	3/4 pouce	3/4 pouce
Tube de raccordement de la soupape de sécurité (mini)	15 mm	15 mm	15 mm	15 mm
Conduite d'évacuation des condensats (mini)	21,5 mm	21,5 mm	21,5 mm	21,5 mm
Pression d'alimentation gaz G20	20 mbar	20 mbar	20 mbar	20 mbar
Débit gaz à Pmax sanitaire (G20)	2,7 m³/h	3,2 m³/h	3,8 m³/h	1,6 m³/h
Numéro CE (PIN)	CE-0063CP3646	CE-0063CP3646	CE-0063CP3646	CE-0063CP3646
Débit massique des fumées en mode chauffage à P min.	2,34 g/s	2,80 g/s	3,26 g/s	1,88 g/s
Débit massique des fumées en mode chauffage à P max.	8,3 g/s	11,5 g/s	13,8 g/s	5,5 g/s
Débit massique des fumées en mode eau chaude sanitaire à P max.	11,6 g/s	13,8 g/s	16,1 g/s	6,9 g/s
Types d'installation autorisées	C13, C33, C43, C43P, C93, B53P	C13, C33, C43, C43P, C93, B53P	C13, C33, C43, C43P, C93, B53P	C13, C33, C43, C43P, C93, B53P
Rendement utile nominal à 80/60°C	98,2 %	98,2 %	98,2 %	98,2 %

	SEMIAFAST CONDENS 25 -A (H-FR)	SEMIAFAST CONDENS 30 -A (H-FR)	SEMIAFAST CONDENS 35 -A (H-FR) R1	SEMIA CONDENS AS 12 -A (H-FR)
Rendement utile nominal à 50/30°C	104 %	104 %	104 %	104 %
Rendement utile nominal partiel (30%) à 40/30°C	108,5 %	108,5 %	108,5 %	108,5 %
Classe NOx	5	5	5	5
Dimension du produit, largeur	418 mm	418 mm	418 mm	418 mm
Dimension du produit, profondeur	300 mm	300 mm	300 mm	300 mm
Dimension du produit, hauteur	740 mm	740 mm	740 mm	740 mm
Poids net	31,6 kg	32,3 kg	32,4 kg	31 kg
Poids rempli	35,6 kg	36,8 kg	36,9 kg	34,8 kg

	SEMIA CONDENS AS 25 -A (H-FR)
Catégorie gaz	I2Esi
Diamètre du tube de gaz	1/2 pouce
Diamètre du tube de chauffage	3/4 pouce
Tube de raccordement de la soupape de sécurité (mini)	15 mm
Conduite d'évacuation des condensats (mini)	21,5 mm
Pression d'alimentation gaz G20	20 mbar
Débit gaz à Pmax sanitaire (G20)	3,2 m³/h
Numéro CE (PIN)	CE-0063CP3646
Débit massique des fumées en mode chauffage à P min.	2,80 g/s
Débit massique des fumées en mode chauffage à P max.	11,5 g/s
Débit massique des fumées en mode eau chaude sanitaire à P max.	13,8 g/s
Types d'installation autorisées	C13, C33, C43, C43P, C93, B53P
Rendement utile nominal à 80/60°C	98,2 %
Rendement utile nominal à 50/30°C	104 %
Rendement utile nominal partiel (30%) à 40/30°C	108,5 %
Classe NOx	5
Dimension du produit, largeur	418 mm
Dimension du produit, profondeur	300 mm
Dimension du produit, hauteur	740 mm
Poids net	31,6 kg
Poids rempli	35,8 kg

Caractéristiques techniques – équipement électrique

	SEMIAFAST CONDENS 25 -A (H-FR)	SEMIAFAST CONDENS 30 -A (H-FR)	SEMIAFAST CONDENS 35 -A (H-FR) R1	SEMIA CONDENS AS 12 -A (H-FR)
Raccordement électrique	230 V / 50 Hz	230 V / 50 Hz	230 V / 50 Hz	230 V / 50 Hz
Fusible intégré (action retardée)	T2/2A, 250V	T2/2A, 250V	T2/2A, 250V	T2/2A, 250V
Puissance électrique absorbée maxi	105 W	110 W	120 W	105 W

	SEMIAFAST CONDENS 25 -A (H-FR)	SEMIAFAST CONDENS 30 -A (H-FR)	SEMIAFAST CONDENS 35 -A (H-FR) R1	SEMIA CONDENS AS 12 -A (H-FR)
Puissance électrique absorbée en veille	2 W	2 W	3 W	2 W
Indice de protection électrique	IPX4D	IPX4D	IPX4D	IPX4D

	SEMIA CONDENS AS 25 -A (H-FR)
Raccordement électrique	230 V / 50 Hz
Fusible intégré (action retardée)	T2/2A, 250V
Puissance électrique absorbée maxi	110 W
Puissance électrique absorbée en veille	2 W
Indice de protection électrique	IPX4D

Caractéristiques techniques - Ventouses de type C43P (C43P autorisé uniquement pour des installations au G20)

	SEMIAFAST CONDENS 25 -A (H-FR)	SEMIAFAST CONDENS 30 -A (H-FR)	SEMIAFAST CONDENS 35 -A (H-FR) R1	SEMIA CONDENS AS 12 -A (H-FR)	SEMIA CONDENS AS 25 -A (H-FR)
Température des fumées (80°C/60°C) en mode chauffage à P max.	60 °C	77 °C	86 °C	55 °C	77 °C
Température des fumées (80°C/60°C) en mode chauffage à P min.	55 °C	55 °C	56 °C	55 °C	55 °C
Température des fumées (50°C/30°C) en mode chauffage à P max.	51 °C	62 °C	60 °C	43 °C	62 °C
Température des fumées (50°C/30°C) en mode chauffage à P min.	34 °C	35 °C	37 °C	32 °C	35 °C
Température des fumées en mode eau chaude sanitaire à P max.	69,2 °C	68 °C	75 °C	71 °C	68 °C
Température maxi des fumées	105 °C	95 °C	104 °C	105 °C	95 °C
Pression des fumées à la sortie du produit en mode chauffage à P max.	70 Pa (0,00070 bar)	57 Pa (0,00057 bar)	38 Pa (0,00038 bar)	40 Pa (0,00040 bar)	57 Pa (0,00057 bar)
Pression des fumées à la sortie du produit en mode chauffage à P min.	29 Pa (0,00029 bar)	27 Pa (0,00027 bar)	27 Pa (0,00027 bar)	29 Pa (0,00029 bar)	27 Pa (0,00027 bar)
Pression des fumées en mode eau chaude sanitaire à P max.	91 Pa (0,00091 bar)	74 Pa (0,00074 bar)	43 Pa (0,00043 bar)	48 Pa (0,00048 bar)	74 Pa (0,00074 bar)
Taux de CO_2 en mode chauffage à P min.	9 %	9 %	9 %	9 %	9 %
Taux de CO_2 en mode chauffage à P max.	9,2 %	9,2 %	9,2 %	9,2 %	9,2 %
Taux de CO_2 en mode eau chaude sanitaire à P max.	9,2 %	9,2 %	9,2 %	9,2 %	9,2 %

Index

A

Accès à la mémoire des défauts ... 28
Aérosol de détection des fuites ... 6
Affectation multiple et fonctionnement par surpression ... 6
Alimentation électrique ... 15

C

Capteur de débit ... 31
Capteur de pression ... 31
Circuit des gaz de combustion ... 5
Codes de défaut ... 28
Codes diagnostic
  Utilisation ... 16
Conduit du système ventouse, monté ... 5
Conduite d'évacuation des condensats ... 14
Contrôle du brûleur ... 26
Corrosion ... 6
Courbes débit / pression ... 22–23

D

Déballage du produit ... 9
Démontage de la liaison air/gaz ... 25
Démontage du brûleur ... 25
Démontage du panneau latéral ... 11
Démontage du transformateur d'allumage ... 25
Démontage du tube d'entrée d'air ... 25
Démontage du tube des gaz de combustion ... 25
Dispositif anti-refoulement ... 6
Dispositif de sécurité ... 5
Documents ... 7

E

Écart ... 10
Électricité ... 5
Emplacement d'installation ... 5–6
Étanchéité ... 21

F

Finalisation de la réparation ... 31
Finalisation des travaux de maintenance ... 28
Finalisation des travaux d'inspection ... 28
Finalisation, réparation ... 31

G

Gaz de combustion ... 6
Gel ... 6

I

Installateur spécialisé ... 4

M

Marquage CE ... 8
Mise en marche du produit ... 19
Mise hors service ... 31
Mise hors service du produit ... 31

N

Nettoyage de l'échangeur thermique ... 26
Nettoyage du siphon des condensats ... 27
Numéro de série ... 7

O

Odeur de gaz ... 4
Odeur de gaz de combustion ... 5
Opérations préalables à la réparation ... 28
Opérations préalables, réparation ... 28
Orifice de révision ... 6
Outillage ... 6

P

Panneau avant, fermé ... 5
Pièce de raccordement ... 14
Pièces de rechange ... 24
Plaque signalétique ... 7
Poids ... 10
Pompe ... 22
Prescriptions ... 6
Programmes de contrôle ... 32
  Utilisation ... 16
Puissance de la pompe
  Réglage ... 22

Q

Qualifications ... 4

R

Raccordement au secteur ... 15
Référence d'article ... 7
Réglage du temps de coupure du brûleur ... 22
Régulateur ... 15
Régulation du bypass ... 23
Réinitialisation du temps de coupure du brûleur ... 22
Remise à l'utilisateur ... 24
Remplacement de l'échangeur thermique ... 29
Remplacement du brûleur ... 28
Remplacement du circuit imprimé de l'interface utilisateur ... 30
Remplacement du circuit imprimé principal ... 30
Remplacement du mécanisme gaz ... 28
Remplacement du vase d'expansion ... 30
Remplacer, vase d'expansion ... 30

S

Schéma ... 5
Siphon de condensats
  Remplissage ... 19
Soupape de sécurité ... 31
sur air ambiant ... 6
Symbole de défaut ... 16

T

Teneur en CO_2
  Contrôle ... 21, 24
Tension ... 5
Tête de pompe ... 30
Traitement de l'eau de chauffage ... 17
Transport ... 6
Travaux d'inspection ... 24, 43
Travaux de maintenance ... 24, 43

U

Utilisation
  Codes diagnostic ... 16
  Programmes de contrôle ... 16
Utilisation conforme ... 4

V

Vérification de la pression du vase d'expansion ... 27
Vidange du produit ... 27

Éditeur/constructeur
SDECCI SAS
17, rue de la Petite Baratte – 44300 Nantes
Téléphone +33 24068 1010 – Fax +33 24068 1053

0020234458_03

0020234458_03 – 15.04.2019

Fournisseur
SAUNIER DUVAL EAU CHAUDE CHAUFFAGE
SAS au capital de 19 800 000 euros - RCS Créteil 312 574 346 – Siège social: 8 Avenue Pablo Picasso
94120 Fontenay-sous-Bois
Téléphone 01 4974 1111 – Fax 01 4876 8932
www.saunierduval.fr

© Ces notices relèvent de la législation relative aux droits d'auteur et toute reproduction ou diffusion, qu'elle soit totale ou partielle, nécessite l'autorisation écrite du fabricant.
Sous réserve de modifications techniques.