atlantic
On est bien chez vous.

Home solutions

Notice d'installation et d'utilisation

FR

Muraux KAZENDO Confort Plus

Mono-split - R32

AS 009 JD.UI ✓
AS 012 JD.UI ✓
AS 018 JD.UI ✓



NI 00U07038230 B
06/2021

Destinée au professionnel.
À conserver par l'utilisateur pour consultation ultérieure.

AVERTISSEMENTS ET PRÉCAUTIONS

Lire en détail le présent document avant d'entreprendre tous travaux d'installation.

	Ce symbole indique que cet appareil utilise un réfrigérant inflammable. Il existe un risque d'incendie si du réfrigérant fuit et se retrouve exposé à une source d'inflammation externe.
	Ce symbole indique que le personnel qualifié doit manipuler cet équipement conformément à la notice d'installation.
	Lire attentivement la notice d'utilisation.
	Utiliser les recommandations données dans la notice d'installation et la notice d'utilisation.

Ces appareils sont conformes aux directives suivantes :

2014/30/UE	Comptabilité électromagnétique (CEM)
2006/42/CE	Directive Machine
2014/35/UE	Directive basse tension
2014/68/UE	Pressure Equipment Directive
2009/125/CE	Eco Design Directive
2011/65/UE	ROHS

Environnement

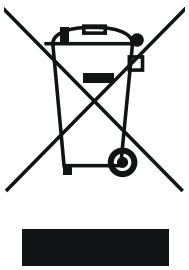

Votre climatiseur porte ce symbole. Ceci signifie que les produits électriques et électroniques ne doivent pas être mis au rebut avec les déchets domestiques non triés. Ne pas tenter de démonter le système par soi-même : le démontage du système de climatisation, le traitement du liquide réfrigérant, de l'huile et d'autres pièces doivent être effectués par un installateur qualifié conformément à la législation locale et nationale. Les climatiseurs doivent être traités dans des installations spécialisées pour réutilisation, recyclage et récupération. S'assurer que le produit est éliminé de façon correcte permet d'aider à éviter des conséquences potentielles négatives sur l'environnement et la santé humaine. Merci de contacter l'installateur ou les autorités locales pour plus d'information. Les piles doivent être enlevées de la télécommande et faire l'objet d'une élimination séparée conformément à la législation locale et nationale.

Conditions réglementaires d'installation et d'entretien

L'installation et l'entretien de l'appareil doivent être effectués par un professionnel agréé conformément aux textes réglementaires et règles de l'art en vigueur notamment :
France :

- Législation sur le maniement des fluides frigorigènes : **Décret 2007/737 et ses arrêtés d'application**.
- La mise en service de ce climatiseur nécessite l'appel d'un installateur qualifié, possédant une attestation de capacité conformément aux articles **R 543-75 à 123 du code de l'environnement et de ses arrêtés d'application**. Ainsi que tout autre opération réalisée sur des équipements nécessitant la manipulation de fluides frigorigènes.
- **NF C 15-100 et ses modificatifs** : Installations électriques à basse tension - Règles.

Fluide frigorigène R32

- Pour installer l'unité, utiliser du fluide frigorigène R32 en cas de charge additionnelle, des outils et des liaisons spécifiquement adaptés au R32.
- Ce fluide inflammable impose de respecter des surfaces et volumes minimum de pièce où l'appareil est installé, stocké ou utilisé. S'assurer que l'application du chantier est en phase avec la taille des pièces traitées et la charge en fluide de l'installation (respect de la norme EN-378).
- Ne pas introduire dans l'appareil d'autres substances que le fluide frigorigène préconisé.
- Ne pas libérer le réfrigérant dans l'atmosphère. En cas de fuite de réfrigérant pendant l'installation aérer la pièce. A la fin de l'installation aucune fuite de réfrigérant ne doit être présente sur le circuit. Une fuite exposée à des flammes peut provoquer des gaz toxiques.
- Ne pas toucher le fluide frigorigène lors de fuite des liaisons ou autre. Un contact direct peut provoquer des gelures.
- Ne pas installer et stocker l'unité à proximité d'une source de chaleur.
- Respecter les règles de sécurité et d'usage du réfrigérant R32.
- Respecter les réglementations nationales en matière de gaz.
- Ne percer et ne brûler pas l'appareil.
- Un dudgeon réalisé à l'intérieur du bâtiment ne doit pas être réutilisé. Le raccord évasé sur la tuyauterie devra être retiré et un nouveau raccord évasé devra être refrabriqué.
- Un dudgeon réalisé à l'extérieur du bâtiment peut être réalisé sans restriction.

Généralités

- Se débarrasser des matériaux d'emballage comme il se doit. Déchirer les emballages plastiques et les mettre au rebut dans un endroit où des enfants ne risquent pas de jouer avec. Les emballages plastiques non déchirés peuvent être la cause d'étouffement.
- Cet appareil ne renferme aucune pièce réparable par l'utilisateur. Le confier à un installateur.
- Cet appareil peut être utilisé par des enfants âgés d'au moins 8 ans et par des personnes ayant des capacités physiques, sensorielles ou mentales réduites ou dénuées d'expérience ou de connaissance, s'ils (si elles) sont correctement surveillé(e)s ou si des instructions relatives à l'utilisation de l'appareil en toute sécurité leur ont été données et si les risques encourus ont été appréhendés. Les enfants ne doivent pas jouer avec l'appareil. Le nettoyage et l'entretien par l'usager ne doivent pas être effectués par des enfants sans surveillance.

Manutention

- L'unité extérieure ne doit pas être couchée au cours du transport. Le transport couché risque d'endommager l'appareil par déplacement du fluide frigorigène et déformation des suspensions du compresseur. Les dommages occasionnés par le transport couché ne sont pas couverts par la garantie. En cas de nécessité, l'unité extérieure peut être penchée uniquement lors de sa manutention à la main (pour franchir une porte, pour emprunter un escalier). Cette opération doit être menée avec précaution et l'appareil doit être immédiatement rétabli en position verticale.

Liaisons frigorifiques

- Tous les circuits frigorifiques craignent les contaminations par les poussières et l'humidité. Si de tels polluants s'introduisent dans le circuit frigorifique ils peuvent concourir à dégrader la fiabilité des unités. Il est nécessaire de s'assurer du confinement correct des liaisons et des circuits frigorifiques des unités. En cas de défaillance ultérieure et sur expertise, le constat de présence d'humidité ou de corps étrangers dans l'huile du compresseur entraînerait systématiquement l'exclusion de garantie.
- Vérifier dès la réception que les raccords et bouchons de circuit frigorifique montés sur l'unité intérieure et l'unité extérieure sont bien en place et bloqués.
- Vérifier que les liaisons frigorifiques sont bien obturées (bouchons plastiques ou tubes écrasés aux extrémités et brasés). Si les bouchons doivent être retirés en cours de travail (tubes recoupés par exemple), les remonter le plus vite possible afin d'éviter une contamination du tube.
- Ne pas utiliser de pâte d'étanchéité pour les liaisons frigorifiques car celle-ci peut obstruer ou polluer l'intérieure des liaisons. Son utilisation entraînera la mise hors garantie de l'appareil.
- Ne pas utiliser d'huile minérale ordinaire sur les raccords «Flare». Utiliser de l'huile frigorifique compatible au R32 en évitant au maximum qu'elle ne pénètre dans le circuit, au risque de réduire la longévité du matériel.
- Utiliser de l'azote sec pour éviter l'introduction d'humidité nuisible au fonctionnement de l'appareil.

Liaisons frigorifiques

- Ne pas utiliser de liaison usagée, déformée ou décolorée mais une liaison neuve de qualité frigorifique.
- Le fonctionnement de l'installation ne peut être garanti si les combinaisons de taille, longueur, épaisseur des liaisons et connexions aux vannes mentionnées dans cette notice ne sont pas respectées.

Piles

- Ne pas laisser les piles à la portée d'enfants.
- En cas de non utilisation de la télécommande pendant une longue période, enlever les piles pour éviter d'éventuelles fuites qui pourraient endommager l'appareil.
- Si du liquide s'écoulant des piles entre en contact avec la peau, les yeux ou la bouche, rincer immédiatement avec beaucoup d'eau et consulter votre médecin.
- Les piles usées doivent être enlevées immédiatement et recyclées de manière appropriée.
- Ne pas tenter de recharger des piles.
- Ne pas mélanger des piles neuves et des piles usées, ni différents types de piles.

Installation

- Avant toute intervention, s'assurer que l'alimentation électrique générale est coupée et consignée.
- L'installation doit être réalisée par un professionnel en respectant impérativement les normes en vigueur sur le lieu d'installation et les instructions d'installation du constructeur. Une installation incorrecte peut provoquer des blessures, un choc électrique, un incendie, etc.
- En cas de défaut de fonctionnement (odeur de brûlé, etc.), arrêter immédiatement l'installation, couper le disjoncteur et consulter une personne qualifiée.
- L'installateur doit poser l'unité en utilisant les recommandations données dans la présente notice. Une installation mal réalisée peut provoquer de sérieux dégâts comme des fuites de fluide frigorigène ou d'eau, des chocs électriques ou des risques d'incendie. Si l'unité n'est pas installée en respectant cette notice, la garantie du fabricant ne sera pas valable.
- Seul du personnel qualifié est en mesure de manipuler, remplir, purger et jeter le réfrigérant.
- Ces climatiseurs sont destinés à un usage résidentiel et tertiaire, pour assurer le confort thermique des utilisateurs. Ils ne sont pas destinés à être utilisés dans des lieux où l'humidité est excessive (fleuriste, serre d'intérieur, cave à vin ...), où l'air ambiant est poussiéreux et où les interférences électromagnétiques sont importantes (salle informatique, proximité d'antenne de télévision ou relais).
- Les appareils ne sont pas anti-déflagrants et ne doivent donc pas être installés en atmosphère explosible.

Installation

- Prendre les mesures adéquates afin d'empêcher l'unité d'être utilisée comme abri par de petits animaux. Les animaux qui entrent en contact avec des parties électriques sont susceptibles d'être à l'origine de pannes ou d'incendie. Indiquer au client qu'il doit garder la zone entourant l'unité propre.
- Installer les unités dans un emplacement où il sera aisé d'installer les tuyaux gaz, liquide et d'évacuation des condensats.
- Installer le climatiseur sur une fondation suffisamment solide pour supporter le poids de l'unité. Une fondation d'une solidité insuffisante peut entrainer la chute de l'appareil et provoquer des blessures.
- Installer l'unité intérieure, l'unité extérieure, les câbles d'alimentation, les câbles d'interconnexion et les câbles de la télécommande au minimum à 1 m d'une télévision ou d'un récepteur radio. Cette précaution est destinée à éviter les interférences (cependant, même à plus d'1 m les signaux peuvent être encore perturbé).
- En cas de déménagement, faire appel à un installateur pour la dépose et l'installation de l'appareil.
- Veiller à utiliser les pièces fournies ou spécifiées dans la notice lors des travaux d'installation.
- Fixer correctement le couvercle du boîtier électrique et le panneau de service des unités. Si le couvercle du boîtier électrique de l'unité ou le panneau de service est mal fixé, il y a un risque d'incendie, d'électrocution en raison de la présence de poussière, d'eau etc.
- Ne pas toucher les ailettes de l'échangeur, sous risque de les endommager et de vous blesser.

Raccordements électriques

- L'installation électrique doit être réalisée conformément à la réglementation en vigueur en particulier : norme NF C 15-100.
- Cet appareil est prévu pour fonctionner sous une tension nominale de 230 Volts 50Hz. A aucun moment (y compris lors des phases de démarrage), la tension ne doit passer en dessous de 198 V ou au-dessus de 264 V aux bornes de l'appareil.
- Cet appareil est prévu pour fonctionner sous une tension nominale de 400 Volts, 3 phases + neutre 50Hz. A aucun moment (y compris lors des phases de démarrage), la tension ne doit passer en dessous de 342 V ou au-dessus de 456 V aux bornes de l'appareil.
- La longueur maximale du câble, est fonction d'une chute de tension qui doit être inférieure à 2%. Utiliser une section de câble supérieure si la chute de tension est de 2% ou plus.
- Les raccordements électriques ne seront effectués que lorsque toutes les autres opérations de montage (fixation, assemblage, ...) auront été réalisées.
- Vérifier que le câblage n'est pas sujet à l'usure, à la corrosion, à une pression excessive, aux vibrations, à des bords tranchants ou à tout autre effet néfaste de l'environnement.

Raccordements électriques

- Ces appareils de climatisation sont prévus pour fonctionner avec les régimes de neutre suivants : TT et TN. Le régime de neutre IT ne convient pas pour ces appareils (utiliser un transformateur de séparation). Les alimentations monophasées sans neutre (entre phases) sont strictement à proscrire. En ce qui concerne les appareils triphasés, le neutre doit également toujours être distribué (TT ou TN).
- Le contrat souscrit avec le fournisseur d'énergie doit être suffisant pour couvrir non seulement la puissance de l'appareil mais également la somme des puissances de tous les appareils susceptibles de fonctionner en même temps. Lorsque la puissance est insuffisante, vérifier auprès du fournisseur d'énergie la valeur de la puissance souscrite dans votre contrat.
- Obtenir de l'opérateur du réseau de distribution électrique les spécifications du câble et le courant harmonique, etc.
- Ne jamais utiliser de prise de courant pour l'alimentation.
- Utiliser un circuit d'alimentation dédié. Ne pas partager l'alimentation avec un autre appareil.
- Utiliser une ligne d'alimentation indépendante protégée par un disjoncteur omnipolaire avec ouverture des contacts supérieures à 3 mm pour alimenter l'appareil.
- L'installation électrique doit obligatoirement être équipée d'une protection différentielle de 30 mA.
- Veiller à placer le disjoncteur à un endroit où les utilisateurs ne peuvent pas le démarrer ou l'arrêter involontairement (local annexe, ...). Lorsque le tableau électrique se trouve en extérieur, le refermer et le verrouiller afin qu'il ne puisse pas être facilement accessible.
- Sauf en cas d'urgence, ne jamais couper le disjoncteur principal. Cette manipulation provoquerait une panne du compresseur ainsi qu'une fuite d'eau. Arrêter l'unité intérieure uniquement à l'aide de tous types de télécommandes ou d'un appareil d'entrée externe (interrupteur), puis couper le disjoncteur.
- Après la mise hors tension, toujours attendre 10 minutes avant de toucher aux composants électriques. L'électricité statique présente dans le corps humain peut endommager les composants. Évacuer l'électricité statique de votre corps. Ne pas toucher les composants électriques avec les mains humides. Un choc électrique peut se produire.
- En cas de défaut de fonctionnement (odeur de brûlé, etc.), arrêter immédiatement l'installation, couper le disjoncteur et consulter une personne qualifiée.
- Raccorder l'unité à la terre. Une mise à la terre incorrecte peut provoquer des chocs électriques.
- Un câblage incorrect peut endommager l'ensemble du système.
- Lorsque le voltage est trop bas ou s'effondre lors du démarrage de l'appareil, celui-ci peut avoir du mal à démarrer. Dans ce cas, consulter votre fournisseur d'énergie.
- S'assurer de la sécurité de tous les câbles, d'utiliser les fils respectant les normes en vigueur (NF C 15-100 en particulier), et qu'aucune force ne s'exerce sur le raccordement des bornes et sur les câbles.

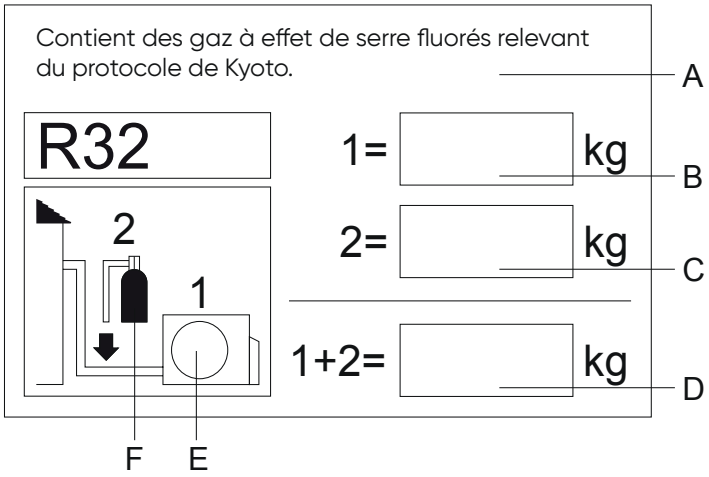

Cet appareil contient des gaz à effet de serre fluorés relevant du protocole de Kyoto. Ne libérez pas le R32 dans l'atmosphère.
Type de réfrigérant : R32
Valeur de GWP*: 675
GWP = global warming potential - potentiel de réchauffement global
Inscrire sur l'étiquette les informations suivantes à l'encre indélébile :
1 - La charge de réfrigérant de l'appareil chargée d'usine
2 - La quantité supplémentaire de réfrigérant chargée sur place
et
1 + 2 - La charge totale de réfrigérant

L'étiquette renseignée doit être collée à proximité des vannes de l'appareil (par ex. sur l'intérieur du couvercle de la vanne d'arrêt).
A : Contient des gaz à effet de serre fluorés relevant du protocole de Kyoto.
B : Charge de réfrigérant usine de l'unité : voir sur la plaque signalétique de l'unité
C : Quantité supplémentaire de réfrigérant chargée sur place
D : Charge totale de réfrigérant
E : Unité extérieure
F : Bouteille de réfrigérant et collecteur de chargement

SOMMAIRE

INSTALLATION 11

1. ACCESSOIRES 11
2. IMPLANTATION 12
3. FIXATION DE LA PLATINE MURALE 13
4. LIAISONS FRIGORIFIQUES 14
5. ÉVACUATION DES CONDENSATS 17
6. FIXATION DE L'UNITÉ INTÉRIEURE 19
7. INSTALLATION DES FILTRES 20
8. RACCORDEMENT ÉLECTRIQUE 21
9. CODES ERREUR 23

UTILISATION 24

1. GÉNÉRALITÉS 24
2. TÉLÉCOMMANDE 25
3. CHANGEMENT DES PILES 26
4. FONCTIONNEMENT DE BASE 27
5. FONCTIONS 28
6. FONCTIONNEMENT D'URGENCE 35
7. MODE TEST 35
8. CONNECTIVITÉ : INTELLIGENT AIR 36

INFORMATIONS COMPLÉMENTAIRES 38

1. POINTS À VÉRIFIER 38
2. MAINTENANCE 39
3. ENTRETIEN 40

1. ACCESSOIRES

Accessoires de série

Accessoire	Notice d'installation et d'utilisation	Platine murale	Télécommande infra-rouge et support	Piles
Visuel				
Quantité	1	1	1	2

Accessoire	Vis M4X12 dans l'emballage de la télécommande (pour support de la télécommande)	Cache-trou	Tuyau d'évacuation des condensats	Vis 8X38 (pour mur en ciment)
Visuel	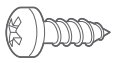		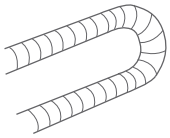	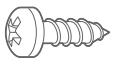
Quantité	2	1	1	6

Accessoire	Cheville et vis 4X25	Filtre
Visuel	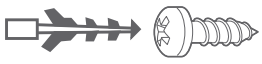	
Quantité	4	1

Accessoires en option

Accessoire	Télécommande filaire	Interface pour télécommande filaire
Désignation	YR-E16A	WK-B
Code	875 085	875 149
Remarque	Nécessite l'utilisation de l'interface WK-B	-

2. IMPLANTATION

Le choix de l'emplacement est une chose particulièrement importante, car un déplacement ultérieur est une opération délicate, à mener par du personnel qualifié.
Décider de l'emplacement de l'installation après discussion avec le client.



- Installer l'appareil de façon à permettre une connexion aisée vers l'unité extérieure (raccordements frigorifiques, évacuation des condensats et raccordements électriques).
- Tenir compte de l'entretien et de la maintenance dans le choix de l'emplacement. Laisser suffisamment d'espace pour que l'accès au climatiseur soit aisé, notamment pour retirer les filtres.
- Choisir un support épais et insensible aux vibrations, à un emplacement susceptible de supporter le poids de l'unité.
- Installer le climatiseur sur un support qui peut supporter au moins 5 fois le poids de l'unité et qui n'amplifiera pas de bruit ou les vibrations.



- L'entrée et la sortie d'air ne doivent en aucun cas être obstruées. L'air doit être soufflé dans toute la pièce.
- Ne pas installer l'unité intérieure dans les lieux suivants :
  Les bords de mers, où la forte concentration de sel peut détériorer les parties métalliques.
  Une pièce contenant de l'huile minérale et sujette aux projections d'huile ou de vapeur (une cuisine par exemple).
  Lieu de production de substances qui compromettent l'équipement, tel que le gaz sulfurique, le gaz de chlore, l'acide, ou l'alcali.
  Un endroit avec des fuites de gaz combustible, contenant des fibres de carbone ou des poussières inflammables en suspension, ou des particules volatiles inflammables tels que du diluant pour peinture ou de l'essence. Si le gaz fuit et se répand autour de l'unité, il peut s'enflammer.
  Une zone où on produit de l'ammoniaque et où des animaux peuvent uriner sur l'unité extérieure.
  Près d'une source de chaleur, de vapeur, de gaz inflammable ou exposé aux rayons du soleil.
  Dans un endroit où il y a un risque de fuite de gaz dangereux.
  Dans un lieu où les vibrations et le bruit seront amplifiés.
- Ne pas utiliser l'unité pour des cas spéciaux, comme le stockage de nourriture, de plantes, etc.

3. FIXATION DE LA PLATINE MURALE

- La platine murale doit pouvoir supporter le poids de l'unité intérieure. Sur un mur en béton, placer des boulons d'ancrage correspondant aux trous de la platine murale.
- Installer la platine murale afin qu'elle soit correctement positionnée horizontalement et verticalement. Si la platine murale est inclinée, de l'eau risque de s'écouler sur le sol.
- La distance entre l'unité intérieure et le sol doit être supérieure à 2 m.

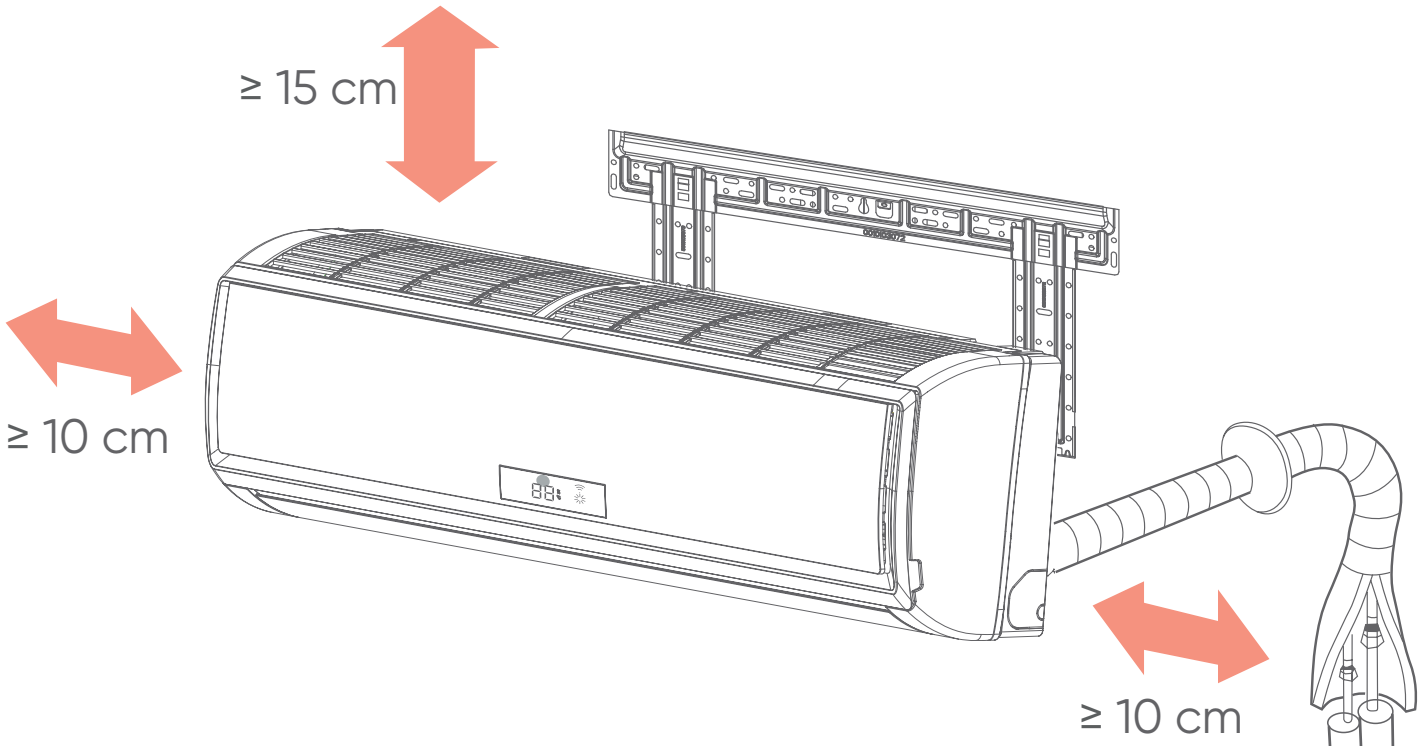

1. Retirer la platine murale de l'unité intérieure.
2. Avant de fixer la platine murale sur le mur, enfoncer un clou au centre de la platine dans le mur et mettre à niveau avec un niveau à bulle ou un fil à plomb.
3. Fixer la platine murale avec les vis et chevilles fournies dans les accessoires via les trous en périphérie.
4. Vérifier qu'il n'y a pas d'écart entre la platine murale et le mur.

4. LIAISONS FRIGORIFIQUES

4.1. Diamètre des liaisons

AS 009 JD.UI AS 012 JD.UI	Liaison liquide	Ø 1/4" (6,35 x 0,8 mm)
	Liaison gaz	Ø 3/8" (9,52 x 0,8 mm)
AS 018 JD.UI	Liaison liquide	Ø 1/4" (6,35 x 0,8 mm)
	Liaison gaz	Ø 1/2" (12,70 x 0,8 mm)

- Se reporter à la notice de l'unité extérieure pour les informations concernant les liaisons frigorifiques.

4.2. Choix de la sortie pour le raccordement

Le raccordement des liaisons frigorifiques peut s'effectuer dans les directions indiquées ci-dessous.

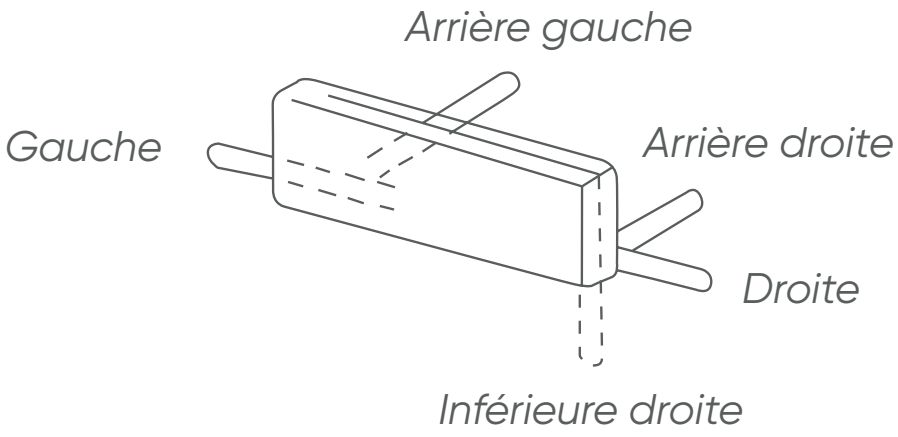

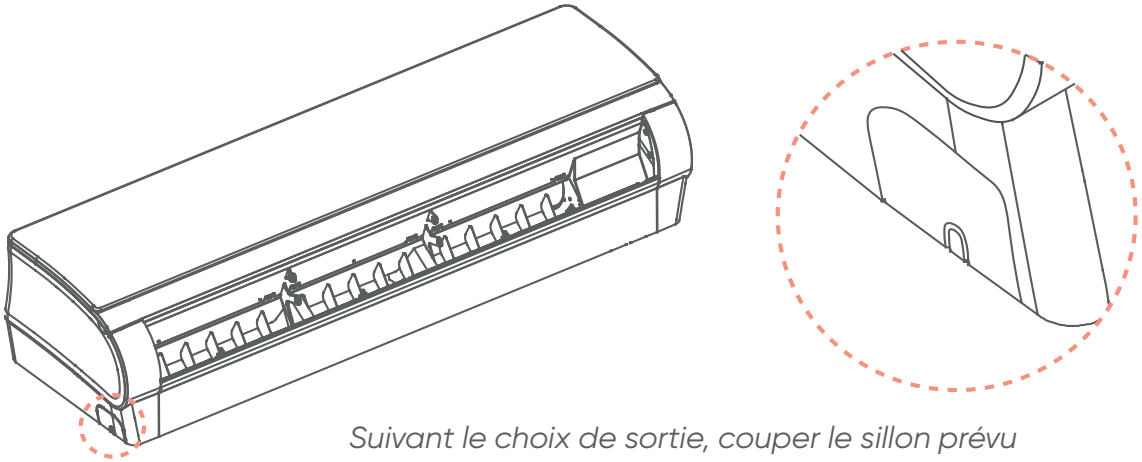

Suivant le choix de sortie, couper le sillon prévu pour la sortie des liaisons frigorifiques, à l'aide d'un outil adéquat.

Sortie gauche et sortie arrière gauche

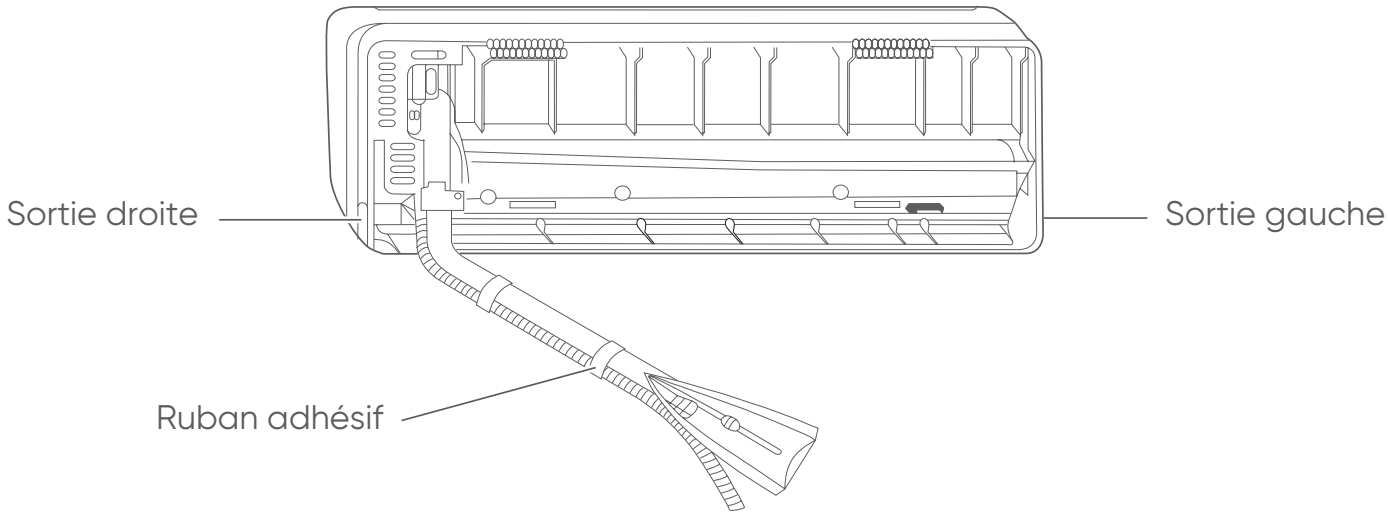

Pour une sortie gauche

Permuter le bouchon d'évacuation des condensats et le tuyau d'évacuation des condensats. Pour cela retirer le bouchon d'évacuation des condensats en tirant sur son téton à l'aide d'une pince. Monter à la place le tuyau d'évacuation des condensats.

Pour une sortie arrière gauche

Courber les tuyaux selon la direction de la tuyauterie jusqu'à la marque du trou pour la sortie arrière gauche, marquée sur les matériaux d'isolation thermique.

1. Insérer le tuyau d'évacuation dans le trou de l'isolation thermique de l'unité intérieure.
2. Insérer le câble d'interconnexion unité intérieure/unité extérieure se trouvant à l'arrière de l'unité intérieure, et le tirer sur la face avant, puis les connecter aux borniers électriques correspondants.
3. Enduire le dudgeon avec de l'huile frigorifique et raccorder les tuyaux. Recouvrir la partie de raccordement avec des matériaux d'isolation thermique et assurer la fixation avec de l'adhésif.

Sortie inférieure droite, sortie droite, sortie arrière droite

1. Retirer le bouchon d'évacuation des condensats en tirant sur son téton à l'aide d'une pince.
2. Courber les tuyaux dans la direction du trou du mur et les entourer avec du ruban adhésif ; en les courbant, veiller à ne pas écraser les tuyaux.
3. Connecter d'abord le câble d'interconnexion unité intérieure/unité extérieure, puis retirer la partie connectée à l'isolation thermique de la pièce de connexion spécialement prévue à cet effet.

- Après avoir enlevé le tuyau d'évacuation, s'assurer de remonter le bouchon d'évacuation des condensats.
- Le câble d'interconnexion et le tuyau d'évacuation des condensats doivent être fixés aux liaisons frigorifiques par un ruban protecteur.

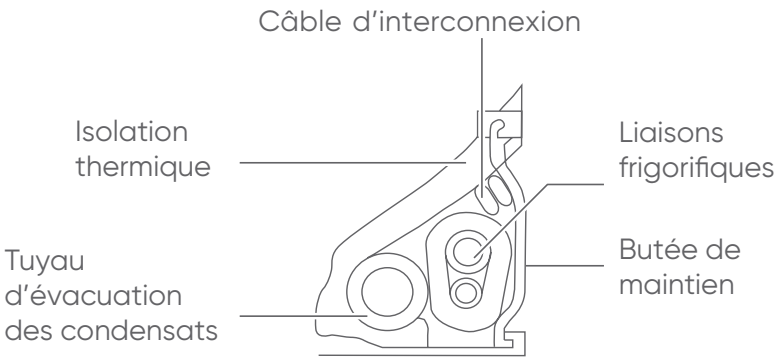

4.3. Passage des liaisons frigorifiques dans le mur

1. Repérer sur le mur les trous «B».
2. Percer un trou de 60 mm de diamètre dans le mur avec une légère pente vers l'extérieur (5 à 10 mm). Voir figures ci-dessous.

AS 009 JD.UI
AS 012 JD.UI

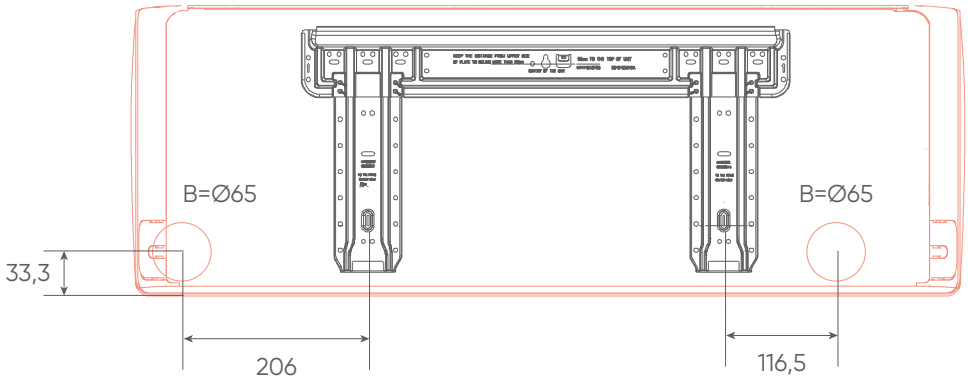

AS 018 JD.UI

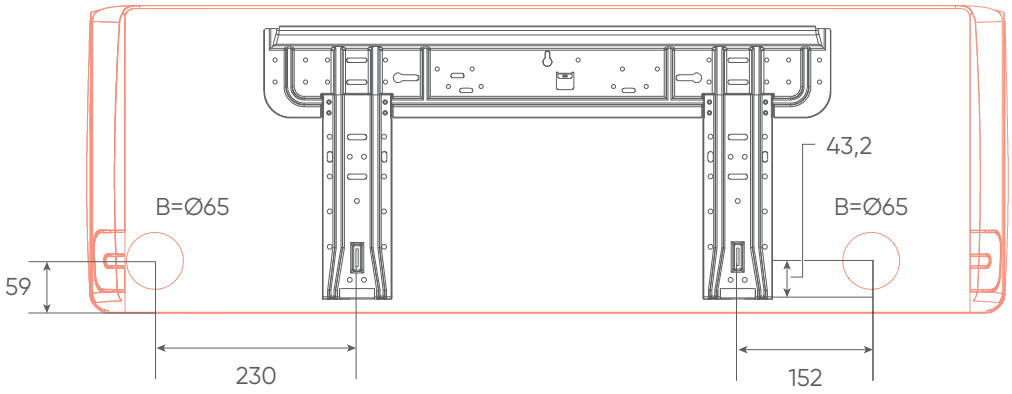

Unité : mm

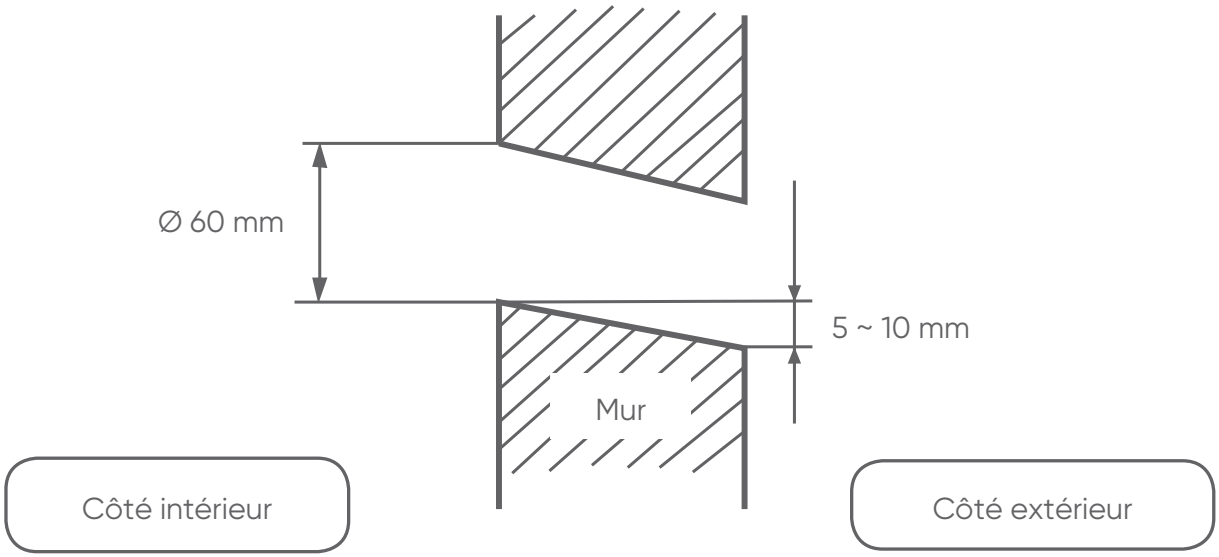

3. Installer le cache-trou et sceller avec du mastic après installation.

5. ÉVACUATION DES CONDENSATS

- Prendre les précautions nécessaires afin d'empêcher l'eau des condensats de geler à basse température. Un tuyau d'évacuation bloqué par de l'eau gelée peut entraîner une fuite d'eau pour l'unité intérieure.
- Fixer le tuyau d'évacuation des condensats en dessous des liaisons frigorifiques avec un adhésif.
- Veiller à toujours aligner le centre de l'orifice du mur. S'il n'est pas aligné, une fuite d'eau peut se produire. En l'absence de gaine, le câble qui relie l'unité extérieure aux unités intérieures risque d'être endommagé au contact d'une pièce métallique.
- Insérer le tuyau d'évacuation et le bouchon des condensats fermement. Le tuyau d'évacuation doit être dirigé vers le bas pour éviter les fuites d'eau.
- Lors de l'insertion, ne pas introduire de la matière en plus de l'eau. Si n'importe quel autre matière est jointe, elle pourrait causer des détériorations et une fuite d'eau. Après avoir enlevé le tuyau d'évacuation, ne pas oublier de remonter le bouchon d'évacuation.
- Après avoir déposé le tuyau d'évacuation des condensats, ne pas oublier de le remplacer par le bouchon d'évacuation des condensats.
- Installer le tuyau d'évacuation des condensats de manière à ce que la pente soit descendante.
- Verser de l'eau dans le bac à condensats de l'unité intérieure et vérifier que l'évacuation se fait bien vers l'extérieur.
- Si le tuyau d'évacuation des condensats est dans une pièce, veiller bien à utiliser une isolation thermique.

5.1. Méthode d'installation du bouchon d'évacuation des condensats (en cas de changement du côté de sortie pour le raccordement)

- Utiliser une clé Allen hexagonale pour insérer le bouchon jusqu'à ce qu'il soit en contact avec le robinet de purge.

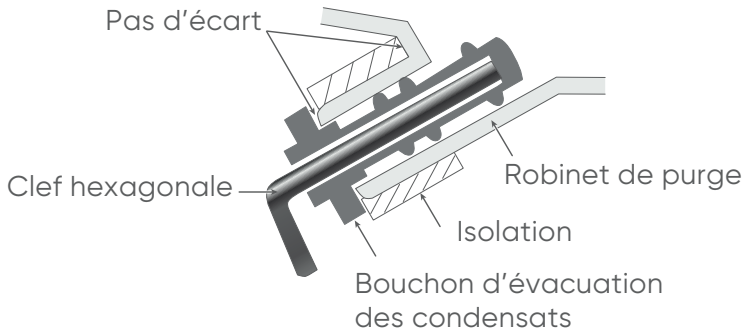

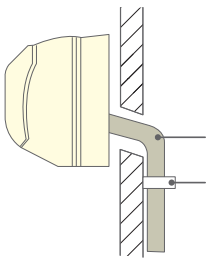

Remontée

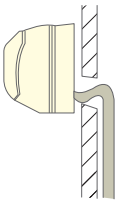

Vague

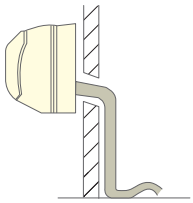

Arrivée dans l’eau

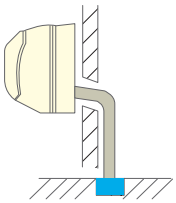

Intervalle avec le sol trop petit

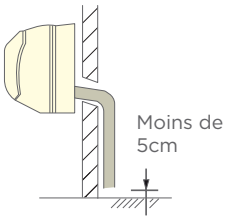

Il y a une odeur nauséabonde de la fosse

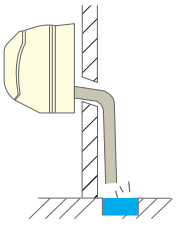

6. FIXATION DE L'UNITÉ INTÉRIEURE

- S'assurer que l'unité est correctement installée. Une mauvaise installation résulterait par la chute de l'unité.

1. Suspendre l'unité intérieure sur les encoches supérieures de la platine murale.

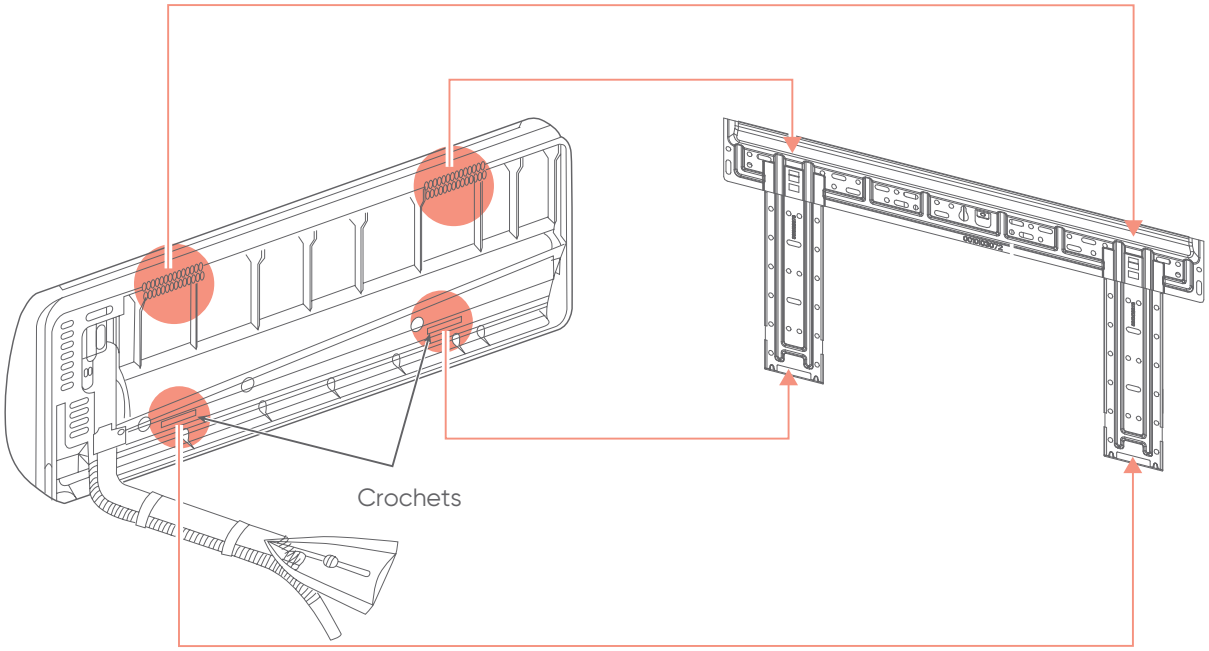

2. Poser le corps de l'unité intérieure contre la platine murale.

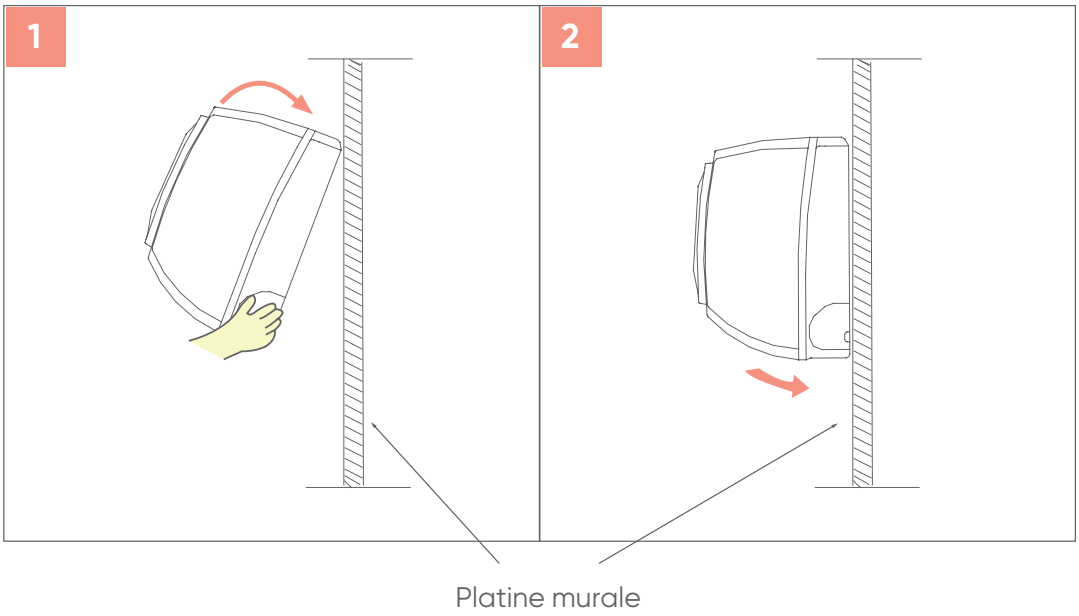

3. Insérer une cale entre l'unité intérieure et la platine murale pour isoler le bas de l'unité intérieure.
4. Accrocher les liaisons frigorifiques de l'unité intérieure aux 2 crochets inférieures tout en abaissant l'unité et en la poussant contre le mur.

Procéder en sens inverse pour déposer l'unité intérieure.

7. INSTALLATION DES FILTRES

- Avant la pose ou la dépose de filtre, le climatiseur sort de la fonction Purify et s'arrête après 5 minutes.
- Ne pas procéder au changement de filtre directement après avoir couper l'alimentation si la fonction Purify est en cours.
- La procédure de pose et dépose des filtres est la même pour le filtre de droite et de gauche.
- Des filtres IFD et HEPA peuvent être installés sur l'unité intérieure. Les filtres IFD vont par deux et comprennent un filtre droit et un filtre gauche. Un filtre HEPA peut être utilisé à gauche comme à droite.

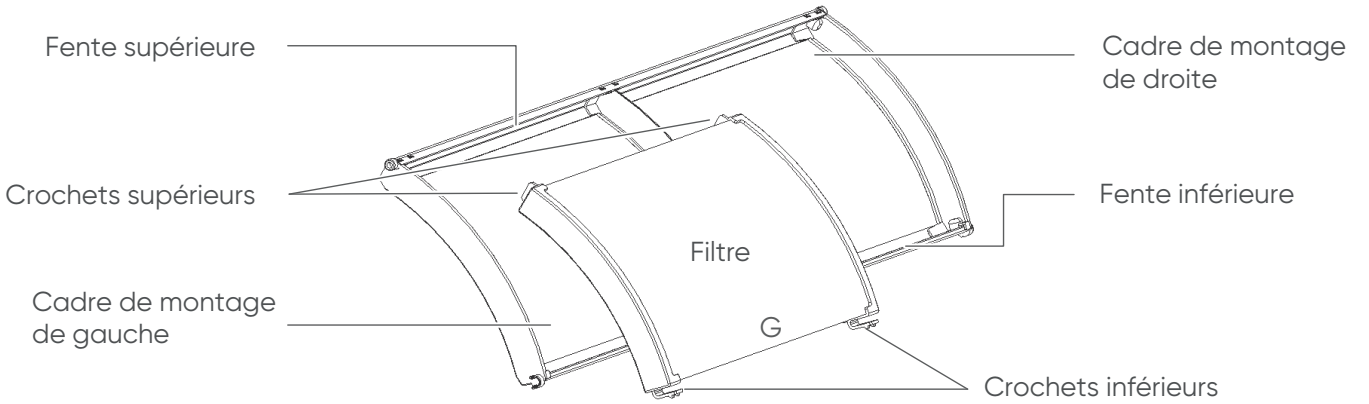

7.1. Pose du filtre

1. Débrancher la fiche d'alimentation du climatiseur et soulever le panneau d'environ 90° : le panneau se bloque automatiquement.

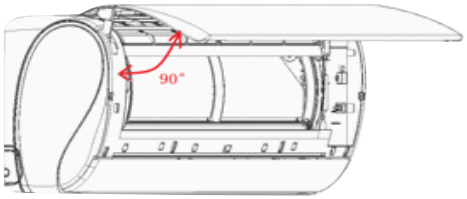

2. Insérer les crochets supérieurs du filtre dans la fente supérieure de l'unité intérieure et s'assurer qu'elle est bien en place.

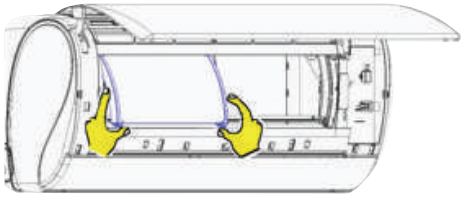

3. Clipser les crochets inférieurs du filtre dans la fente inférieure de l'unité intérieure et s'assurer qu'elle est bien en place.

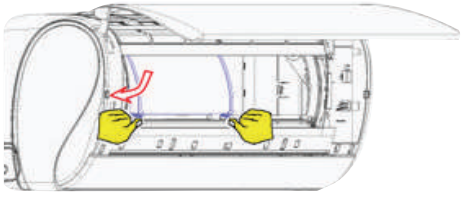

4. S'assurer que le filtre est aligné avec le cadre de montage.

Procéder en sens inverse pour la dépose du filtre

8. RACCORDEMENT ÉLECTRIQUE

- Se reporter à la notice d'installation de l'unité extérieure pour les informations concernant le raccordement électrique.

8.1. Dimensionnement électrique

Les sections de câble sont données à titre indicatif. Il y a lieu pour l'installateur, qui est dans tous les cas «l'homme de l'art», de vérifier qu'elles correspondent aux besoins et aux normes en vigueur.

Désignation	Câble d'interconnexion
AS 009 JD.UI	4G x 1,5 mm²
AS 012 JD.UI	
AS 018 JD.UI	

8.2. Dépose du capot du bornier électrique

Relever la façade de l'unité intérieure et dévisser le capot du bornier électrique, dans le coin inférieur droit de l'unité.

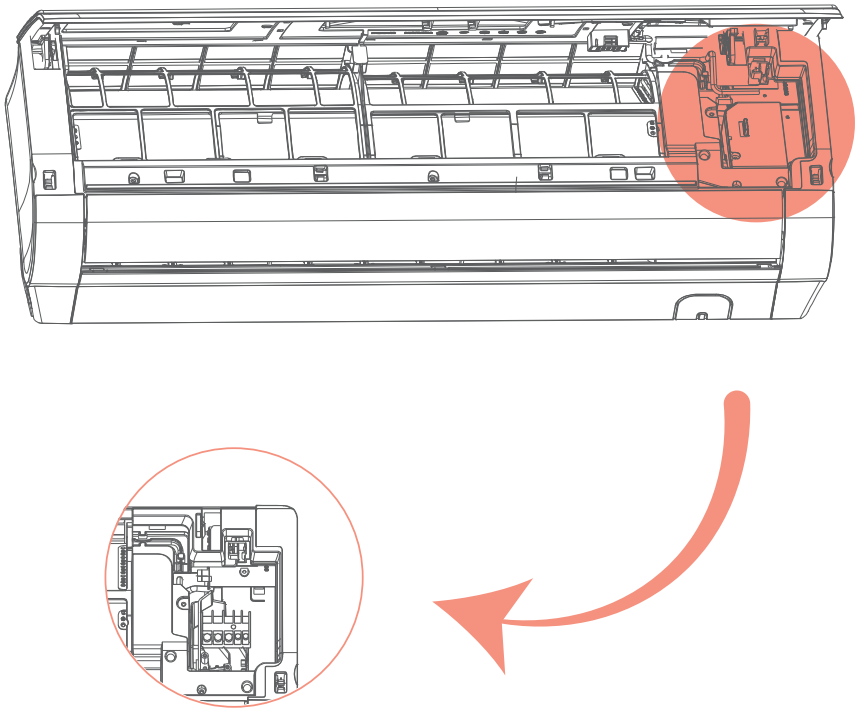

8.3. Bornier

Bornier unité intérieure

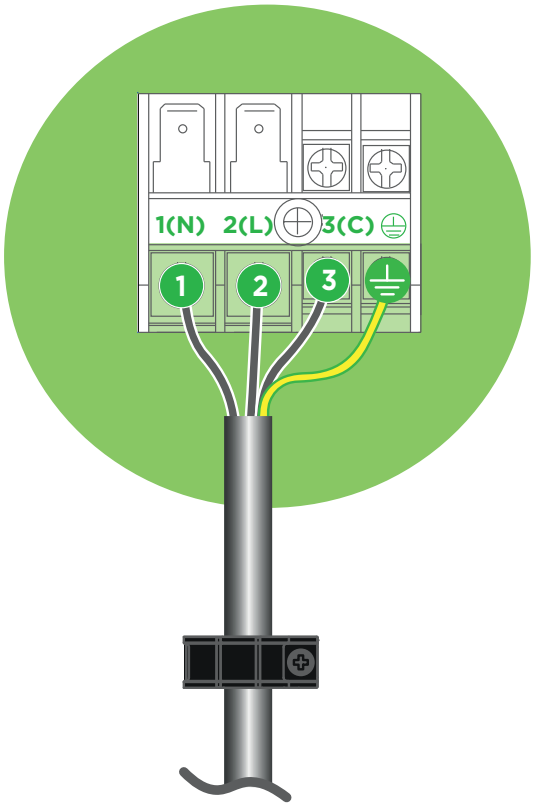

Interconnexion vers l'unité extérieure

9. CODES ERREUR

Affichage sur l'unité intérieure	Défaut	Diagnostic
E1	Défaillance de la sonde de température ambiante	Capteur débranché, cassé, ou mal positionné Carte défectueuse
E2	Défaillance du capteur de l'échangeur	
E4	Erreur Eeprom carte PCB de l'unité intérieure	Données EEPPROM erronées, EEPROM défectueuse, Carte PCB de l'unité intérieure en panne
E7	Erreur de communication entre les unités extérieure et intérieure	Erreur de câblage ou défaut carte
E14	Dysfonctionnement du moteur ventilateur	Opération arrêtée en raison d'une rupture de câble dans le moteur ventilateur, Opération arrêtée en raison d'une rupture des fils conducteurs du moteur ventilateur, Erreur de détection suite à la défaillance de la carte à circuits imprimés de l'unité intérieure

1. GÉNÉRALITÉS

- La distance entre la tête de transmission du signal et l'orifice de réception ne doit pas excéder 7 m et ne doit comporter aucun obstacle.
- Lorsqu'une lampe fluorescente à démarrage électronique ou un téléphone sans fil à communication est installé dans la pièce, la réception des signaux par le récepteur est susceptible d'être perturbée ; il convient, dans ce cas, de se rapprocher de l'unité intérieure.
- Un affichage anormal (intégral ou flou) en cours de fonctionnement indique que les piles sont épuisées. Dans ce cas, remplacer les piles.
  Si la télécommande ne fonctionne pas normalement, retirer les piles et les remettre en place après quelques minutes.
- S'il est prévu que l'unité ne fonctionne pas pendant une longue période, enlever les piles de la télécommande.

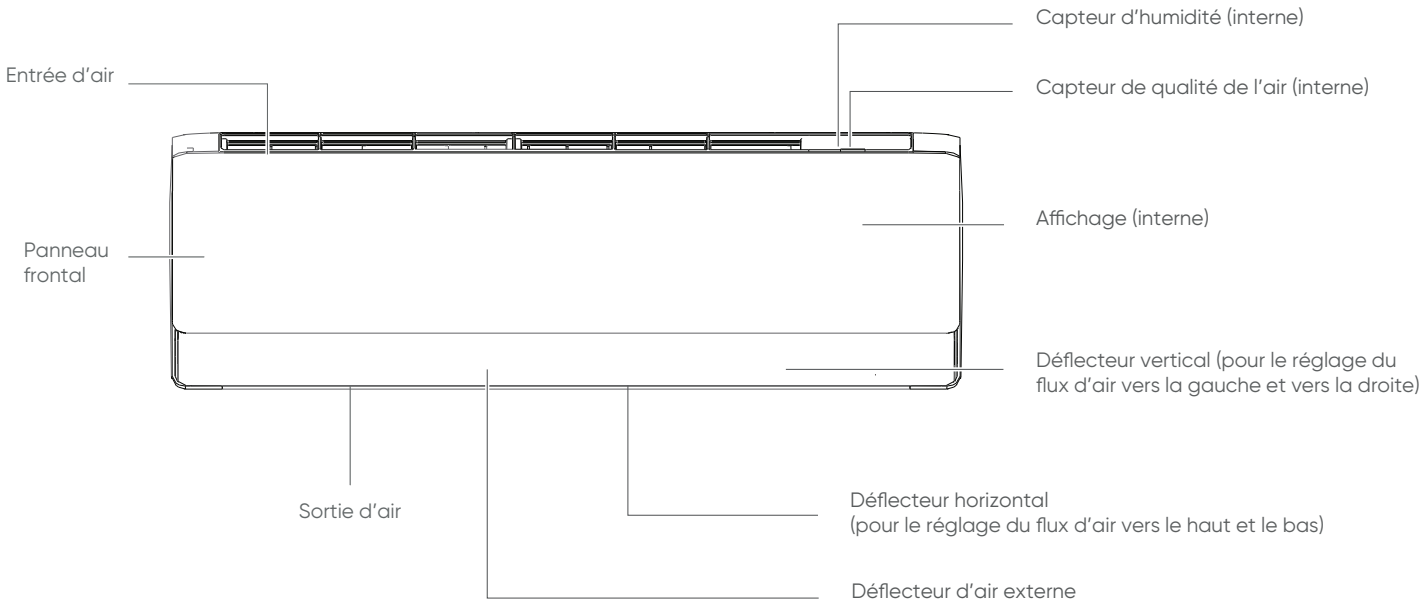

Affichage du panneau frontal

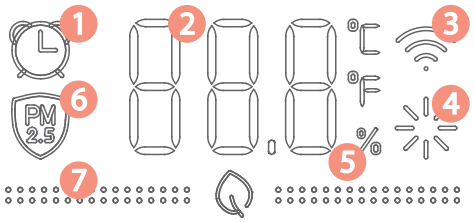

1. Alarme
2. Affichage de la température de consigne.

Après réception du signal de la télécommande, affiche la température réglée. Cette température n'est donnée qu'à titre de référence. Pour voir la température ambiante, appuyer sur la touche "AIR STATUS" du capot inférieur de la télécommande.

3. Wi-Fi
4. Voyant du mode Fonctionnement (s'allume lorsque le compresseur fonctionne).

Le symbole du mode de fonctionnement affiche la couleur correspondante lors du réglage :
Refroidissement : bleu - Chauffage : rose - Déshumidification : bleu.

5. Affichage de l'humidité ambiante

6. Rappel taille particules : PM2,5
7. Voyants qualité de l'air : Vert : la qualité de l'air est bonne - Orange : avertissement qualité de l'air - Rouge : mauvaise qualité de l'air.

2. TÉLÉCOMMANDE

2.1. Capot supérieur

- Les icônes barrées représentent des options indisponibles sur les unités Kazendo.
- L'affichage de l'humidité n'est pas disponible sur certains modèles.
- Si le modèle acheté possède une fonction Wi-Fi, appuyer sur le bouton "ON/OFF" pendant 5 s pour émettre le signal de liaison Wi-Fi. Une fois en mode de liaison, l'APP indiquera comment lier.

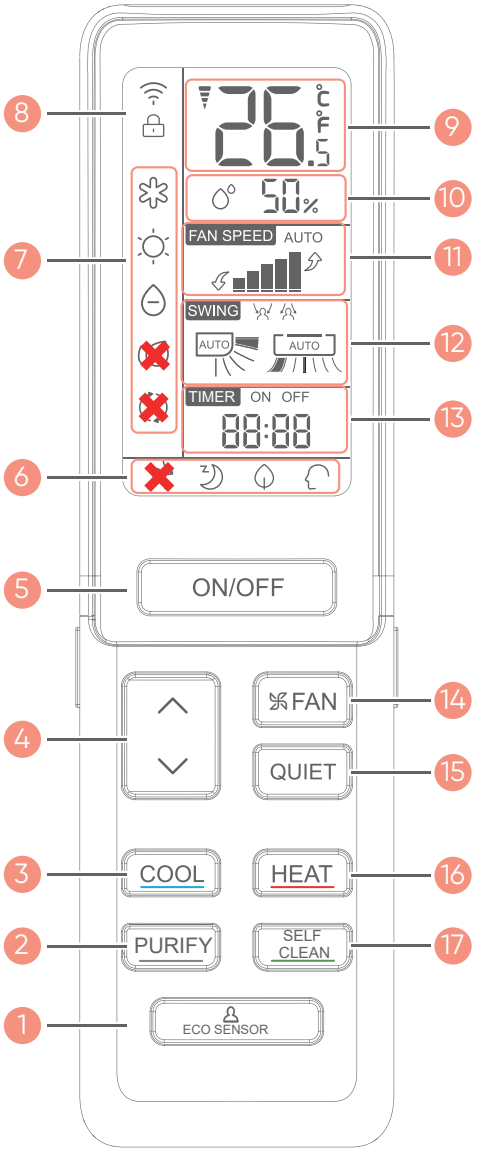

1. Touche ECO SENSOR. «5.2. Fonction Eco Sensor», page 28
2. Touche PURIFY. «5.4. Fonction Purify», page 29
3. Touche COOL - mode Refroidissement
4. Flèches - modifier des données comme la température ou l'heure.
5. Touche ON/OFF
6. Affichage du statut des fonctions suivantes : de gauche à droite, Sleep, Purify et Smart.
7. Affichage du mode de fonctionnement choisi : de haut en bas, Refroidissement, Chauffage, Smart Humidity, Ventilation.
8. Affichage de la fonction Lock et du Wi-Fi
9. Affichage de la température
10. Affichage du taux d'humidité (en pourcentages)
11. Affichage de la vitesse de ventilation
12. Affichage SWING - «5.8. Ajustement de la direction du flux d'air», page 32
13. Affichage de l'heure et du minuteur - «5.1. Paramétrer l'heure», page 28, «5.9. Fonction Timer», page 32
14. Touche FAN
15. Touche QUIET - «5.3. Fonction Quiet», page 29
16. Touche HEAT - pour le mode Chauffage
17. Touche SELF CLEAN - «5.6. Fonction Self-Clean», page 30

2.2. Capot inférieur

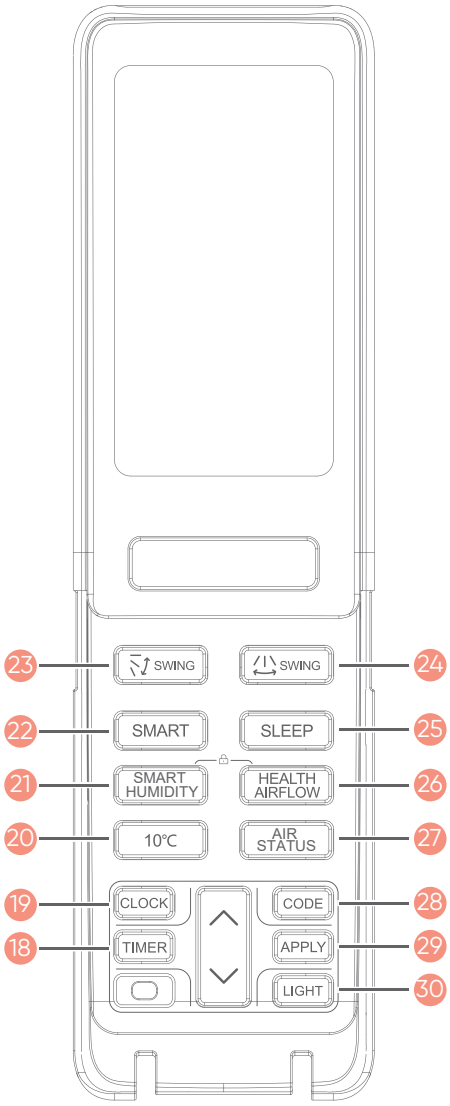

18. Touche minuteur
19. Touche CLOCK (Horloge)
20. Touche 10 °C : fonction hors-gel
21. Touche SMART HUMIDITY
22. Touche SMART - utilisé pour le mode Auto
23. Touche SWING - balayage haut/bas
24. Touche SWING - balayage gauche/droite
25. Touche SLEEP
26. Touche HEALTH AIRFLOW
27. Touche AIR STATUS
28. Touche CODE
29. Touche APPLY
30. Touche LIGHT - Contrôler l'éclairage et l'extinction du tableau d'affichage LED intérieur.

Appuyer simultanément sur les touches SMART HUMIDITY et HEALTH AIRFLOW pour activer ou désactiver la fonction LOCK (verrouillage de la télécommande).

3. CHANGEMENT DES PILES

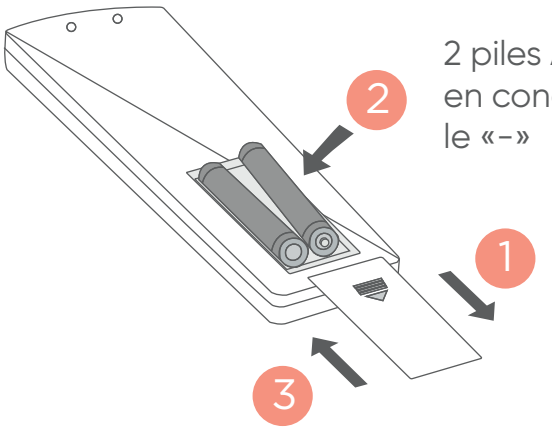

2 piles AAA (incluses) à insérer en concordence avec le «+» et le «-»

4. FONCTIONNEMENT DE BASE

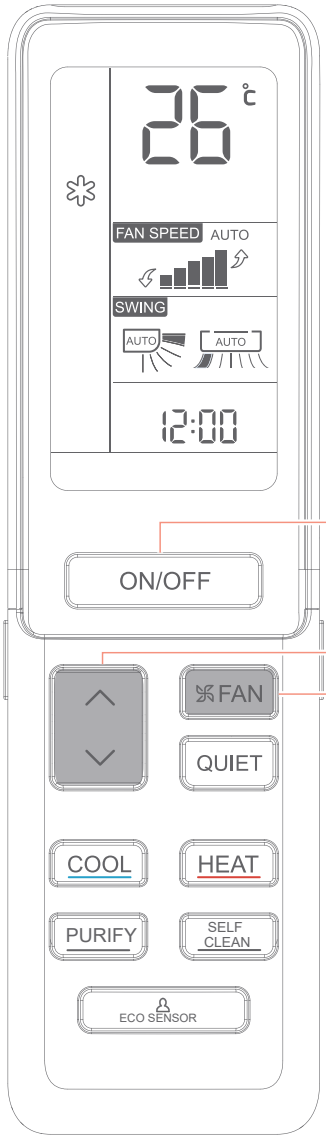

Démarrage de l'unité
Appuyer sur le bouton ON/OFF de la télécommande pour démarrer l'unité.

Modification de la température de consigne
Appuyer sur les flèches : à chaque pression sur une touche, la température décroît ou augmente de 0,5 °C.
Sélectionner la température désirée.
L'unité se met à fonctionner pour atteindre la température affichée sur l'écran.

Modification de la vitesse de ventilation
À chaque appui sur la touche, la vitesse de ventilation change comme suit :



Quand la vitesse de ventilation est en "AUTO", l'unité ajuste automatiquement la vitesse de ventilation selon la température ambiante.
L'unité fonctionne à la vitesse affichée sur l'écran.

Mode de fonctionnement	Touche	Icône	Remarque
AUTO	SMART		En mode AUTO, l'unité sélectionne automatiquement le mode REFROIDISSEMENT ou CHAUFFAGE et ajuste automatiquement la vitesse de ventilation selon la température ambiante.
REFROIDISSEMENT	COOL		-
DESHUMIDIFICATION	-		En mode DESHUMIDIFICATION, lorsque la température ambiante devient inférieure à la température de consigne +2 °C, l'unité fonctionne par intermittence à BASSE vitesse indépendamment du réglage de la ventilation.
CHAUFFAGE	HEAT		-

Mode de fonctionnement	Touche	Icône	Remarque
VENTILATION	FAN	-	En mode VENTILATION, les modes REFROIDISSEMENT et CHAUFFAGE sont inactifs. AUTO n'est pas disponible en mode VENTILATION. Le réglage de la température est désactivé. Quand la VENTILATION est réglée sur AUTO, l'unité ajuste automatiquement la vitesse de ventilation en fonction de la température ambiante. En mode VENTILATION, le mode nocturne n'est pas disponible.

5. FONCTIONS

5.1. Paramétrer l'heure



1. Appuyer sur la touche CLOCK du capot inférieur.

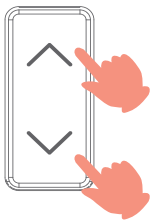

2. Appuyer sur les flèches pour régler l'heure. Chaque appui augmente ou diminue l'heure d'une minute. Pour aller plus vite, rester en appui prolongé sur le bouton.



3. Confirmer la nouvelle heure avec le bouton APPLY.
4. Après la confirmation, appuyer à nouveau sur le bouton APPLY. L'horloge se met à fonctionner.

5.2. Fonction Eco Sensor

L'unité est équipée d'un capteur permettant de détecter la chaleur humaine et donc les mouvements.
Cette fonction permet :

- Un plus grand confort : le flux d'air se concentre sur vous ou vous évite
- Une économie d'énergie : l'unité agit différemment s'il y a ou non quelqu'un dans la pièce.

Appuyer sur la touche ECO SENSOR.
À chaque appui sur la touche les réglages changent comme suit :



Le flux d'air évite l'individu détecté dans la pièce.

Le flux d'air suit l'individu détecté dans la pièce.

Dans les cas suivants, la détection peut être imprécise :

- La température ambiante est proche de la température du corps humain.
- Les personnes portent beaucoup de vêtements ou sont couchées.
- La vitesse des mouvements dépasse la sensibilité du capteur.
- Mouvements fréquents des animaux de compagnie, des rideaux ou d'autres objets à l'intérieur en raison du vent.
- Les extrémités gauche et droite de l'unité intérieure sont installées trop près du mur.
- L'intérieur de la pièce est éclairé par la lumière directe du soleil.
- L'unité fonctionne dans une pièce où la température ambiante fluctue fortement.

Si une personne se trouve à la limite de deux ou des trois zones de détection

- En fonction "Suivre", l'unité s'adapte en orientant l'air vers ces zones ou en balayant automatiquement la pièce.
- En fonction "Éviter", l'unité s'adapte en évitant de diffuser de l'air vers ces zones ou en balayant automatiquement la pièce.

5.3. Fonction Quiet

Cette fonction permet de réduire le bruit de l'unité.

1. Appuyer sur la touche QUIET. L'icône s'affiche et la fonction QUIET est enclenchée.
2. En fonctionnement QUIET, la vitesse de ventilation est la plus basse possible du mode AUTO.
3. Pour arrêter ce fonctionnement, appuyer à nouveau sur le bouton QUIET : l'icône disparaît.

5.4. Fonction Purify

Cette fonction permet d'éliminer les polluants, poussières et allergènes en suspension dans l'air à l'aide d'un filtre.

Pour activer la fonction Purify :

- En mode refroidissement/chauffage/ventilation, appuyer sur la touche PURIFY, sur le capot supérieur de la télécommande. Le filtre de dépoussiérage s'active dans les trois minutes et la purification commence. Quand l'indicateur devient vert, appuyer sur la touche PURIFY pour arrêter la fonction.
- En mode de fonctionnement AUTO, l'unité détermine si purifier l'air est utile ou non, en fonction de la concentration de particules PM2,5 détectée par le capteur de qualité de l'air intérieur. Lorsque la concentration de PM2,5 tombe à une certaine valeur, la fonction Purify s'éteint automatiquement.

- Lorsque la fonction de purification est activée, le filtre glisse vers l'avant de l'unité. Entendre un léger bruit ou chuintement est donc normal.
- Si l'indicateur de la qualité de l'air reste rouge après une longue période d'utilisation de la fonction Purify, nettoyer ou remplacer le filtre.
- Le fonctionnement à faible vitesse du ventilateur affecte les effets de la purification.
- La fonction Purify et le mode nettoyage automatique sont incompatibles.
- Le module de purification de ce produit est doté d'un mécanisme de transmission : ne pas activer et désactiver rapidement la fonction de purification, sous risque d'user prématurément le mécanisme de mise en place du filtre.

5.5. Fonction Steri-Clean

La fonction Steri-Clean gèle l'humidité présente dans l'évaporateur. Lorsque le givre fond, les saletés qui s'y sont accrochées sont évacuées. Le givre fondu est ensuite stérilisé en étant chauffé dans l'évaporateur à haute température (56 °C).
La fonction Steri-Clean permet un air plus propre et une efficacité améliorée : l'unité détruit les bactéries et peut fonctionner à pleine capacité de refroidissement pour ne pas consommer d'énergie supplémentaire.

- La fonction Steri-Clean dure 60 à 80 minutes.
- De l'air chaud peut sortir pendant le processus lorsque l'évaporateur est chauffé à 56 °C.
- Lorsque la température ambiante extérieure est supérieure à 36 °C, la fonction Steri-Clean ne peut pas être exécutée : c'est la fonction Self-Clean qui est activée pendant 20 minutes.

Pour utiliser la fonction Steri-Clean :

1. Passer l'unité en mode Refroidissement + 20 °C + vitesse de ventilation Forte.
2. Appuyer sur la touche PURIFY 6 fois en 7 secondes ou moins.
3. Deux "bip" confirment que la fonction est activée. L'écran affiche CL (pour "Clean").

Pour arrêter la fonction en cours de route :

1. Passer l'unité en mode Refroidissement + 20 °C + vitesse de ventilation Forte.
2. Appuyer sur la touche PURIFY 6 fois en 7 secondes ou moins.
3. Quatre "bip" confirment que la fonction est arrêtée.

5.6. Fonction Self-Clean

La fonction Self-Clean a pour but de nettoyer l'échangeur de chaleur. Avec cette fonction, l'humidité présente dans l'évaporateur gèle. Lorsque le givre fond, les saletés qui s'y sont accrochées sont évacuées.

Pour utiliser la fonction Self-Clean :

- Appuyer sur la touche SELF CLEAN du capot supérieur de la télécommande. "CL" (pour "Clean") s'affiche sur le panneau de l'unité intérieure et la télécommande.
- L'unité effectue un nettoyage automatique de l'échangeur de chaleur intérieur, puis de l'échangeur de chaleur extérieur. Le cycle complet dure 20 à 30 minutes. La durée d'affichage peut varier entre la télécommande et le panneau.
- Deux "bip" confirment que le cycle est terminé. L'appareil revient à son état initial.
- Pour arrêter le cycle en cours de route, appuyer sur le bouton ON/OFF ou sélectionner un autre mode.

- La fonction Self-Clean est incompatible avec le mode Nocturne et la fonction Timer.
- Pendant le nettoyage automatique, l'unité intérieure peut souffler de l'air froid ou chaud.
- Pendant le nettoyage automatique, l'échangeur de chaleur, le tuyau de raccordement et les vannes de l'unité extérieure peuvent être gelés et émettre des bruits.
- Pendant le nettoyage automatique, les déflecteurs d'air peuvent s'orienter dans différentes positions. La télécommande ne peut pas être utilisée.
- En fonction de l'environnement de travail différent de l'unité intérieure et de l'unité extérieure, les effets de nettoyage de l'échangeur de chaleur peuvent varier.
- Si la température ambiante extérieure est inférieure à 0 °C, le code d'erreur "F25" peut apparaître pendant le nettoyage automatique : couper l'alimentation et redémarrer après 10 secondes.
- Les meilleures conditions pour exécuter ce mode :
  - à l'intérieur : une température ambiante entre 20 °C et 27 °C et l'humidité entre 35 % et 60 %
  - à l'extérieur : une température ambiante entre 25 °C et 38 °C en été (ou plus généralement en saison où l'on utilise la climatisation), et inférieure à 10 °C en hiver (ou en saison où l'on utilise le chauffage).
- Un taux d'humidité inférieur à 20 % ou supérieur à 70 % peut limiter l'efficacité de la fonction Self-Clean

5.7. Fonction Flux d'air pur

Appuyer sur la touche HEALTH AIRFLOW du capot inférieur.

- La première fois, ce symbole apparaît :  (*Flux d'air pur vers le haut)*. Ce mode est préférable en refroidissement.
- La deuxième fois, ce symbole apparaît :  (*Flux d'air pur vers le bas)*. Ce mode est préférable en chauffage.
- Appuyer une troisième fois, pour arrêter la fonction Health Airflow. Après l'arrêt, la grille de sortie se ferme automatiquement.

- Ne pas diriger manuellement le déflecteur. Le déflecteur risquerait de ne pas fonctionner correctement.
- Si le déflecteur ne fonctionne pas correctement, arrêter l'unité pendant une minute, puis la redémarrer à l'aide de la télécommande.
- La télécommande peut mémoriser chaque statut de fonctionnement. Au prochain démarrage, il suffit d'appuyer sur le bouton ON/OFF pour que l'appareil reprenne son statut précédent.
- Après avoir réglé la fonction Flux d'air pur, la position des grilles d'entrée et de sortie est fixée.
- Si, en mode Refroidissement ou Déshumidification, l'unité fonctionne pendant une longue période dans des conditions d'air très humide (salon de coiffure, etc.), de la condensation peut se former au niveau de la grille de sortie.
- Choisir le sens du ventilateur approprié en fonction des conditions réelles.

5.8. Ajustement de la direction du flux d'air

Sur le capot inférieur, appuyer sur la touche SWING désirée.
À chaque appui sur la touche, la direction du flux d'air change selon ces différents modes opératoires :

Balayage haut/bas

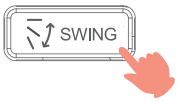

Rafraîchissement :



Chauffage :



Smart :



Balayage gauche/droite

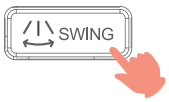

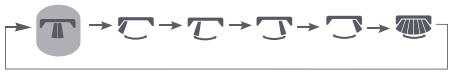

Etat initial

- Lorsque le taux d'humidité est élevé, de la condensation peut se former, ajuster à gauche ou à la sortie d'air si tous les volets verticaux sont à droite.
- Il est conseillé de ne pas tenir le déflecteur horizontal vers le bas pendant une longue période en mode REFROIDISSEMENT ou de DESHUMIDIFICATION, sinon, de la condensation peut se former.

Lors du démarrage après la désactivation à longue distance, la télécommande mémorise automatiquement la position de balayage sélectionnée précédemment.

5.9. Fonction Timer (Minuterie)

Régler correctement l'horloge avant de lancer le fonctionnement de la minuterie. : «5.1. Paramétrer l'heure», page 28.
Avec la minuterie, il est possible de régler l'appareil pour qu'il démarre en votre absence à une heure donnée.

Pour activer la fonction Timer :

1. Appuyer sur la touche TIMER du capot inférieur pour lancer la fonction Timer. TIMER "ON" clignote sur l'écran de la télécommande au premier appui. TIMER "OFF" clignote sur l'écran de la télécommande au deuxième appui
2. Utiliser les flèches haut/bas du capot inférieur pour régler l'heure de démarrage de l'unité (TIMER ON) ou l'heure d'arrêt de l'unité (TIMER OFF). À chaque appui, l'heure de démarrage augmente ou décroît d'une minute. Appuyer longtemps sur une flèche pour avancer plus vite.
3. Appuyer sur APPLY pour confirmer les réglages. ON ou OFF arrête de clignoter

Pour annuler la minuterie en cours :
Appuyer sur la touche TIMER jusqu'à ce que TIMER ON ou TIMER OFF disparaisse de l'écran.

5.10. Fonction Sleep (mode nocturne)

Appuyer sur la touche SLEEP du capot inférieur de la télécommande, puis sélectionner le mode de fonctionnement désiré. La fonction Sleep fonctionne différemment selon le mode choisi, comme expliqué ci-après.

Remarques préliminaires :

- Lorsque la fonction Silencieux est définie sur 8 heures, la durée du mode nocturne ne peut pas être réglée.
- Les fonctions Timer et Sleep sont incompatibles.
- Une fois la fonction nocturne configurée, si la fonction Timer est réinitialisée, le mode nocturne est annulée et l'appareil passe en TIMER ON.

Remarque concernant la reprise après coupure de courant :

- Au premier démarrage de l'unité, le compresseur attend 3 minutes avant de se mettre en route.
- Lorsque le courant est rétabli suite à une coupure électrique, l'unité fonctionne automatiquement et le compresseur démarre 3 minutes plus tard.
- Appuyer sur la touche SLEEP dix fois en cinq secondes pour accéder à cette fonction après avoir entendu quatre bips. Appuyer sur la touche SLEEP dix fois en cinq secondes pour quitter cette fonction après avoir entendu deux bips.

En mode REFROIDISSEMENT, DESHUMIDIFICATION

Une heure après le démarrage du mode nocturne, la température définie augmente de 1 °C. Une heure après, la température augmente de nouveau de 1 °C. L'unité fonctionne encore pendant six heures, puis s'arrête. La température est plus élevée que le réglage défini de façon à ce que la température de la pièce ne soit pas trop basse pendant votre sommeil.

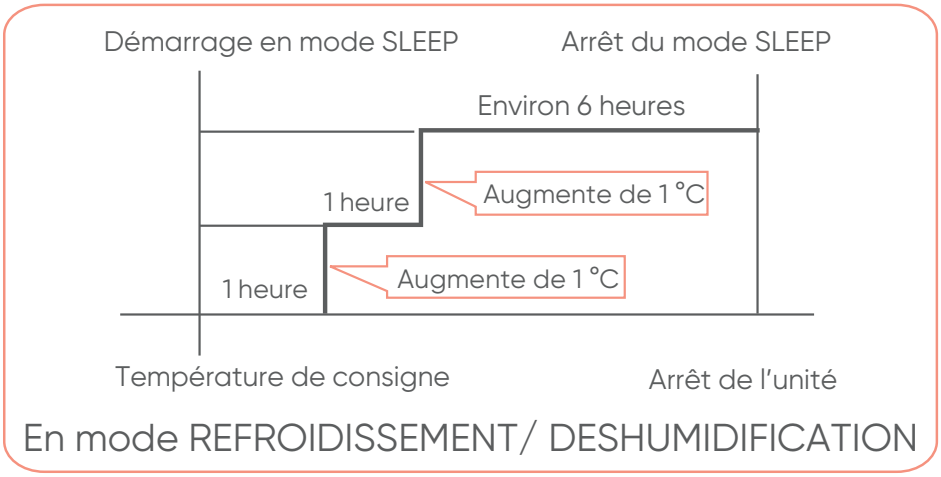

En mode REFROIDISSEMENT/ DESHUMIDIFICATION

En mode CHAUFFAGE
Une heure après le démarrage du mode nocturne, la température définie baisse de 2 °C. Une heure plus tard, la température baisse de nouveau de 2 °C. Trois heures après, la température remonte de 1 °C. L'unité fonctionne encore pendant 3 heures, puis s'arrête.
La température est inférieure au réglage défini de façon à ce que la température de la pièce ne soit pas trop élevée pendant votre sommeil.

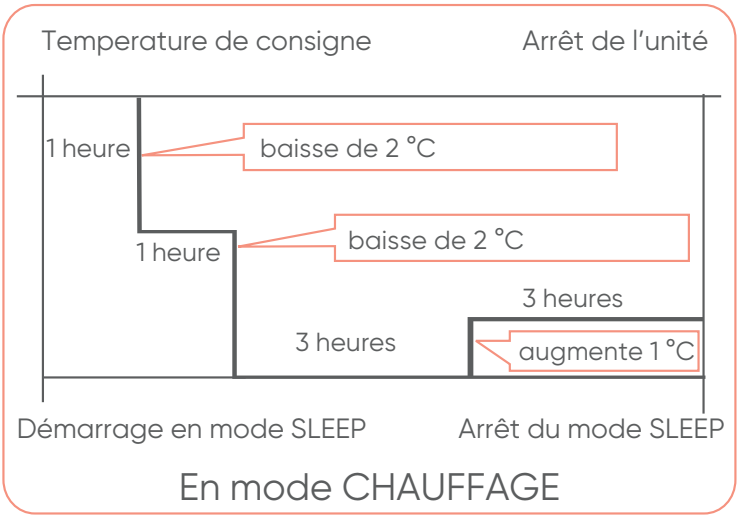

En mode CHAUFFAGE

En mode AUTO
L'unité adopte le mode nocturne en fonction du mode de fonctionnement automatiquement sélectionné.

En mode VENTILATION
Fonction Sleep indisponible.

5.11. Fonction Auto

Appuyer sur la touche Smart de la télécommande active 2 fonctions en même temps :
- La fonction AUTO (réglage automatique du mode et de la vitesse de ventilation de l'unité intérieure)
- La Purification automatique (activée quand une mauvaise qualité d'air est détectée).

L'icône s'affiche sur la télécommande quand la fonction Auto est activée.
Enclencher les modes refroidissement, chauffage ou déshumidification force l'arrêt de la fonction Smart.

5.12. Fonctions Statut de l'air et Smart Humidité

En mode Smart Humidité, la plage de thermorégulation est de 16 °C-30 °C. L'unité régule et contrôle aussi automatiquement l'humidité relative de l'environnement intérieur dans une fourchette de 40 % à 55 %.



Lorsque la vitesse du ventilateur affichée sur l'écran est "AUTO" (état initial par défaut), la fonction Smart Humidité est enclenchée.

Si la vitesse du ventilateur est réglée manuellement, l'unité passe en mode déshumidification.
Si la vitesse du ventilateur est de nouveau réglée sur AUTO, l'appareil repasse en mode Smart Humidité.

6. FONCTIONNEMENT D'URGENCE

- Utiliser le fonctionnement d'urgence uniquement en cas de perte ou de défaillance de la télécommande.
- Lorsque la fonction d'urgence est activé, l'unité peut fonctionner de manière automatique pendant un moment.
- Une fois le bouton d'urgence actionné, un "bip" indique que le fonctionnement d'urgence est activé.

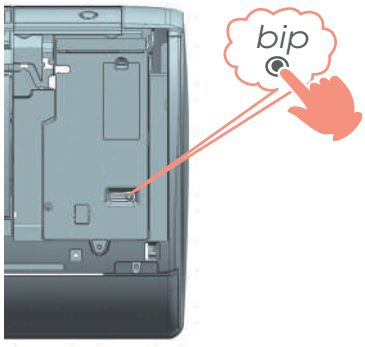

Lors du premier appui sur la touche Marche/Arrêt et que le fonctionnement d'urgence démarre, l'unité fonctionne de manière automatique dans les modes suivants :

Température ambiante	Température de consigne	Mode Timer	Vitesse du ventilation	Mode de fonctionnement
Au-dessus de 24 °C	24 °C	Non	AUTO	REFROIDISSEMENT
En-dessous de 24 °C	24 °C	Non	AUTO	CHAUFFAGE

- Il n'est pas possible de modifier les réglages de la température et de la vitesse de ventilation. Il est également impossible de définir le mode TIMER ou DESHUMIDIFICATION.

7. MODE TEST

Le bouton de mode test est le même que le bouton d'urgence.

- Utiliser ce bouton en mode test lorsque la température de la pièce est inférieure à 16 °C. Ne pas l'utiliser en mode de fonctionnement normal.
- Appuyer sur le bouton de mode test pendant plus de 5 secondes. Après avoir entendu deux "bip", relâcher le bouton : le mode de fonctionnement démarre avec la vitesse de ventilation Forte.
- Dans ce mode de fonctionnement, le moteur du ventilateur de l'unité intérieure fonctionne à haute vitesse.

8. CONNECTIVITÉ : INTELLIGENT AIR

Kazendo est connecté de série à la technologie Intelligent Air.
L'application Intelligent Air permet :

- Une connectivité Wi-Fi de l'unité (via un module Wi-Fi type USB livré avec l'unité intérieure),
- Le pilotage à distance depuis smartphone et tablette.

8.1. Installation et préparation

1. Insérer la clé USB du module Wi-Fi dans l'emplacement prévu à cet effet : enlever le capot sur la face avant de l'unité intérieure et installer la clé dans le compartiment.



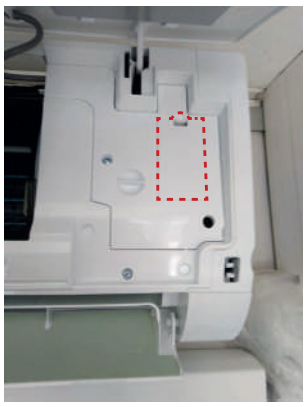

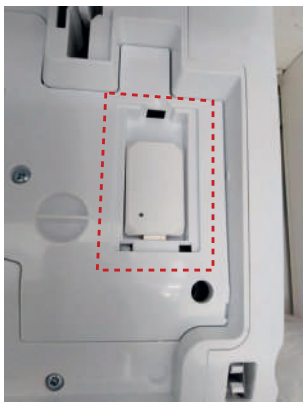

2. Télécharger l'application
3. Créer un compte utilisateur
4. Sélectionner le pays de résidence
5. Se connecter
6. Appairer l'unité :
   - Ajouter un produit (sélectionner dans la liste)
   - Suivre les indications : Allumer l'unité intérieure et passer en mode froid, faible ventilation et température de consigne 30 °C
   - Connecter le smartphone en Wi-Fi sur le réseau qui apparaît : « U-ACxxxx »
   - Choisir votre réseau Wi-Fi local pour connecter le téléphone à l'unité intérieure
   - Entrer le mot de passe du réseau Wi-Fi
   - La connexion est réussie

8.2. Utilisation de l'application

Page d'accueil

La page d'accueil de l'application permet de visualiser :

- Les unités intérieures connectées
- La température ambiante de la pièce
- Le mode de fonctionnement
- La température de consigne
- La vitesse de ventilation

Il est également possible d'éteindre ou allumer l'unité directement depuis la page d'accueil.

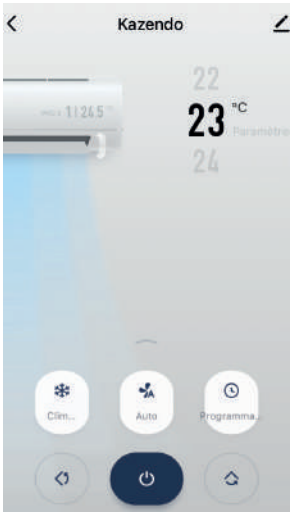

Pilotage

Cliquer sur une unité appairée pour :

- Programmer la température de consigne (faire défiler les températures et sélectionner la valeur souhaitée.)
- Allumer ou éteindre l'unité intérieure
- Sélectionner la vitesse de ventilation (Fort/Moyen/Faible/Auto)
- Sélectionner un mode de fonctionnement (Froid/Chaud/Déshumidification/Ventilation/Auto)
- Activer le balayage des volets (Haut/Bas ou Gauche/Droite)





Fonction Timer (Programmation hebdomadaire)

- Sélectionner l'heure de début de la programmation
- Sélectionner les jours
- Sélectionner ON ou OFF
- Choisir un mode de fonctionnement
- Sélectionner une température de consigne.

Les différents programmes peuvent être renommés.



Courbe de sommeil

- Sélectionner une plage horaire
- Définir la température de consigne
- Définir la vitesse de ventilation



Autres fonctions

Activer ou désactiver les fonctions suivantes :

- Mode turbo : chauffe ou refroidissement rapide
- Mode nuit
- Mode silence : Réduire le bruit de l'unité
- Self-Clean : Nettoyage automatique
- Purify : Purifier l'air de la pièce.

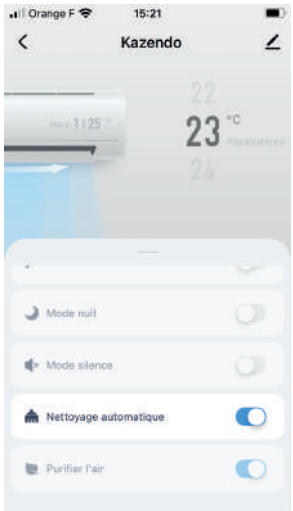

INFORMATIONS COMPLÉMENTAIRES

1. POINTS À VÉRIFIER

- **Unité intérieure**

Les touches de la télécommande	☐
Les voyants «OPERATION», «TIMER» et «ECONOMY»	☐
Les volets de déflexion d'air	☐
L'écoulement normal de l'eau de condensation (si besoin est, verser un peu d'eau dans l'échangeur de l'appareil avec une pissette pour vérifier le bon écoulement)	☐
Absence de bruit et de vibrations lors du fonctionnement.	☐

- **Unité extérieure**

Absence de bruit et de vibrations lors du fonctionnement	☐
Absence de courant d'air, d'eau ou de glace en sortie de l'unité extérieure gênant le voisinage.	☐
L' écoulement normal de l'eau de condensation	☐
Absence de fuite de gaz	☐

2. MAINTENANCE

Ces opérations sont à effectuer exclusivement par du personnel compétent.
Votre installateur agréé est bien évidemment à votre service pour ces interventions.
Il peut vous proposer un contrat de maintenance prévoyant des visites périodiques (voir ci-après).

Entretien saisonnier

Notre conseil : tous les ans en résidentiel, deux fois par an en tertiaire

- Vérification et nettoyage des filtres à air
- Vérification de l'étanchéité parfaite du circuit frigorifique (obligatoire pour certains appareils *)
- Nettoyage du bac à condensats de l'unité intérieure : nettoyage et désinfection de l'échangeur de l'unité intérieure avec un produit adéquat
- Vérification et nettoyage éventuel du dispositif d'écoulement des condensats (surtout si une pompe de relevage est utilisée)
- Vérification de l'état général de l'appareil).

** Les articles R 543-75 à 123 du code de l'environnement et de ses arrêtés d'application imposent à tous les possesseurs d'appareil contenant une charge en HFC supérieure à cinq tonnes équivalent CO_2 (plaque signalétique) de faire vérifier l'étanchéité de leur installation tous les ans par une société régulièrement inscrite en préfecture et habilitée pour ce type d'intervention.*

Entretien complet

Notre conseil : tous les 2 ans en résidentiel, tous les ans en tertiaire

Opérations décrites pour un entretien saisonnier, complétées par :

- Dépoussiérage éventuel de l'échangeur de l'unité extérieure
- Mesure des performances de l'appareil (écart de température entrée/sortie, température d'évaporation et de condensation, intensité absorbée)
- Vérification du serrage des connexions électriques
- Mesure de l'isolement électrique
- Vérification de l'état des carrosseries extérieures et des isolants des lignes frigorifiques
- Vérification des fixations diverses

Avec le carnet d'entretien climatisation Atlantic vous effectuerez aisément le suivi des opérations de maintenance.

3. ENTRETIEN

Ces opérations, à la portée de tout un chacun, sont à effectuer aux fréquences conseillées ci-dessous.

Tous les mois
(plus souvent en atmosphère poussiéreuse)

Nettoyage du filtre à air de l'unité intérieure
(Le filtre à air est facilement accessible sur l'unité intérieure et se nettoie soit avec un aspirateur, soit avec de l'eau à moins de 40 °C).

Tous les 3 mois

Nettoyage de la carrosserie de l'unité intérieure, particulièrement de la grille d'entrée d'air, avec un chiffon doux humidifié (éviter les détergents agressifs).

atlantic
CLIMATISATION ET VENTILATION

CERTIFICAT DE GARANTIE

Modèle : …… **N° de série Unité ext. :** …… **Unité int. :** ……

Définition des garanties au dos

Cachet de l'installateur

Date d'installation : ……

Si mise en service par station agréée

Cachet de la station service

Mise en service le : ……
Signature : ……
N° de téléphone : ……

Volet à conserver par l'utilisateur

Garantie pièces défectueuses :

Conditions applicables à partir du 1er avril 2011

L'appareil que vous venez d'acquérir est garanti contre tout défaut de fabrication. Cette garantie est valable pour les durées suivantes à partir de la date de mise en service [1] [2] :

Compresseur :	2 ans / 5 ans [3]
Climatiseurs à éléments séparés de tous types (split-system) :	2 ans
Accessoires (pompes de relevages non intégrées, supports etc…) :	1 an

atlantic **Climatisation & Ventilation** assure dans ce cadre, l'échange ou la fourniture des pièces reconnues défectueuses après expertise par son Service Après Vente, à l'exclusion de tous frais annexes qu'il s'agisse de main d'œuvre, déplacement, dommage ou indemnités pour perte de jouissance ou perte d'exploitation.

La garantie ne couvre pas les dommages dus à une installation non-conforme, un défaut d'entretien ou une utilisation impropre.
Par exemple (liste non exhaustive) :

- Dégradation des carrosseries,
- Emplacements incorrects,
- Défaut d'étanchéité des liaisons frigorifiques,
- Raccordement électrique incorrect,
- Tension d'alimentation non conforme,
- Obstruction des filtres ou grilles d'entrée d'air.

Extensions de garantie « stations services » et « installateurs agréés » :

Ces extensions de garantie sont consenties par atlantic **Climatisation & Ventilation** et ses professionnels agréés (stations services et installateurs agréés). Elles ne couvrent que les installations « split-system » mises en œuvre par lesdits professionnels agréés.

Extension de 1 an :
La garantie est prolongée de 1 an pour les pièces de climatiseurs (la garantie Compresseur reste à 5 ans [3] et celle pour les accessoires reste à 1 an).

Garantie main d'œuvre (1 an) :
Durant la première année à partir de la date de mise en service [1] [2] :

- en cas de défaillance reconnue d'une pièce constitutive de l'appareil, atlantic **Climatisation & Ventilation** outre la fourniture de la pièce de remplacement, assure la couverture de la main d'œuvre nécessaire à la remise en fonctionnement de l'appareil.
- en cas de défaillance due à un défaut de l'installation elle-même (pose ou mise en service non-conforme…) contrôlée par ses propres soins, le professionnel agrée assure la remise en état et la remise en fonctionnement gratuite de l'appareil (sauf réserves lors de la mise en service).

Cette extension de garantie outre les limitations indiquées plus haut ne saurait couvrir les dommages dus à l'intervention de personnel non agréé.

[1] : La date de mise en service fait foi pour le début de la période de garantie, dans la limite des 6 mois après la date de facturation atlantic Climatisation & Ventilation.

[2] : Cette garantie ne saurait s'appliquer en cas de panne due à un manque d'entretien.

[3] : La garantie Compresseur 5 ans n'est accordée que si un contrat d'entretien est contracté par le client final auprès d'un professionnel dés la mise en service et durant les 5 années. Si ce n'est pas le cas, la garantie est de 2 ans, avec les mêmes restrictions qu'indiquées plus haut.

APPLICATION DES GARANTIES :

LES CLIMATISEURS atlantic Climatisation & Ventilation DOIVENT ÊTRE EXCLUSIVEMENT REMIS EN ETAT PAR DES PROFESSIONNELS.

Sauf cas exceptionnel, aucun climatiseur ou élément de climatiseur (unité intérieure ou extérieure) ayant été installé ne sera accepté en retour usine pour reprise, dépannage ou échange sous garantie.

L'application de la garantie ne peut se faire qu'après expertise et avis du Service Après Vente atlantic **Climatisation & Ventilation**.

En conséquence :
Les pièces détachées jugées défectueuses seront systématiquement retournées pour expertise en port payé au SAV atlantic **Climatisation & Ventilation** (adresse ci-dessous).
Un avoir ou un échange sera effectué suivant le cas, si l'expertise révèle une défaillance effective.

atlantic Climatisation & Ventilation
SAV
B.P. 71
69882 MEYZIEU CEDEX

Fiche de mise en service

Modèle : …..……..… N° de série Unité ext. : …..…..……..… Unité int. : ….……..……
Nom et adresse du client utilisateur : ……
……..……
……
……

Vérifications et prestations effectuées : Visa

Conformité des liaisons frigorifiques (nature, état, tracé, rayons de courbure, longueur et dénivelé, isolation) ……..……. ❒
Raccordements des liaisons (évasements, branchements frigo., purge ou tirage au vide, contrôle d'étanchéité) …… ❒
Vérification de l'écoulement des condensats ……...……. ❒
Vérification des raccordements électriques ……...…… ❒
Mise en service, tests usuels ……..…… ❒
Explication du fonctionnement à l'utilisateur ……..…….. ❒

Cachet de l'installateur

Date d'installation : …….....

Mesures effectuées lors de la mise en service :

Différence de température sur l'air, unité intérieure, mode froid ……..
Basse pression en mode froid …….
Sous-refroidissement en mode froid ……..
Température ambiante int. ……Température ambiante ext. …….
Intensité absorbée mode froid ……

Mise en service effectuée par :
Le :
Signature :

Volet à conserver par la station service

atlantic

ASSISTANCE TECHNIQUE ET GARANTIES

TEL. 04 72 45 11 00

Date de la mise en service :

Coordonnées de l'installateur ou service après-vente.

ATLANTIC Climatisation & Ventilation - 13 Boulevard Monge - 69330 MEYZIEU - S.A.S. au capital de 2 916 400 euros - RCS Lyon n° B 421 370 289.
Sous réserve d'erreurs typographiques et de changements techniques.