BOSCH

Notice d'installation et d'utilisation

Module de commande et Clé RF
KCR 110 RF

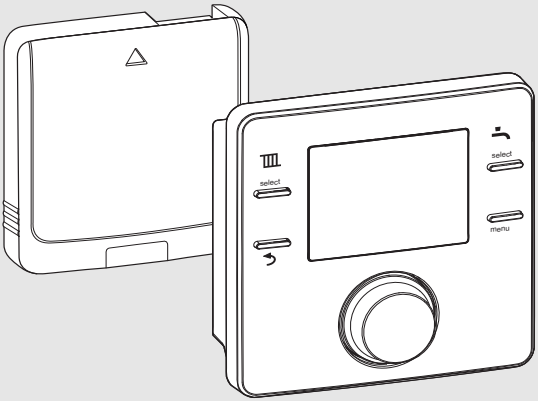

CE

6721817790 (2019/10)

Sommaire

1 Explication des symboles et mesures de sécurité 3
1.1 Explications des symboles 3
1.2 Consignes générales de sécurité..... 3

2 Informations produit 3
2.1 Module de commande 3
2.2 Clé RF 4

3 Installation et mise en service 5
3.1 Installation et mise en service de la Clé RF..... 5
3.2 Installation et mise en service du module de commande 6
3.3 Mise en service du module de commande 7

4 Utiliser le module de commande 8
4.1 Ecran standard..... 8
4.2 Sélectionner/régler le réglage de la température des modes de service..... 8
4.2.1 Affichage de la température ambiante du mode de fonctionnement Auto 8
4.2.2 Affichage de la température ambiante du mode de fonctionnement On..... 8
4.2.3 Affichage de la température ambiante du mode de fonctionnement Off 8
4.2.4 Réglage de la température ambiante 9
4.3 Verrouillé 9

5 Réglages dans le menu principal 9
5.1 Régler le programme horaire pour le chauffage 9
5.2 Réglage du programme horaire pour l'eau chaude sanitaire..... 10
5.3 Désactiver les heures de commutation..... 11
5.4 Réinitialisation du programme horaire 11
5.5 Réglage de la température..... 11
5.6 Congés 11
5.7 Info 12
5.8 Réglages 13

6 Réglages dans le menu de service..... 14
6.1 Réinitialiser les réglages de base (Réinit. Totale)..... 15
6.2 Circuit ch..... 15
6.3 Maintenance..... 15
6.4 Infos Système..... 16
6.5 Réglages Radio - connecter/déconnecter 16
6.6 Réglages loi d'eau – avec sonde extérieure associée (sonde T 2 RF non fournie vendue séparément)..... 16

7 Clé RF..... 19
7.1 Connecter la sonde de température extérieure ou le nouveau module de commande 19
7.2 Réinitialisation de la Clé RF aux réglages d'origine 19

8 Élimination des défauts 20
8.1 Eliminer les défauts 20
8.1.1 Défauts du module de commande ou de la Clé RF 20

9 Entretien 21
9.1 Remplacer les piles du module de commande... 21

10 Caractéristiques du produit relatives à la consommation énergétique 22

11 Déclaration de conformité simplifiée relative aux installations radio..... 22

12 Caractéristiques techniques 23

13 Protection de l'environnement et recyclage 23

14 Aperçu Menu princ..... 24

1 Explication des symboles et mesures de sécurité

1.1 Explications des symboles

Avertissements

Les mots de signalement des avertissements caractérisent le type et l'importance des conséquences éventuelles si les mesures nécessaires pour éviter le danger ne sont pas respectées.

Les mots de signalement suivants sont définis et peuvent être utilisés dans le présent document :

DANGER :

DANGER signale la survenue d'accidents graves à mortels en cas de non respect.

AVERTISSEMENT :

AVERTISSEMENT signale le risque de dommages corporels graves à mortels.

PRUDENCE :

PRUDENCE signale le risque de dommages corporels légers à moyens.

AVIS :

AVIS signale le risque de dommages matériels.

Informations importantes

Les informations importantes ne concernant pas de situations à risques pour l'homme ou le matériel sont signalées par le symbole d'info indiqué.

1.2 Consignes générales de sécurité

⚠ **Consignes pour le groupe cible**

Cette notice d'utilisation s'adresse à l'utilisateur de l'installation de chauffage.

Les consignes de toutes les notices doivent être respectées. Le non-respect peut entraîner des dommages matériels, des dommages corporels, voire la mort.

- Lire les notices d'installation (générateur de chaleur, régulateur de chaleur, etc.) avant l'utilisation et les conserver.
- Respecter les consignes de sécurité et d'avertissement.

⚠ **Risques de brûlure aux points de puisage de l'eau chaude sanitaire**

- Pour régler des températures ECS supérieures à 60 °C ou enclencher la désinfection thermique, un mitigeur thermostatique doit être installé. En cas de doute, consulter un spécialiste.

2 Informations produit

Le KCR 110 RF contient le module de commande mural programmable KCR 110 RF pour la commande radio à distance et la Clé RF installée dans le générateur de chaleur.

2.1 Module de commande

Le module de commande est un régulateur en fonction de la température ambiante. Le module de commande peut être utilisé avec une sonde de température extérieure (sans ou avec fil) en tant que régulateur radio en fonction de la température extérieure. Ce module de commande permet de commander un système de chauffage à distance par radio et est monté sur le mur. Il est conçu pour le chauffage et la production d'eau chaude sanitaire via régulateur modulant. Les programmes de chauffage et d'eau chaude sanitaire peuvent régler jusqu'à six heures de commutation. La modulation permet une communication intelligente avec le générateur de chaleur afin de réaliser la température ambiante souhaitée avec une efficacité maximale. Le cas échéant, le brûleur s'arrête juste avant que la température ambiante souhaitée ne soit atteinte afin d'économiser du combustible/de l'argent et de maintenir le dépassement de la température ambiante souhaitée à un minimum. Ce comportement associé à des températures de radiateurs plus faibles, est normal. La température ambiante souhaitée ne doit être réglée qu'une fois sur le module de commande. Ouvrir entièrement les robinets thermostatiques sur les radiateurs situés dans la même pièce que le module de commande, puis régler la puissance des radiateurs au minimum à l'aide du raccord à vis retour réglable, ou régler les vannes manuelles au minimum.

Tous les réglages et programmes peuvent être commandés confortablement depuis la pièce de séjour, le KCR 110 RF étant la solution idéale lorsque les générateurs de chaleur sont difficiles d'accès.

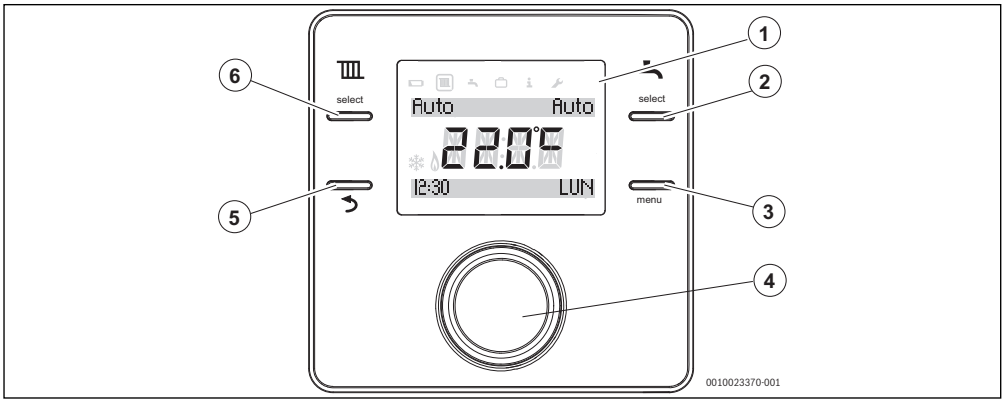

Fig. 1 Module de commande

1	Affichage	Température, heure, date, chauffage (CH) et eau chaude sanitaire (ECS), code défaut, symboles des menus et symboles
2	Touche ECS	On, Off, Auto
3	Touche menu	Appuyer longuement - le menu principal s'ouvre
4	Bouton de sélection : sélectionner (tourner) et confirmer (appuyer)	Sélectionner (tourner), confirmer (appuyer), quitter l'état de veille (appuyer brièvement) et allumage simultané de l'éclairage de l'écran (appuyer pendant plus d'une seconde)
5	Touche ↩	Appuyer une seule fois - retour au menu précédent
6	Touche chauffage	On, Off, Auto

Tab. 1

2.2 Clé RF

La Clé RF n'est utilisée qu'avec le module de commande.

La Clé RF est installée dans le générateur de chaleur.

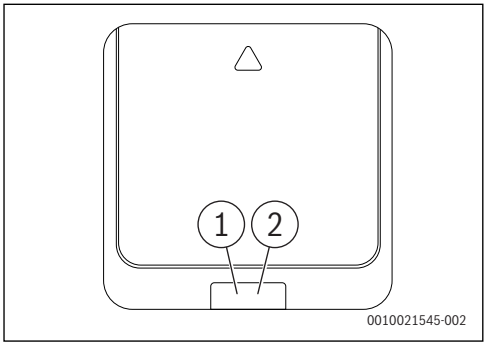

Fig. 2 Clé RF

[1] Touche sur la Clé RF
[2] LED sur la Clé RF

Description des affichages LED	Exemple
Rouge clignotant : Défaut, par ex. pas de connexion EMS : ▶ Réinstaller la Clé RF, réinitialiser le dernier état en marche. Jaune clignotant : Mode appairage, le nouveau participant/participan complémentaire radio peut être connecté. Vert clignotant : Pas de défaut, procédure d'initialisation en cours.	
Allumé en rouge : Défaut momentané, par ex. pas de participant radio à portée : ▶ Attendre le retour à l'état de fonctionnement normal. Allumé en jaune : Pas de défaut, pas de participant radio connecté/relié à la Clé RF : ▶ Déconnecter le module de commande puis reconnecter avec la Clé RF (→ chap. 6.5, page 16). Allumée en vert : Pas de défaut, état de fonctionnement normal.	
LED éteint : Pas de défaut, mode économique ou appareil déconnecté.	

Tab. 2 Affichages LED Clé RF

3 Installation et mise en service

Pour toute information relative au générateur de chaleur → documentation technique du générateur de chaleur.

Cette notice décrit l'installation et l'utilisation du module de commande KCR 110 RF.

3.1 Installation et mise en service de la Clé RF

Installation dans le générateur de chaleur

▶ Installer la Clé RF dans le générateur de chaleur. Sur les appareils muraux à gaz, généralement en insérant la Clé RF dans le compartiment correspondant par le bas. Pour toute information complémentaire relative à l'installation dans le générateur de chaleur → documentation technique du générateur de chaleur.

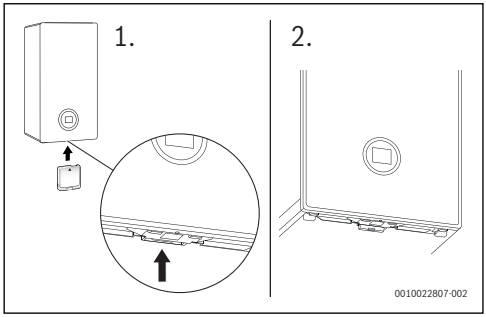

Fig. 3 Installation de la Clé RF

▶ Enclencher le générateur de chaleur.

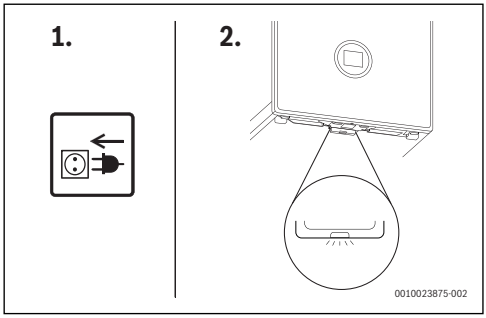

Fig. 4 Connexion en cours

Le module de commande et la Clé RF sont livrés reliés en usine et se reconnaissent automatiquement au moment de la mise en marche.

- ▶ Insérer les piles dans le module de commande (→ chap. 9, page 21).
- ▶ La Clé RF et le module de commande se connectent automatiquement.

Après l'installation et la connexion, l'écran affiche la température ambiante actuelle.

- ▶ Avant d'installer le module de commande, s'assurer que le signal est assez puissant là où le module de commande est installé (→ para. "Force signal", page 12).
- ▶ Installer le module de commande.

3.2 Installation et mise en service du module de commande

Lieu d'installation

Le module de commande utilise des fréquences radio. Par conséquent, le choix de sa position est flexible. Il n'est pas nécessaire de raccorder des câbles.

Le module de commande a besoin d'une circulation d'air libre et doit être installé sur une surface ouverte, sans être gêné par des rideaux ou des meubles. Le module de commande ne doit pas être placé à moins de 300 mm d'objets métalliques, y compris les boîtiers métalliques montés sur les murs.

Ne pas monter le module de commande sur un mur exposé à la lumière du soleil ou à des courants d'air, l'installer de préférence sur un mur intérieur et à 1,2 m au-dessus du sol.

Le module de commande ne doit pas subir l'influence directe de radiateurs ou d'objets dégageant de la chaleur, tel qu'un téléviseur ou une lampe de chevet.

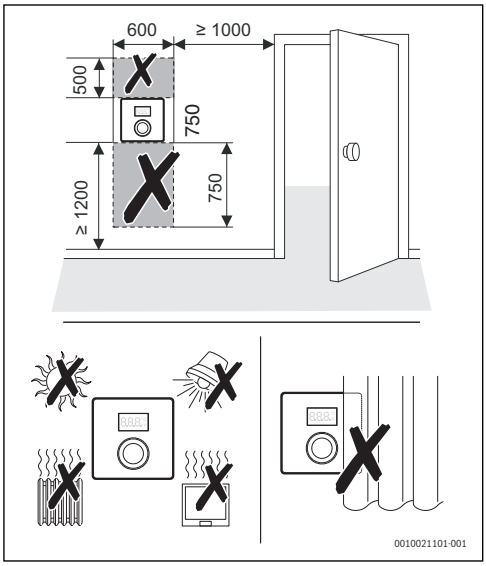

Fig. 5 Lieu d'installation du module de commande

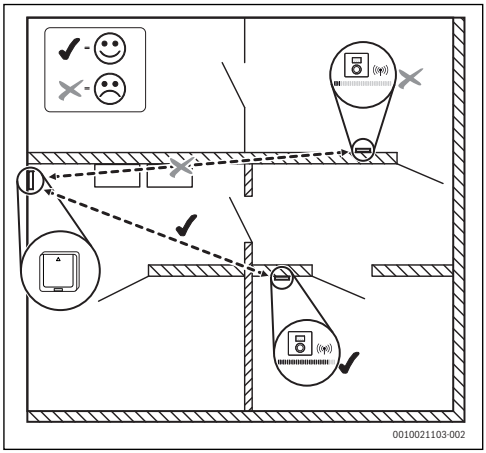

Fig. 6 Portée radio

Détacher le module de commande du socle mural

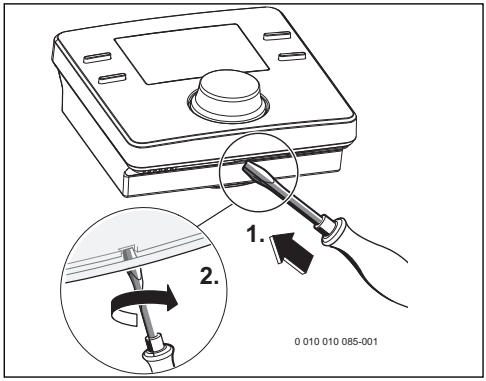

Fig. 7 Détacher le module de commande du socle mural

- ▶ Insérer le tournevis dans l'encoche sur la partie inférieure du module de commande.
- ▶ Tourner le tournevis légèrement jusqu'à ce que le cran d'arrêt s'ouvre.

Installation au mur

Avant d'installer le module de commande sur le mur, trouver une position garantissant un signal assez puissant.

Si le signal est trop faible, essayer une autre position dans la pièce jusqu'à ce que la puissance maximale soit atteinte (→ para. "Force signal", page 12).

- ▶ Utiliser le socle mural comme gabarit afin de marquer la position des vis.
- ▶ Perforer deux trous adaptés à la longueur et au diamètre des chevilles.

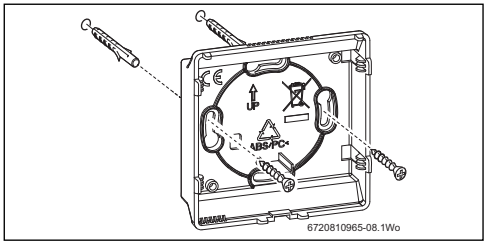

Fig. 8 Installer le socle mural du module de commande

- ▶ Insérer la cheville.
- ▶ Insérer les vis de manière à ce qu'elles dépassent suffisamment pour que le socle mural puisse être introduit derrière les têtes de vis.
- ▶ Installer le socle mural horizontalement.

3.3 Mise en service du module de commande

- ▶ Enclencher le générateur de chaleur.

Le module de commande et la Clé RF sont réglés et connectés en usine pour pouvoir être immédiatement opérationnels.

Après avoir établi la connexion, l'écran affiche la date et l'heure préréglées ainsi que le mode **Auto** pour le chauffage et l'eau chaude sanitaire ainsi que la température ambiante momentanée.

4 Utiliser le module de commande

Le module de commande dispose d'heures de commutation préréglées pour le chauffage et l'eau chaude sanitaire (→ tabl. 3). Ces réglages peuvent être adaptés aux exigences de l'utilisateur dans le menu (→ chap. 5). Les heures de commutation peuvent être réinitialisées au réglage de base (→ para. "Réinitialiser les réglages de base (Réinit)", page 14).

Décaler	06:30	08:30	16:30	22:30
Température de chauffage	20 °C	16 °C	21 °C	10 °C
Eau chaude sanitaire	On	Off	On	Off

Tab. 3

4.1 Ecran standard

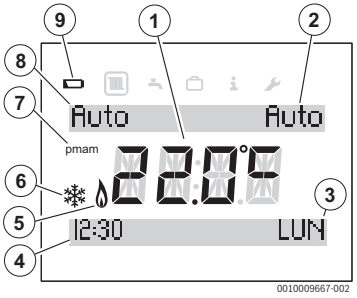

Fig. 9 Affichage standard de l'écran

[1] Température ambiante actuelle
[2] Mode ECS
[3] Jour de semaine
[4] Heure
[5] Brûleur en marche (est allumé si le générateur de chaleur est en mode chauffage ; jusqu'à 6 minutes de retard)
[6] Protection antigel (est allumé en mode chauffage **Off**)
[7] **am** ou **pm** (est allumé si l'heure est sur format 12 heures)
[8] Mode chauffage
[9] Batterie faible

- Appuyer sur la touche **select** du programme de chauffage pour sélectionner l'un des modes de fonctionnement suivants :
  - **On** = le chauffage fonctionne en permanence
  - **Off** = le chauffage est en permanence à l'arrêt
  - **Auto** = les heures de commutation programmées sont exécutées
- Appuyer sur la touche **select** du programme ECS pour sélectionner l'un des modes de fonctionnement suivants :
  - **On** = production d'eau chaude sanitaire activée en permanence
  - **Off** = production d'eau chaude sanitaire désactivée en permanence
  - **Auto** = les heures de commutation programmées sont exécutées

4.2 Sélectionner/régler le réglage de la température des modes de service

4.2.1 Affichage de la température ambiante du mode de fonctionnement Auto

Si le module de commande est en mode de fonctionnement **Auto**, appuyer sur le bouton de sélection pour afficher la valeur de consigne de la température ambiante ainsi que l'heure de commutation suivante.



Fig. 10 Chauffage automatique

4.2.2 Affichage de la température ambiante du mode de fonctionnement On

Si le module de commande est en mode **On**, appuyer sur le bouton de sélection pour afficher le texte **Temp. Constante à** et la température ambiante permanente réglée.

4.2.3 Affichage de la température ambiante du mode de fonctionnement Off

Si le module de commande est en mode **Off**, **Temp. Constante à** et la température 5 °C s'affiche.

Après trois secondes, l'écran revient à la température ambiante actuelle. Le symbole de protection antigel (→ fig. 9, pos. [6]) s'affiche. Le générateur de chaleur chauffe dès que la température ambiante descend en dessous de 5 °C pour protéger l'installation contre le gel.

4.2.4 Réglage de la température ambiante

En mode normal, l'écran affiche la température ambiante actuelle.

En mode de fonctionnement **Auto** ou **On**, tourner le bouton de sélection dans le sens anti-horaire pour diminuer la température ambiante de consigne ou dans le sens horaire pour l'augmenter. La température réglée clignote sur l'écran pendant trois secondes.

L'écran affiche brièvement la nouvelle température et jusqu'à quelle heure de commutation la température est valable.

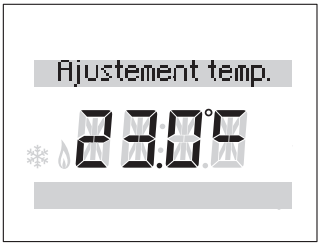

Fig. 11 Valeur de consigne de la température ambiante

4.3 Verrouillé

Si les touches sont verrouillées, l'utilisateur ne peut pas interagir avec le module de commande. En actionnant une touche ou en tournant/appuyant sur le bouton de sélection, **Verrouillé** s'affiche.

Activation du verrouillage du clavier

Pour activer le verrouillage des touches :

- Appuyer simultanément sur la touche **select** chauffage et le bouton de sélection pour afficher **Verrouillé**.
  L'écran revient rapidement à l'affichage standard.

Désactiver le verrouillage des touches :

Pour désactiver le verrouillage des touches :

- Appuyer simultanément sur la touche **select** chauffage et le bouton de sélection pour ne plus afficher **Verrouillé**.
  L'écran revient rapidement à l'affichage standard.

5 Réglages dans le menu principal

- Appuyer sur la touche **menu** pour afficher le menu principal.

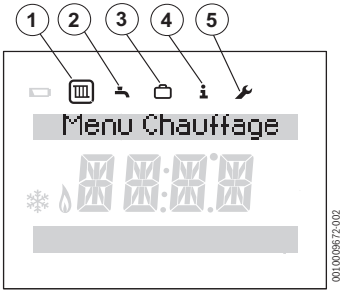

Fig. 12 Menu principal

[1] Chauffage
[2] Eau chaude sanitaire
[3] Congés
[4] Info
[5] Réglages

- Tourner le bouton de sélection pour sélectionner le symbole.
  Le symbole sélectionné est encadré.
- Appuyer sur le bouton de sélection pour ouvrir le menu.
  Les flèches clignotantes signalent que d'autres menus sont disponibles.
- Appuyer sur la touche pour revenir au niveau précédent.

Le rétroéclairage de l'écran s'éteint après 20 secondes si aucune saisie n'est effectuée, jusqu'à ce qu'une touche soit à nouveau actionnée ou que l'utilisateur tourne ou appuie sur le bouton de sélection.
Après 60 secondes sans saisie, l'écran revient à l'affichage standard.

5.1 Régler le programme horaire pour le chauffage

Le programme horaire sert à régler la température à partir de l'heure de commutation en cours. Le module de commande dispose des réglages de base suivants :

Décaler	06:30	08:30	16:30	22:30
Température de chauffage	20 °C	16 °C	21 °C	10 °C

Tab. 4

- ▶ Dans le menu principal, sélectionner le symbole «Chauffage» .
- ▶ Appuyer sur le bouton.
  Prog. Horaire CH s'affiche.
- ▶ Appuyer sur le bouton.
  Lun-Ven s'affiche.
- ▶ Tourner le bouton de sélection si nécessaire, pour régler une autre période. Les périodes suivantes peuvent être sélectionnées :
  - **Lun-Ven**
  - **Sam-Dim**
  - **Lundi**
  - **Mardi**
  - **Mercredi**
  - **Jeudi**
  - **Vendredi**
  - **Samedi**
  - **Dimanche**
- ▶ Appuyer sur le bouton.
  Prog. Horaires 1 s'affiche. Ceci est l'heure du premier changement de température, par ex. la première phase de chauffage de la journée.
  L'affichage de l'heure clignote.
- ▶ Le cas échéant, tourner le bouton de sélection pour régler l'heure.
- ▶ Appuyer sur le bouton.
  L'affichage des minutes clignote.
- ▶ Le cas échéant, tourner le bouton de sélection pour régler les minutes.
- ▶ Appuyer sur le bouton.
  Prog. Temp. 1 s'affiche. Ceci est la température après le premier changement de température, par ex. pour la première phase de chauffage de la journée.
  L'affichage de la température clignote.
- ▶ Le cas échéant, tourner le bouton de sélection pour régler la température.
- ▶ Appuyer sur le bouton.
  Prog. Horaires 2 s'affiche.
  L'affichage de l'heure clignote.
- ▶ Régler **Prog. Horaires 2** et **Prog. Temp. 2**.
- ▶ Le cas échéant, régler ou désactiver **Prog. Horaires 3** à **Prog. Temp. 6** (→ chap. 5.3).

Si une heure de commutation n'est pas utilisée et si aucune valeur n'est réglée :

- ▶ Après la dernière température réglée, réappuyer sur le bouton de sélection sans effectuer d'autres réglages.

Exemple de réglage des heures de commutation :

- **Prog. Horaires 1**, **Prog. Temp. 1** : heure avant le lever et température agréable pour se lever.
- **Prog. Horaires 2**, **Prog. Temp. 2** : heure et température après avoir quitté la maison.
- **Prog. Horaires 3**, **Prog. Temp. 3** : heure avant le retour à la maison et température de séjour agréable.
- **Prog. Horaires 4**, **Prog. Temp. 4** : heure après le coucher et température pendant la nuit, jusqu'à la prochaine heure de commutation.
- Si davantage d'heures de commutation sont nécessaires, renouveler l'opération pour **Prog. Horaires 5**, **Prog. Horaires 6** et **Prog. Temp. 5**, **Prog. Temp. 6**.

5.2 Réglage du programme horaire pour l'eau chaude sanitaire

Ce programme horaire sert à régler les heures d'activation et de désactivation de la production d'eau chaude sanitaire. Le module de commande dispose des réglages de base suivants :

Décaler	06:30	08:30	16:30	22:30
Eau chaude sanitaire	On	Off	On	Off

Tab. 5

- ▶ Dans le menu principal, sélectionner le symbole «Eau chaude sanitaire» .
- ▶ Appuyer sur le bouton.
  Prog. Horaire s'affiche.
- ▶ Appuyer sur le bouton.
  Lun-Ven s'affiche.
- ▶ Tourner le bouton de sélection si nécessaire, pour régler une autre période. Les périodes suivantes peuvent être sélectionnées :
  - **Lun-Ven**
  - **Sam-Dim**
  - **Lundi**
  - **Mardi**
  - **Mercredi**
  - **Jeudi**
  - **Vendredi**
  - **Samedi**
  - **Dimanche**
- ▶ Appuyer sur le bouton.
  Prog. E.C.S. 1 on s'affiche.
  L'affichage de l'heure clignote.
- ▶ Le cas échéant, tourner le bouton de sélection pour régler l'heure.
- ▶ Appuyer sur le bouton.
  L'affichage des minutes clignote.

- ▶ Le cas échéant, tourner le bouton de sélection pour régler les minutes.
- ▶ Appuyer sur le bouton.
  Prog. E.C.S. 1 off s'affiche.
  L'affichage de l'heure clignote.
- ▶ Le cas échéant, tourner le bouton de sélection pour régler l'heure.
- ▶ Appuyer sur le bouton.
  L'affichage des minutes clignote.
- ▶ Le cas échéant, tourner le bouton de sélection pour régler les minutes.
- ▶ Appuyer sur le bouton.
  Prog. E.C.S. 2on s'affiche.
  L'affichage de l'heure clignote.
- ▶ Régler **Prog. E.C.S. 2on** et **Prog. E.C.S. 2 off**.
- ▶ Le cas échéant, régler ou désactiver **Prog. E.C.S. 3on** et **Prog. E.C.S. 3 off** (→ chap. 5.3).

Si la troisième heure de commutation n'est pas utilisée et si aucune valeur n'est réglée :

- ▶ Après **Prog. E.C.S. 2 off**, réappuyer sur le bouton de sélection sans effectuer d'autres réglages.

5.3 Désactiver les heures de commutation

- ▶ Dans le programme horaire pour le chauffage ou l'eau chaude sanitaire, appuyer sur le bouton de sélection jusqu'à ce que l'heure de commutation à désactiver s'affiche.
  L'affichage de l'heure clignote.
- ▶ Tourner le bouton de sélection pour régler l'affichage des heures sur **00**.
- ▶ Appuyer sur le bouton.
  L'affichage des minutes clignote.
- ▶ Tourner le bouton de sélection dans le sens horaire au-delà de **00** pour afficher les tirets.
  L'heure de commutation est désactivée.

5.4 Réinitialisation du programme horaire

- ▶ Dans le menu principal, sélectionner le symbole « Eau chaude sanitaire » .
- ▶ Appuyer sur le bouton.
- ▶ Tourner le bouton de sélection pour sélectionner **Réinit. Prog.**
- ▶ Appuyer sur le bouton.
- ▶ Tourner le bouton de sélection pour sélectionner **OUI**.
- ▶ Appuyer sur le bouton.
  Le programme horaire est réinitialisé.

5.5 Réglage de la température

- ▶ Dans le menu principal, sélectionner le symbole « Eau chaude sanitaire » .
- ▶ Appuyer sur le bouton.
- ▶ Tourner le bouton de sélection pour sélectionner **Consigne E.C.S.**
- ▶ Appuyer sur le bouton.
- ▶ Tourner le bouton de sélection pour régler la température.
- ▶ Appuyer sur le bouton.
  La température est réglée.

5.6 Congés

- ▶ Dans le menu principal, sélectionner le symbole «Congés» .
- ▶ Appuyer sur le bouton.
  Prog. Vacances s'affiche.
- ▶ Appuyer sur le bouton.
- ▶ **Off** clignote.
- ▶ Sélectionner **On**.
- ▶ Appuyer sur le bouton.
  Les dates de début et de fin des congés s'affichent.
  Le jour de la date de début clignote.
- ▶ Le cas échéant, tourner le bouton de sélection pour régler le jour.
- ▶ Appuyer sur le bouton.
  Le mois de la date de début clignote.
- ▶ Le cas échéant, tourner le bouton de sélection pour régler le mois.
- ▶ Appuyer sur le bouton.
  Le jour de la date de fin clignote.
- ▶ Régler la date de fin (jour/mois).
  Quitter le menu après avoir réglé l'affichage du mois pour la date de fin.

Après avoir réglé le programme congés, celui-ci est activé à minuit du premier jour réglé et désactivé à minuit du dernier jour réglé.

Pendant le programme congés, le chauffage et la production d'eau chaude sanitaire sont désactivés. A la fin des congés, ils se remettent en mode normal. Le symbole de protection antigel s'affiche pour indiquer que le générateur de chaleur est désactivé, mais qu'il est réenclenché à des températures inférieures à 5 °C pour être protégé contre le gel.

Annuler le programme congés :

- ▶ Dans le menu principal, sélectionner le symbole «Congés» .
- ▶ Appuyer sur le bouton.
  Prog. Vacances et **On** s'affichent.
- ▶ Appuyer sur le bouton.
  On clignote.
- ▶ Tourner le bouton de sélection pour sélectionner **Off**.
- ▶ Appuyer sur le bouton.
- ▶ Appuyez sur la touche pour revenir à l'affichage standard.

5.7 Info

- ▶ Dans le menu principal, sélectionner le symbole «Info» .

Dans le menu «Info», les options suivantes peuvent être sélectionnées :

- **Pression syst.**
- **Temp. Ext.**
- **Info E.C.S**
- **Force signal**
- **Info conso.**

- ▶ Tourner le bouton de sélection pour sélectionner une option.
- ▶ Appuyer sur le bouton.

Pression syst.

- ▶ Tourner le bouton de sélection pour afficher la pression dans le circuit de chauffage.
- ▶ Appuyez sur la touche pour revenir à l'affichage standard.

Temp. Ext.

Si une sonde de température extérieure (accessoire) est installée, la température extérieure actuelle s'affiche.

Info E.C.S

- ▶ Tourner le bouton de sélection pour afficher la température ECS actuelle.
- ▶ Appuyez sur la touche pour revenir à l'affichage standard.

Force signal

La puissance du signal s'affiche entre 0 et 10.

0	=	aucune réception
1 – 3	=	mauvaise réception
4 – 6	=	bonne réception
7 – 10	=	très bonne réception

Ne pas laisser l'intensité du signal trop longtemps affichée ; cela use rapidement les piles.

Info conso.

- ▶ Tourner le bouton de sélection pour afficher la consommation énergétique selon le tableau.
- ▶ Appuyez sur la touche pour revenir à l'affichage standard.

Affichage	Unité	Information
Gaz Chauff. Jr	kWh	Consommation de combustible du chauffage la veille
Elec Chauff. Jr	Wh	Consommation d'électricité du chauffage la veille
Gaz E.C.S. Jr	kWh	Consommation de combustible pour l'eau chaude sanitaire, la veille
Elec E.C.S Jr	Wh	Consommation d'électricité pour l'eau chaude sanitaire, la veille
Gaz Chauff. Mois	kWh	Consommation de combustible du chauffage, moyenne journalière sur 30 jours
Elec Chauff. Mois	Wh	Consommation d'électricité du chauffage, moyenne journalière sur 30 jours
Gaz E.C.S. Mois	kWh	Consommation de combustible pour l'eau chaude sanitaire, moyenne journalière sur 30 jours
Elec E.C.S. Mois	Wh	Consommation d'électricité pour l'eau chaude sanitaire, moyenne journalière sur 30 jours

Tab. 6

5.8 Réglages

▶ Dans le menu principal, sélectionner le symbole «Réglages» .

Dans le menu «Réglages», les options suivantes peuvent être sélectionnées :

- **Langue** (réglage de base FR)
- **Régl. date/heure**
- **Format**
  - **Format date** (réglage de base : JJ.MM.AAAA)
  - **Format heure**
- **Ajust. Temp** (réglage de base : 0.0 °C)
- **Contraste** (réglage de base : 10)
- **Réinit**

Réglage de la langue

▶ Tourner le bouton de sélection pour sélectionner **Langue**.
▶ Appuyer sur le bouton.
▶ Tourner le bouton de sélection pour sélectionner une langue :
  – **EN** (anglais)
  – **FR** (français)
▶ Appuyer sur le bouton.

Réglage de l'heure

▶ Tourner le bouton de sélection pour sélectionner **Régl. date/heure**.
▶ Appuyer sur le bouton.
Réglage heure s'affiche.
▶ Appuyer sur le bouton.
L'affichage de l'heure clignote.
▶ Le cas échéant, tourner le bouton de sélection pour régler l'heure.
▶ Appuyer sur le bouton.
L'affichage des minutes clignote.
▶ Le cas échéant, tourner le bouton de sélection pour régler les minutes.
▶ Appuyer sur le bouton.

Réglage de la date

▶ Tourner le bouton de sélection pour sélectionner **Régl. date/heure**.
▶ Appuyer sur le bouton.
Réglage heure s'affiche.
▶ Tourner le bouton de sélection pour sélectionner **Réglage date**.
▶ Appuyer sur le bouton.
Le jour clignote.
▶ Le cas échéant, tourner le bouton de sélection pour régler le jour.
▶ Appuyer sur le bouton.
Le mois clignote.
▶ Le cas échéant, tourner le bouton de sélection pour régler le mois.
▶ Appuyer sur le bouton.
L'année clignote.
▶ Le cas échéant, tourner le bouton de sélection pour régler l'année.
▶ Appuyer sur le bouton.
▶ Tourner le bouton de sélection pour sélectionner **Heure d'été**.
▶ Appuyer sur le bouton.
▶ Tourner le bouton de sélection pour sélectionner **On** ou **Off**.
▶ Appuyer sur le bouton.

Régler Format date

▶ Tourner le bouton de sélection pour sélectionner **Format**.
▶ Appuyer sur le bouton.
▶ Tourner le bouton de sélection pour sélectionner **Format date**.
▶ Appuyer sur le bouton.
▶ Tourner le bouton de sélection pour sélectionner **JJ.MM.AAAA**.
▶ Appuyer sur le bouton.
Format date s'affiche après quelques secondes.

Régler Format heure

▶ Tourner le bouton de sélection pour sélectionner **Format**.
▶ Appuyer sur le bouton.
▶ Tourner le bouton de sélection pour sélectionner **Format heure**.
▶ Appuyer sur le bouton.
▶ Tourner le bouton de sélection pour sélectionner le format **12**- ou **24** heures.
▶ Appuyer sur le bouton.
Format heure s'affiche après quelques secondes.

Régler Ajust. Temp

Si la température ambiante affichée n'est pas juste, il est possible de l'adapter à ± 3 °C.

▶ Tourner le bouton de sélection pour sélectionner **Ajust. Temp**.
La régulation par sonde s'affiche.
▶ Appuyer sur le bouton.
La régulation par sonde clignote.
▶ Tourner le bouton de sélection pour la régulation par sonde.
▶ Appuyer sur le bouton.

Régler le contraste de l'écran

- ▶ Tourner le bouton de sélection pour sélectionner **Contraste**.
- ▶ Appuyer sur le bouton.
- ▶ Le contraste actuel clignote.
- ▶ Tourner le bouton de sélection pour régler le contraste entre 0 et 20.
- ▶ Appuyer sur le bouton.

Réinitialiser les réglages de base (Réinit)

Réinit réinitialise tous les réglages du module de commande dans le menu principal aux valeurs initiales.

Toutes les heures de commutation et températures pour le chauffage ou la production d'eau chaude sanitaire, et tous les autres réglages doivent être saisis à nouveau.

Les réglages de base sont disponibles dans la description correspondante des menus.

- ▶ Tourner le bouton de sélection pour sélectionner **Réinit**.
- ▶ Appuyer sur le bouton de sélection pour confirmer. **NON** clignote.
- ▶ Si un reset est nécessaire, tourner le bouton de sélection pour sélectionner **OUI**.
- ▶ Appuyer sur le bouton. Des lignes s'affichent l'une après l'autre sur l'écran jusqu'à ce que quatre soient visibles brièvement. L'écran affiche à nouveau **Réinit**.

Le module de commande est réinitialisé aux réglages de base (→ tabl. 7).

Décaler	06:30	08:30	16:30	22:30
Température de chauffage	20 °C	16 °C	21 °C	10 °C
Eau chaude sanitaire	On	Off	On	Off

Tab. 7

6 Réglages dans le menu de service

Les fonctions suivantes ne sont utilisées que par le spécialiste. Elles servent à installer KCR 110 RF ou à détecter les défauts.

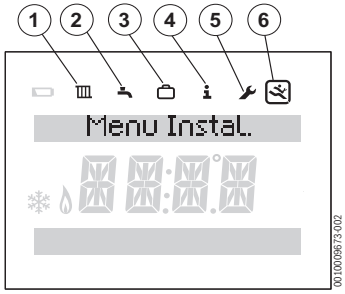

Fig. 13 Affichage du menu installateur

[1] Chauffage
[2] ECS
[3] Congés
[4] Info
[5] Réglages
[6] Menu de service

- ▶ Appuyer sur les touches **menu** et ↩ pour afficher le menu principal avec le menu de service (→ fig. 13).
- ▶ Tourner le bouton de sélection pour sélectionner le symbole «Menu de service» .
- ▶ Appuyer sur le bouton de sélection.

Les options suivantes peuvent être sélectionnées dans le menu de service :

- **Réinit. Totale**
- **Circuit ch.**
- **Maintenance**
  - **Erreurs**
  - **Maintenance**
- **Infos Système**
- **Réglages Radio**
- **Régl. Loi d'eau**

La ligne de texte supérieure sur l'écran affiche les options. Les flèches clignotantes signalent que d'autres menus sont disponibles.

6.1 Réinitialiser les réglages de base (Réinit. Totale)

L'option **Réinit. Totale** réinitialise tous les réglages dans le menu de service aux valeurs initiales. Les réglages de base sont disponibles dans la description correspondante des menus.

- ▶ Tourner le bouton de sélection pour sélectionner **Réinit. Totale**.
- ▶ Appuyer sur le bouton de sélection.
  NON clignote.
- ▶ Tourner le bouton de sélection pour sélectionner **NON** ou **OUI**.
- ▶ Appuyer sur le bouton de sélection.
  Si **OUI** est sélectionné, tous les réglages du menu installateur sont réinitialisés aux valeurs initiales. Quatre lignes s'affichent l'une après l'autre sur l'écran jusqu'à ce que le reset soit terminé. Si **NON** est sélectionné, la réinitialisation n'est pas effectuée.

6.2 Circuit ch.

Cette option permet à l'installateur/au technicien de régler la température de départ maximale pour le chauffage et le mode de régulation afin d'augmenter l'efficacité du système de chauffage. Le réglage de base est 85 °C et la régulation en fonction de la température ambiante. Les modes de régulation suivants peuvent être sélectionnés :

type de régulation	Information
Algo WDC	Régulation en fonction de la température extérieure (Sélectionnable uniquement avec une sonde de température extérieure installée.)
Algo Room	Régulation en fonction de la température ambiante (réglage de base)

Tab. 8 Types de régulation

Régler la température de départ maximale

- ▶ Tourner le bouton de sélection pour sélectionner le **Circuit ch.**
- ▶ Appuyer sur le bouton.
  Temp. dép. max s'affiche.
- ▶ Appuyer sur le bouton.
  La température clignote.
- ▶ Tourner le bouton de sélection pour sélectionner la température souhaitée pour les exigences du système de chauffage.
- ▶ Appuyer sur le bouton.
- ▶ Appuyer sur la touche ↩ pour revenir au **Circuit ch.**

Réglage du mode de régulation

- ▶ Tourner le bouton de sélection pour sélectionner le **Circuit ch.**
- ▶ Appuyer sur le bouton.
  Temp. dép. max clignote.
- ▶ Tourner le bouton de sélection pour sélectionner le **Algo. chauffage**.
- ▶ Appuyer sur le bouton.
  Les modes de régulations disponibles s'affichent.
- ▶ Tourner le bouton de sélection pour sélectionner le mode de régulation souhaité.
- ▶ Appuyer sur le bouton.
- ▶ Appuyer sur la touche ↩ pour revenir au **Circuit ch.**

6.3 Maintenance

Lecture de l'Erreurs

- ▶ Tourner le bouton de sélection pour sélectionner **Maintenance**.
- ▶ Appuyer sur le bouton.
- ▶ Appuyer sur le bouton de sélection pour afficher **Chaudière**.
  Les défauts du générateur de chaleur s'affichent ici et sur sur le générateur. Le module de commande peut se trouver loin du générateur de chaleur. C'est pourquoi il peut s'avérer utile de relever les défauts du générateur de chaleur sur le module de commande.
- ▶ Appuyer sur le bouton de sélection pour afficher les cinq premiers défauts avec code défaut et date de l'événement. L'affichage peut défiler en tournant le bouton de sélection. En l'absence de défauts, **Pas d'erreur** s'affiche.
- ▶ Appuyer sur la touche ↩ pour revenir au **Chaudière**.
- ▶ Tourner le bouton de sélection pour sélectionner **Thermostat**.
- ▶ Appuyer sur le bouton de sélection pour afficher les cinq premiers défauts du module de commande avec code défaut et date de l'événement. L'affichage peut défiler en tournant le bouton de sélection. En l'absence de défauts, **Pas d'erreur** s'affiche.
- ▶ Appuyer sur la touche ↩ pour revenir au **Thermostat**.
- ▶ Appuyer sur la touche ↩ pour revenir à **Erreurs**.
- ▶ Tourner le bouton de sélection pour sélectionner **Maintenance** ou appuyer sur la touche ↩ pour revenir à **Maintenance**.

Maintenance

Cette option permet de régler un rappel de maintenance. Le client est informé en fonction du cycle réglé, qu'une maintenance doit être effectuée.

Les réglages suivants peuvent être sélectionnés :

- Type de maint.
- Tps Fct bruleur (1000 ... 6000 heures)
- Tps Fct chaud. (0 ... 72 mois)
- Visite d'ent. (date)

6.4 Infos Système

- ▶ Tourner le bouton de sélection pour sélectionner **Infos Système**.
- ▶ Appuyer sur le bouton de sélection pour afficher **Date d'install**.
- ▶ Appuyer sur le bouton de sélection pour afficher la date de l'installation.
- ▶ Appuyer sur le bouton de sélection pour revenir à **Date d'install**.
- ▶ Tourner le bouton de sélection pour sélectionner **Version**.
- ▶ Appuyer sur le bouton de sélection pour afficher la version du programme du module de commande.
- ▶ Appuyer sur le bouton de sélection pour revenir à **Version**.
- ▶ Tourner le bouton de sélection pour sélectionner **Version Récept.**
- ▶ Appuyer sur le bouton de sélection pour afficher la version du programme de la Clé RF.
- ▶ Appuyer sur le bouton de sélection pour revenir à **Version Récept.**
- ▶ Appuyer sur la touche ↩ pour revenir à **Infos Système**.

6.5 Réglages Radio - connecter/déconnecter

Le module de commande et la Clé RF sont livrés reliés en usine et se reconnaissent automatiquement au moment de la mise en marche.

Pour réussir l'appairage, la Clé RFdoit être en mode appairage (→ chap. 7.1, page 19).

- ▶ Tourner le bouton de sélection pour sélectionner **Réglages Radio**.
- ▶ Appuyer sur le bouton de sélection.
- ▶ Tourner le bouton de sélection pour sélectionner **Désassociation** ou **Association**.
- ▶ Avant de connecter, désactiver le module de commande pour des raisons de sécurité (**Désassociation**). Puis sélectionner **Association** et appuyer sur le bouton de sélection. **Association** s'affiche et la minuterie démarrage à 120 secondes. Après la connexion, la minuterie s'arrête et l'écran affiche le nombre de modules de commande connectés pour confirmation.

-ou-

- ▶ Pour désactiver le module de commande, sélectionner **Désassociation**, appuyer sur le bouton de sélection. **Désassociation** s'affiche avec des barres croissantes. Après la désactivation, l'écran affiche un 0 pour confirmation.

6.6 Réglages loi d'eau

Cette option de menu est uniquement disponible si la régulation en fonction de la température extérieure a été préalablement réglée (→ para. "Réglage du mode de régulation", page 15).

- ▶ Tourner le bouton pour sélectionner **Régl. Loi d'eau**.
- ▶ Appuyer sur le bouton. L'écran indique le type de circuit de chauffage (**Type circuit**).
- ▶ Tourner le bouton pour sélectionner l'affichage des options de réglage comme indiqué dans le tableau 9.

Affichage	Réglage
Type circuit	Type de circuit de chauffage
Limiteur	Limiteur optionnel qui évite le dépassement de la consigne de chauffage
Temp. coupure	Température extérieure d'arrêt du chauffage
Temp. dép. haut	Température d'eau utilisée pour le point haut de la courbe de chauffage
Temp. dép. bas	Température d'eau utilisée pour le point bas de la courbe de chauffage
Temp. ext. réf	Température extérieure de référence pour le dimensionnement des émetteurs de chaleur
T°C Influence	Décalage parallèle de la courbe de chauffage en fonction des écarts de la température ambiante

Tab. 9 Réglages loi d'eau

Type de circuit de chauffage

▶ Tourner le bouton pour sélectionner **Type circuit** et appuyer pour confirmer.
L'écran indique le type de circuit de chauffage actuellement programmé.

Pour modifier le type de circuit de chauffage :

▶ Tourner le bouton pour sélectionner soit
– Plancher chauffant (Plancher) ou
– Chauffage traditionnel (Radiateur).
▶ Appuyer sur le bouton pour confirmer la sélection.
▶ Appuyer sur le bouton de retour pour ↩ revenir à Type circuit.

Limiteur

▶ Tourner le bouton pour sélectionner **Limiteur** et appuyer pour confirmer.
L'écran indique si un limiteur est actuellement programmé (**OUI** ou **NON**).

Pour modifier l'ajustage actuel :

▶ Tourner le bouton pour sélectionner soit
– Limiteur installé (OUI) ou
– Pas de limiteur installé (NON).
▶ Appuyer sur le bouton pour confirmer la sélection.

Température extérieure d'arrêt du chauffage

Pour afficher la valeur actuelle de la température extérieure d'arrêt du chauffage :

▶ Tourner le bouton pour sélectionner **Temp. coupure** et appuyer pour confirmer.
L'écran indique la valeur actuelle du seuil de température extérieure maximum.

La température extérieure d'arrêt du chauffage varie de 10 °C à 30 °C avec une résolution de 1 °C.

Pour modifier le seuil de température extérieure maximum :

▶ Appuyer sur le bouton.
La valeur actuelle de la température extérieure d'arrêt du chauffage clignote.
▶ Tourner le bouton pour sélectionner la température extérieure d'arrêt du chauffage souhaitée.
▶ Appuyer sur le bouton pour confirmer la sélection.
▶ Appuyer sur le bouton de retour ↩ pour revenir à **Temp. coupure**.

Température d'eau utilisée pour le point haut de la courbe de chauffage

Pour afficher la valeur actuelle de la température d'eau utilisée pour le point haut de la courbe de chauffage :

▶ Tourner le bouton pour sélectionner **Temp. dép. haut** et appuyer pour confirmer.
L'écran indique la valeur de la température d'eau utilisée pour le point haut de la courbe de chauffage.

La température d'eau utilisée pour le point haut de la courbe de chauffage varie de 30 °C à 85 °C pour un circuit de chauffage de type "radiateur" et de 30 °C à 50 °C pour un circuit de chauffage de type "plancher" avec une résolution de 1 °C.

Pour modifier la température d'eau utilisée pour le point haut de la courbe de chauffage :

▶ Appuyer sur le bouton.
La valeur actuelle de la température d'eau utilisée pour le point haut de la courbe de chauffage clignote.
▶ Tourner le bouton pour sélectionner la température d'eau utilisée pour le point haut de la courbe de chauffage souhaitée.
▶ Appuyer sur le bouton pour confirmer la sélection.
▶ Appuyer sur le bouton de retour pour ↩ revenir à **Temp. dép. haut**.

Température d'eau utilisée pour le point bas de la courbe de chauffage

Pour afficher la valeur actuelle de la température d'eau utilisée pour le point bas de la courbe de chauffage :

▶ Tourner le bouton de sélection pour sélectionner **Temp. dép. bas** et appuyer pour confirmer.
L'écran indique la valeur actuelle de la température d'eau utilisée pour le point bas de la courbe de chauffage.

La température d'eau utilisée pour le point bas de la courbe de chauffage varie de 20 °C à la valeur de la température de départ avec une résolution de 1 °C.

Pour modifier la température d'eau utilisée pour le point bas de la courbe de chauffage :

▶ Appuyer sur le bouton.
La valeur actuelle de la température d'eau utilisée pour le point bas de la courbe de chauffage clignote.

- ▶ Tourner le bouton pour sélectionner la température d'eau utilisée pour le point bas de la courbe de chauffage souhaitée.
- ▶ Appuyer sur le bouton pour confirmer la sélection.
- ▶ Appuyer sur la touche « Retour » ↩ pour revenir à la **Temp. dép. bas.**

Température extérieure de référence pour le dimensionnement des émetteurs de chaleur

Pour afficher la valeur actuelle de la température extérieure de référence utilisée pour le dimensionnement des émetteurs de chaleur:

- ▶ Tourner le bouton pour sélectionner **Temp. ext. réf.** et appuyer pour confirmer.
  L'écran indique la valeur actuelle de la température extérieure de référence.

La température extérieure de référence pour le dimensionnement des émetteurs de chaleur varie de -20 °C à 0 °C avec une résolution de 1 °C.

- ▶ Appuyer sur le bouton.
  La valeur actuelle de la température extérieure de référence clignote.
- ▶ Tourner le bouton pour sélectionner la température extérieure de référence souhaitée.
- ▶ Appuyer sur le bouton pour confirmer la sélection.
- ▶ Appuyer sur le bouton de retour ↩ pour revenir à **Temp. ext. réf.**

La fig. 14 est un exemple de courbe de chauffage pour un radiateur traditionnel et indique les températures à régler dans cette section.

Décalage parallèle de la courbe de chauffage en fonction des écarts de la température ambiante

Les écarts de la température ambiante à la hauteur réglée sont compensées par un décalage parallèle de la courbe de chauffage. Plus la valeur de réglage est élevée, plus l'écart de la température ambiante et l'influence maximale de la température ambiante sur la courbe de chauffage sont importants.

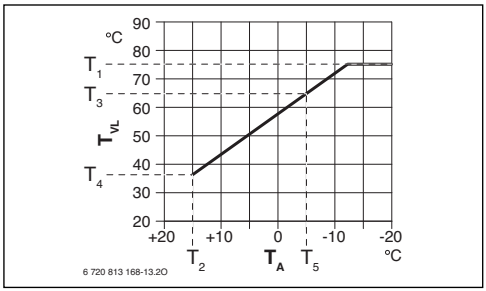

Fig. 14 Diagramme de chauffage pour un chauffage avec radiateurs traditionnels

T_1 Température d'eau de chauffage maximum
T_2 Température extérieure d'arrêt du chauffage
T_3 Température d'eau utilisée pour le point haut de la courbe de chauffage
T_4 Température d'eau utilisée pour le point bas de la courbe de chauffage
T_5 Température extérieure de référence utilisée pour le dimensionnement des émetteurs de chaleur

7 Clé RF

La Clé RF est reliée au module de commande. Les deux communiquent par signaux radio. La Clé RF dispose d'une touche [1] et d'un LED [2] pour afficher divers états de fonctionnement.

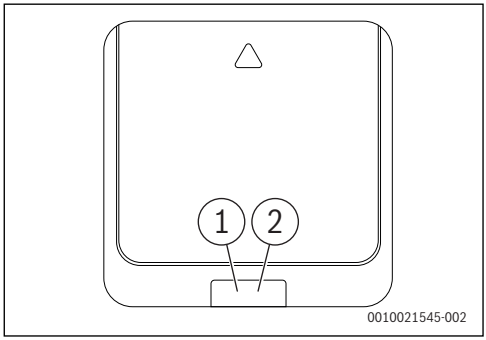

Fig. 15 Clé RF

[1] Touche sur la Clé RF
[2] LED sur la Clé RF

7.1 Connecter la sonde de température extérieure ou le nouveau module de commande

Le module de commande et la Clé RF sont livrés reliés en usine et se reconnaissent automatiquement au moment de la mise en marche. Une sonde de température extérieure radio disponible en option doit être connectée à la Clé RF.

Si un autre participant radio supplémentaire doit être connecté à la Clé RF, celle-ci doit être en mode appairage :

- ▶ Appuyer sur la touche de la Clé RF.
  La LED clignote en jaune. Le mode d'appairage est activé.
- ▶ Pendant ce temps, placer également le nouveau participant radio (module de commande ou sonde de température extérieure radio) en mode appairage.

Si l'appairage réussi, la LED s'allume en vert pendant 5 secondes.

Si l'appairage échoue, c'est-à-dire qu'aucun nouveau participant radio n'a été connecté, la LED s'allume en rouge pendant 5 secondes.

7.2 Réinitialisation de la Clé RF aux réglages d'origine

- ▶ Pour réinitialiser aux réglages d'origine, appuyer sur la touche de la Clé RF pendant plus de 5 secondes.
  La Clé RF perd toutes les connexions puis se met automatiquement en mode appairage, c'est-à-dire qu'elle clignote jusqu'à 3 minutes en jaune et tous les participants radio doivent être reconnectés.

Avant de pouvoir reconnecter tous les participants, il faut d'abord les désactiver. Pour cela, désactiver le module de commande via le menu de service (installateur). Désactiver la sonde de température extérieure via un reset.

8 Élimination des défauts

Si un défaut ne peut pas être éliminé :

- ▶ Confirmer le défaut.
- ▶ Les défauts actifs sont à nouveau affichés lors des prochains retours de l'état de veille.
- ▶ Appeler un spécialise agréé ou le service après-vente et indiquer le code défaut, le code additionnel et le n° d'identification du module de commande.

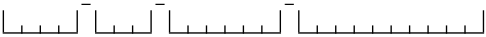

Tab. 10 Le n° d'identification doit être enregistré ici par le spécialiste.

8.1 Eliminer les défauts

Structure des en-têtes de tableau :
Code - [Origine ou description du défaut].

8.1.1 Défauts du module de commande ou de la Clé RF

Module de commande
Un code s'affiche en cas de défaut.

[écran vide ou symbole de piles faibles]	
Description	**Mesure**
Les piles sont usées.	Remplacer les piles.

Tab. 11

207 - [pression du système faible]	
Description	**Mesure**
La pression du système est faible.	Remplir le système.

Tab. 12

1004 - [l'autre module de commande présente un défaut]	
Description	**Mesure**
Un autre module de commande du système présente un défaut.	Vérifier si d'autres modules de commande du système présentent des défauts.

Tab. 13

1007 - [pas de signal radio]	
Description	**Mesure**
Le module de commande n'a pas de connexion radio avec la Clé RF.	Vérifier la puissance du signal et repositionner le module de commande.

Tab. 14

1009 - [pas de signal radio ou échec de la connexion]	
Description	**Mesure**
Le module de commande n'a pas de connexion radio avec la Clé RF.	Reconnecter le participant radio.

Tab. 15

1010 - [pas de communication via EMS-BUS avec le générateur de chaleur]	
Description	**Mesure**
Pas de communication bien que le générateur de chaleur soit compatible avec EMS.	Remplacer les connexions/ interfaces EMS.

Tab. 16

1017- [pression du système trop faible]	
Description	**Mesure**
La pression du système est trop faible.	Remplir le système.

Tab. 17

1037 - [Régulation en fonction de la température extérieure sans sonde de température extérieure]	
Description	**Mesure**
La régulation en fonction de la température extérieure est réglée. Aucune sonde de température extérieure n'est raccordée ou les batteries de la sonde de température extérieure sont usées.	Sélectionner la régulation en fonction de la température ambiante ou raccorder la sonde de température extérieure. Remplacer les batteries de la sonde de température extérieure.

Tab. 18

1070 - [échéance maintenance le ...]	
Description	**Mesure**
L'échéance de la prochaine maintenance est le <jj.mm.aaaa>.	Informer l'installateur que la maintenance de l'appareil doit être effectuée dans les 30 prochaines jours.

Tab. 19

1071 - [échéance maintenance]	
Description	**Mesure**
La prochaine maintenance est arrivée à échéance.	Informer l'installateur que la maintenance de l'appareil doit être effectuée.

Tab. 20

1072 - [échéance maintenance dépassée]	
Description	**Mesure**
L'échéance de la maintenance est dépassée.	Informer l'installateur que la maintenance de l'appareil aurait dû être effectuée depuis 14 jours.

Tab. 21

309x ; x = numéro du circuit de chauffage - [sonde de température du module de commande défectueuse]	
Description	**Mesure**
Sonde de température du module de commande en dehors de la plage admissible.	Remplacer le module de commande.

Tab. 22

9 Entretien

Le module de commande et la Clé RF ne nécessitent pas de maintenance sauf le remplacement des piles du module de commande.

Le carter peut être nettoyé avec un chiffon sec. Ne pas utiliser de détergents ni de solvants.

9.1 Remplacer les piles du module de commande

Dès que le symbole de piles faibles s'affiche en mode normal, les piles doivent être remplacées dans les 60 prochains jours pour éviter la perte des réglages programmés.

- ▶ Remplacer les piles par des piles de même type : LR6/AA 1.5 V Alcaline.

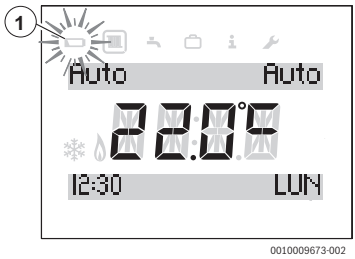

Fig. 16 Affichage piles faibles

Accès aux piles

Pour détacher le module de commande du socle mural :

1. Insérer le tournevis à tête plate dans l'encoche sur la partie inférieure du module de commande.
2. Tourner le tournevis légèrement jusqu'à ce que le cran d'arrêt soit ouvert.
3. Détacher le module de commande du socle mural.

Changer les piles

- ▶ Remplacer les piles usées par des piles de même type (AA).
- ▶ S'assurer que le pôle **+** de la pile se trouve au niveau du pôle **+** du compartiment de piles.
- ▶ Monter le module de commande dans le socle mural : l'insérer d'abord dans les oeillets [1] de la partie supérieure, puis l'enclencher dans la partie inférieure.

PRUDENCE :

Risque de blessure par explosion des piles !

Lors de l'utilisation de piles inappropriées, celles-ci peuvent exploser.

- ▶ Ne remplacer les piles usagées que par des piles du même type.
- ▶ Se débarrasser des piles usagées selon les instructions environnementales.

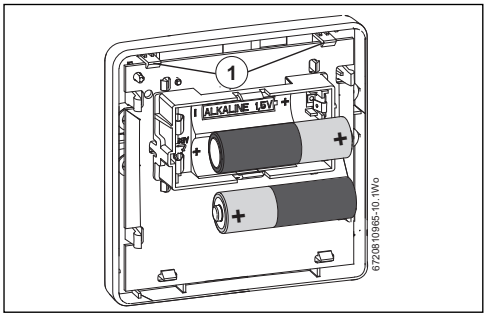

Fig. 17 Changer les piles

10 Caractéristiques du produit relatives à la consommation énergétique

Les caractéristiques du produit indiquées satisfont aux exigences de la réglementation UE n° 811/2013 en complément de la directive sur l'éco-conception 2017/1369/UE. La classe du thermostat est nécessaire pour le calcul de l'efficacité énergétique pour le chauffage des locaux d'une installation mixte et figure dans la fiche technique du système.

Fonctionnement du module de commande	Classe[1)]	[%][1),2)]	
KCR 110 RF & Clé RF			
En fonction de la température ambiante, modulant	**V**	**3,0**	●
KCR 110 RF & Clé RF & sonde de température extérieure (accessoire)			
En fonction de la température extérieure	**VI**	**4,0**	❍

Tab. 23 Caractéristiques du produit relatives à l'efficacité énergétique du module de commande

- ● Etat de la livraison
- ❍ Réglable

1) Classification du module de commande conformément au règlement UE n° 811/2013 sur l'étiquetage énergétique des dispositifs de chauffage de locaux

2) Contribution en % à l'efficacité énergétique saisonnière pour le chauffage des locaux

11 Déclaration de conformité simplifiée relative aux installations radio

Par la présente, Bosch Thermotechnik GmbH déclare que les produits KCR 110 RF avec technologie radio décrits dans cette notice sont conformes à la directive 2014/53/UE.

Le texte complet de la déclaration de conformité UE est disponible sur Internet : www.bosch-chauffage.fr.

12 Caractéristiques techniques

Procès-verbal de transmission (sans fil)	X3D-C
Fréquence de transmission	868,00 MHz
Largeur de bande de fréquence	868,7 – 869,2 MHz
Puissance d'émission maximum	10 mW
Altitude	-5 – 1800
Pression atmosphérique	780 – 10505
Température de service	0 – 60 °C
Température de stockage	-20 – 85 °C
Humidité relative de l'air 23 °C	0 – 80%
Humidité relative de l'air 40 °C	0 – 93%
Indice de protection	IP20, IPX4D selon DIN 40050
Catégorie du récepteur	2
Vibration	EN ISO 1335 ASTM 4728
Piles nécessaires	AAA/AA
Durée de vie de la pile	2 ans
Température de l'essai de dureté à la bille	75 °C
Niveau de pollution	2

Tab. 24 Technologie radio dans KCR 110 RF et Clé RF

13 Protection de l'environnement et recyclage

La protection de l'environnement est un principe de base du groupe Bosch.
Nous accordons une importance égale à la qualité de nos produits, à leur rentabilité et à la protection de l'environnement.
Les lois et prescriptions concernant la protection de l'environnement sont strictement observées.
Pour la protection de l'environnement, nous utilisons, tout en respectant les aspects économiques, les meilleurs technologies et matériaux possibles.

Emballages

En matière d'emballages, nous participons aux systèmes de mise en valeur spécifiques à chaque pays, qui visent à garantir un recyclage optimal.
Tous les matériaux d'emballage utilisés respectent l'environnement et sont recyclables.

Appareils usagés

Les appareils usés contiennent des matériaux qui peuvent être réutilisés.
Les composants se détachent facilement. Les matières synthétiques sont marquées. Ceci permet de trier les différents composants en vue de leur recyclage ou de leur élimination.

Appareils électriques et électroniques usagés



Ce symbole signifie que le produit ne doit pas être éliminé avec d'autres déchets mais déposé dans un centre de collecte de déchets pour suivre les procédures de traitement, de collecte, de recyclage et d'élimination.

Ce symbole s'applique aux pays soumis à des directives sur les déchets électroniques telles que la Directive 2012/19/UE relative aux déchets d'équipements électriques et électroniques. Ces directives définissent le cadre applicable dans chaque pays pour le retour et le recyclage des équipements électroniques usagés.

Les équipements électroniques pouvant contenir des substances dangereuses, il est nécessaire de les recycler de façon responsable afin de réduire tout risque potentiel pour l'environnement et la santé humaine. En outre, le recyclage des déchets électroniques permettra de préserver les ressources naturelles.

Pour plus d'informations concernant l'élimination fiable et écologique des équipements électriques et électroniques, veuillez contacter les autorités locales compétentes, le centre de traitement des déchets ménagers le plus proche de chez vous ou le revendeur du produit en question.

Pour plus d'informations, rendez-vous sur :
www.weee.bosch-thermotechnology.com/

Batteries

Les batteries ne doivent pas être recyclées avec les ordures ménagères. Les batteries usagées doivent être collectées dans les systèmes de collecte locale.

14 Aperçu Menu princ.

Les fonctions marquées d'un ☀ ne sont disponibles que si une sonde de température extérieure est installée.

Les options apparaissent conformément à l'ordre indiqué ci-dessous.

Menu Chauffage

- Prog. Horaire CH
  - Lun-Ven
  - Sam-Dim
  - Lundi
  - Mardi
  - Mercredi
  - Jeudi
  - Vendredi
  - Samedi
  - Dimanche
- Réinit. Prog.
  - NON
  - OUI

Menu E.C.S

- Prog. Horaire
  - Lun-Ven
  - Sam-Dim
  - Lundi
  - Mardi
  - Mercredi
  - Jeudi
  - Vendredi
  - Samedi
  - Dimanche
- Réinit. Prog.
  - NON
  - OUI
- Consigne E.C.S.

Menu Vacances

- Prog. Vacances
- Ajust. Date
- Température

Menu Info

- Pression syst.
- ☀Temp. Ext.
- Info E.C.S
  - Temp. E.C.S
- Force signal
- Info conso.
  - Gaz Chauff. Jr
  - Elec Chauff. Jr
  - Gaz E.C.S. Jr
  - Elec E.C.S Jr
  - Gaz Chauff. Mois
  - Elec Chauff. Mois
  - Gaz E.C.S. Mois
  - Elec E.C.S. Mois

Menu Réglages

- Langue
- Régl. date/heure
  - Réglage heure
  - Réglage date
  - Heure d'été
- Format
  - Format date
  - Format heure
- Ajust. Temp
- Contraste
- Réinit

Menu Instal.

- Réinit. Totale
- Circuit ch.
  - Temp. dép. max
  - Algo. chauffage
- Maintenance
  - Erreurs
  - Maintenance
- Infos Système
  - Date d'install
  - Version
  - Version Récept.
- Réglages Radio
  - Association
  - Désassociation
- Régl. Loi d'eau

- Type circuit
- Limiteur
- Temp. coupure
- Temp. dép. haut
- Temp. dép. bas
- Temp. ext. réf
- T°C Influence





elm.leblanc S.A.S.
Etablissement de Saint-Thégonnec
CS 80001
F-29410 Saint-Thégonnec
www.bosch-chauffage.fr

0 820 00 4000 Service 0,12 € / min + prix appel